COLOR LASER COPIER 1000

PARTS CATALOG

REVISION 1 MAR. 1997

Canon
FY8-31CB-010

COPYRIGHT 1997 CANON INC.
CANON COLOR COPIER 1000 REV. 1 MAR. 1997 PRINTED IN JAPAN

FIGURE A ASSEMBLY LOCATION DIAGRAM (1/6)
主要部品配置図 (1/6)

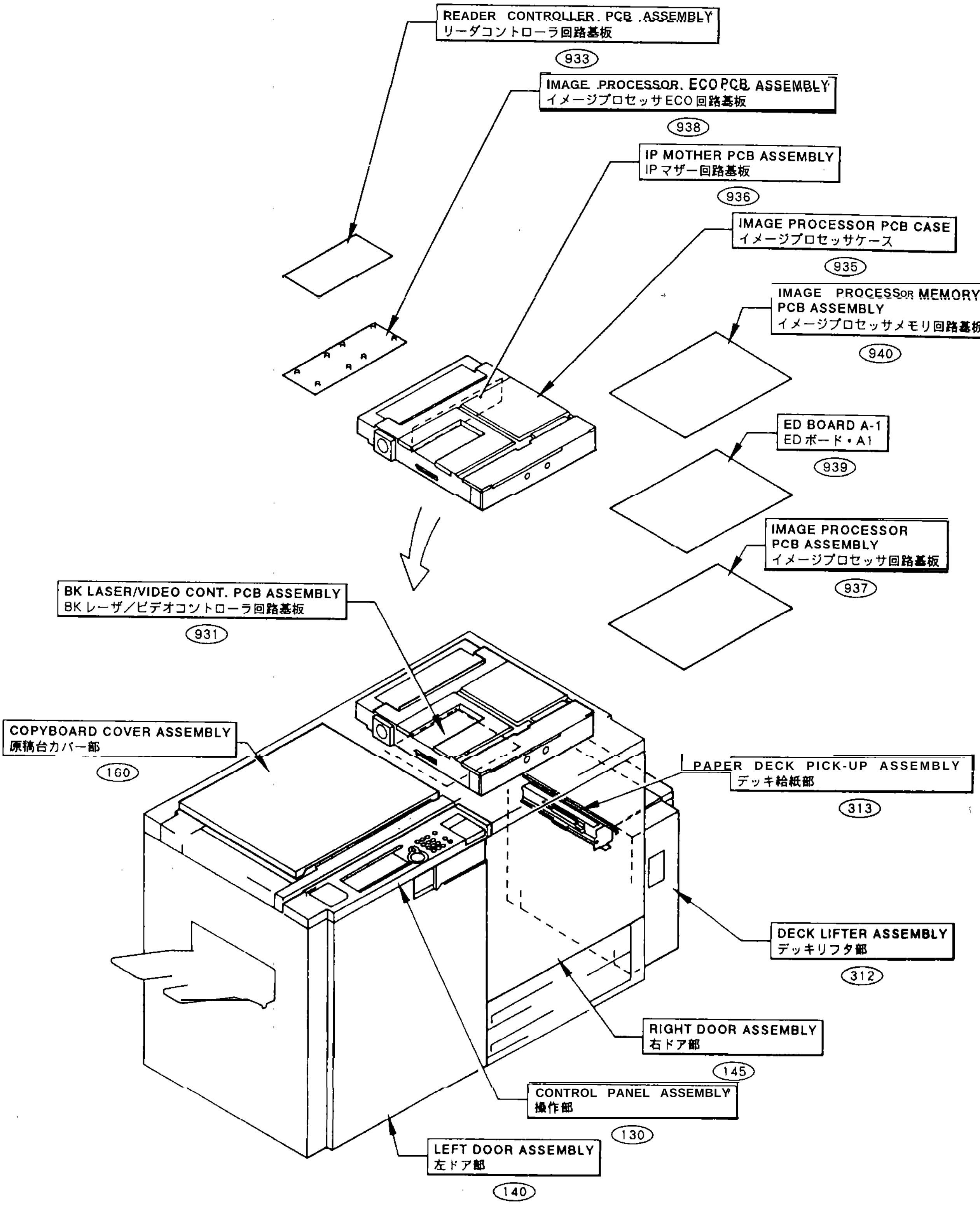

COPYRIGHT © 1997 CANON INC. CANON COLOR USER COPIER 1000 REV.1 MAR. 1997 PRINTED IN JAPAN (IMPRIME AU JAPON)

FIGURE A ASSEMBLY LOCATION DIAGRAM (2/6)
主要部品配置図 (2/6)

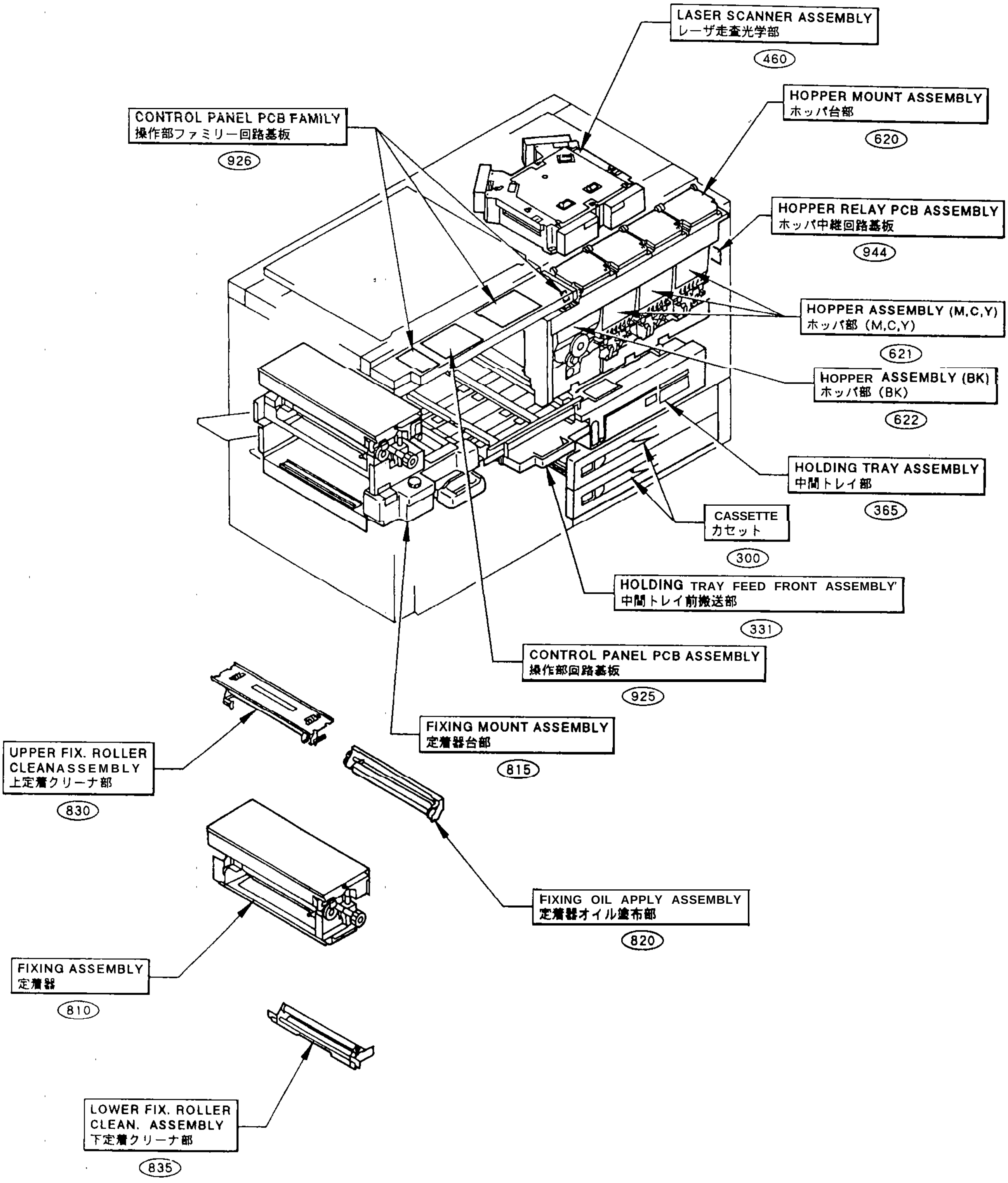

FIGURE A ASSEMBLY LOCATION DIAGRAM (3/6)
主要部品配置図 (3/6)

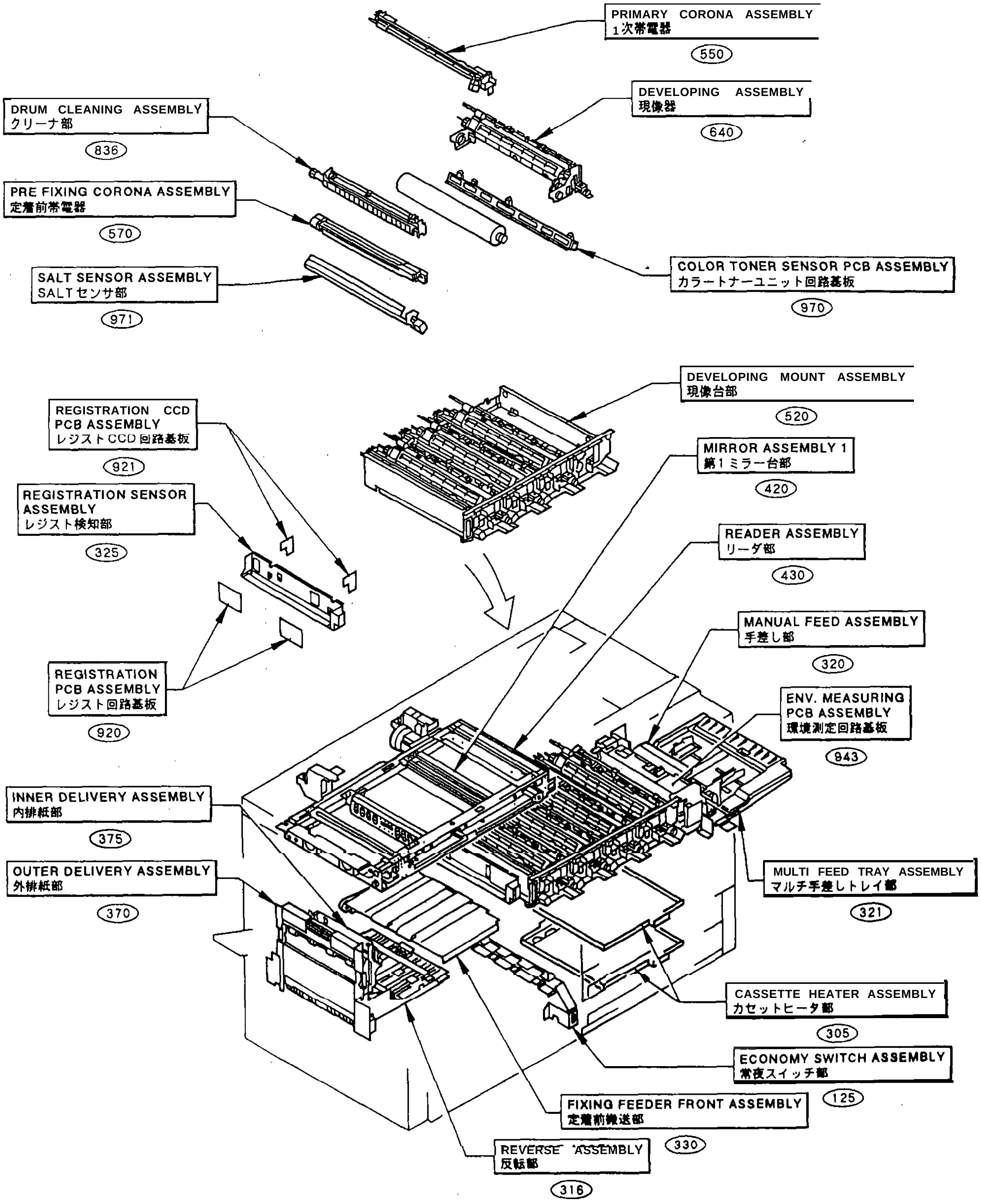

COPYRIGHT © 1997 CANON INC.

FIGURE A ASSEMBLY LOCATION DIAGRAM (4/6)
主要部品配置図 (4/6)

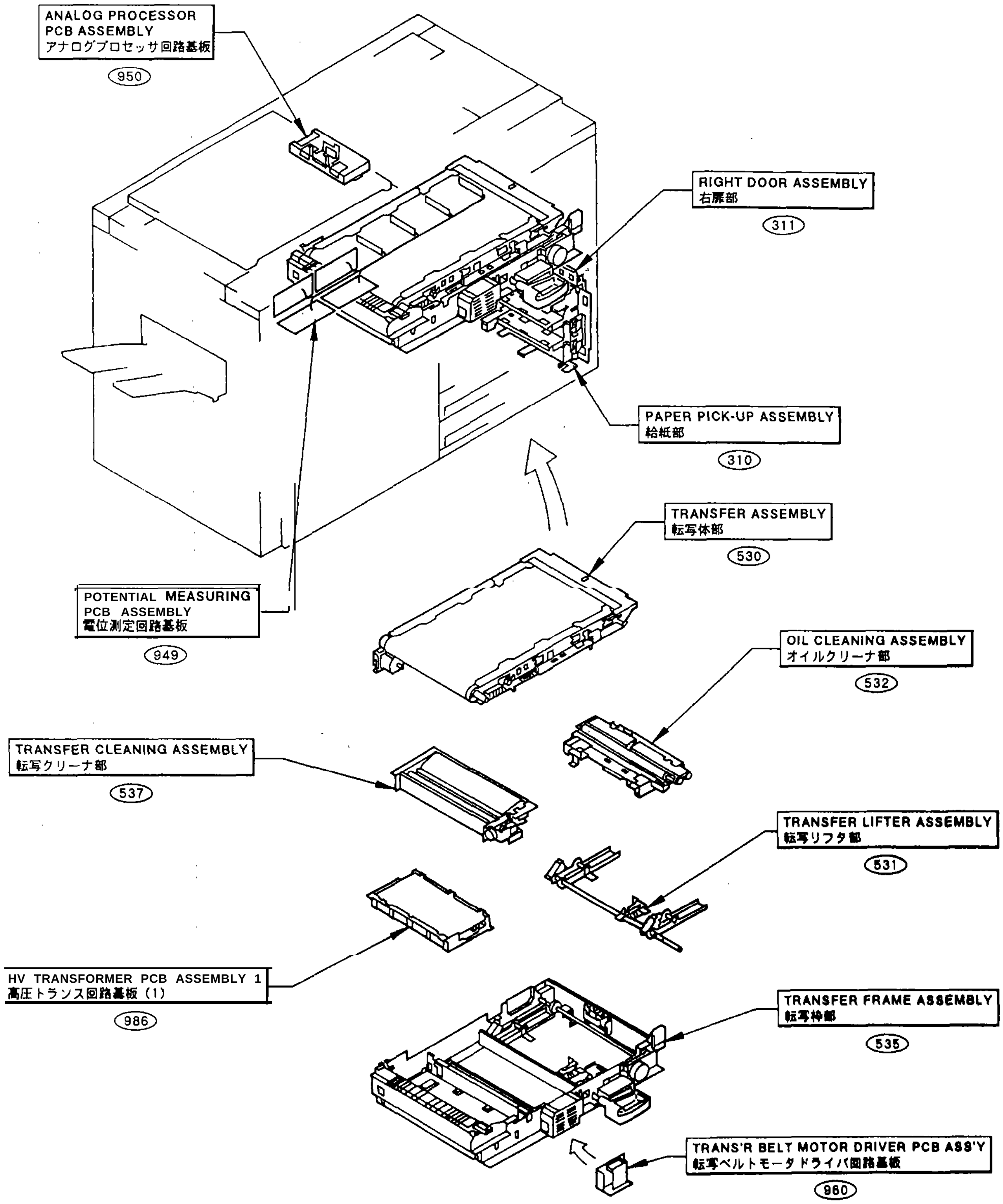

FIGURE A ASSEMBLY LOCATION DIAGRAM (5/6)
主要部品配置図 (5/6)

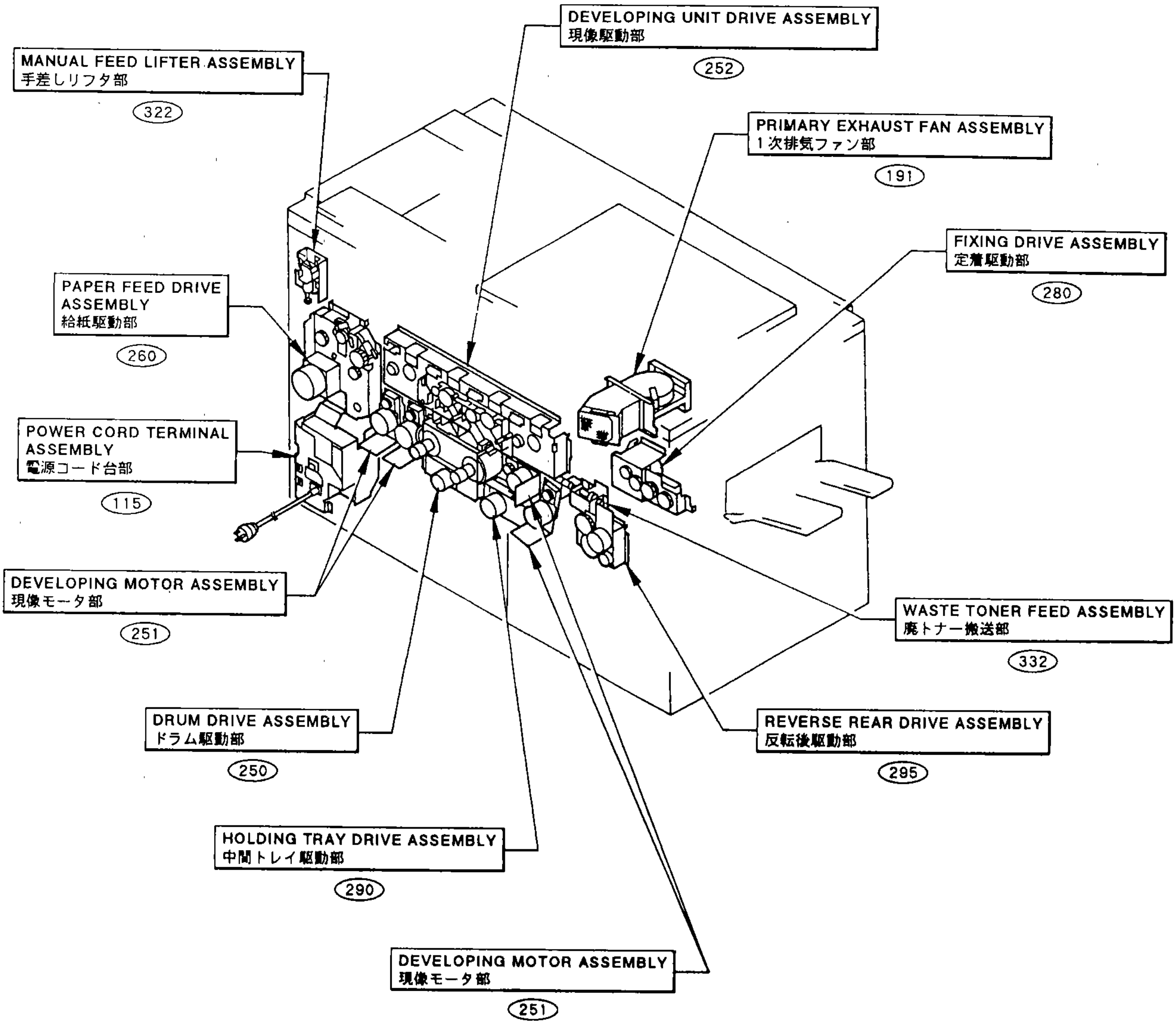

COPYRIGHT © 1997 CANON INC.

FIGURE A ASSEMBLY LOCATION DIAGRAM (6/6)
主要部品配置図 (6/6)

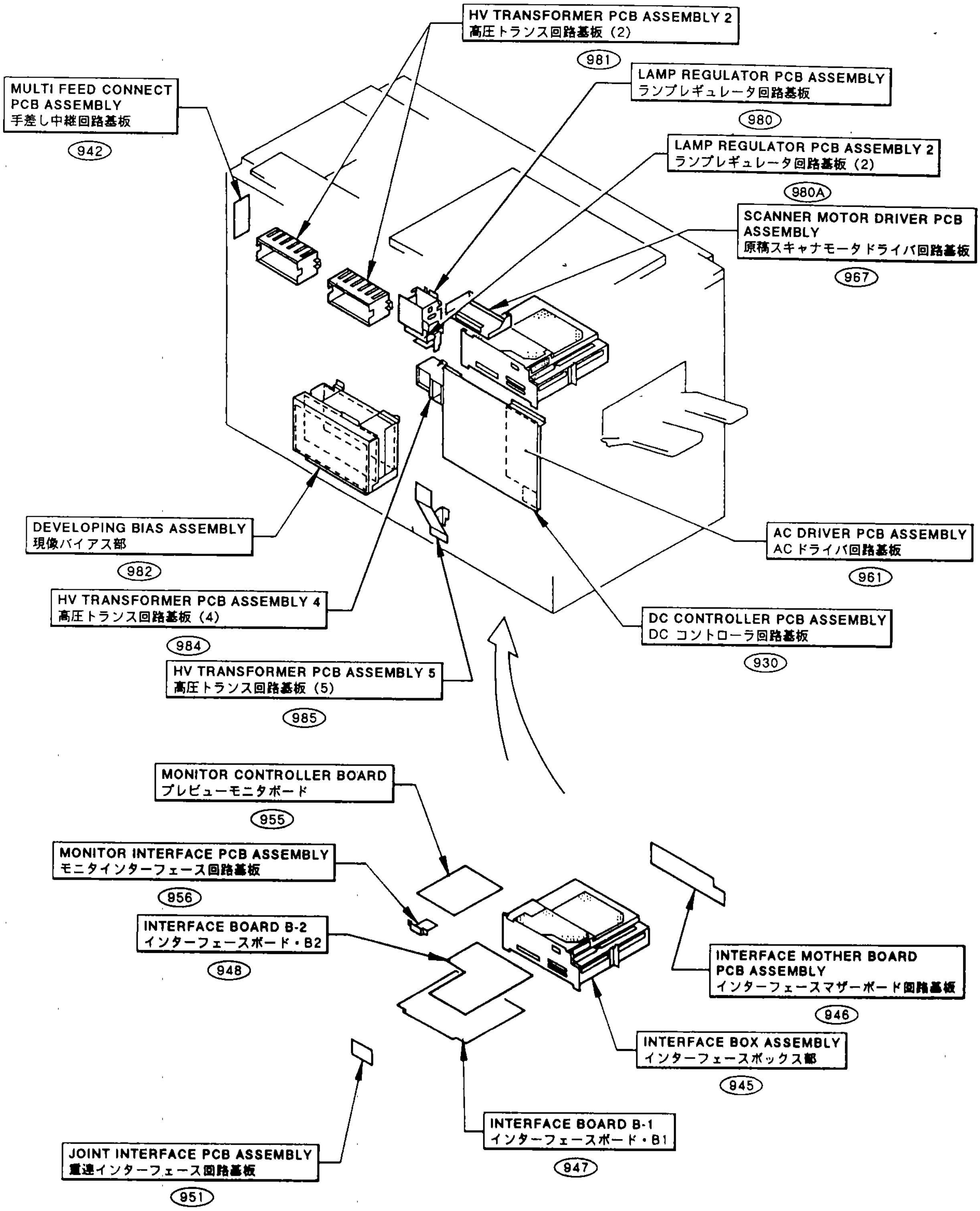

FIGURE 001 ACCESSORIES/SPECIAL TOOLS (1/2)
本体付属品／特殊工具 (1/2)

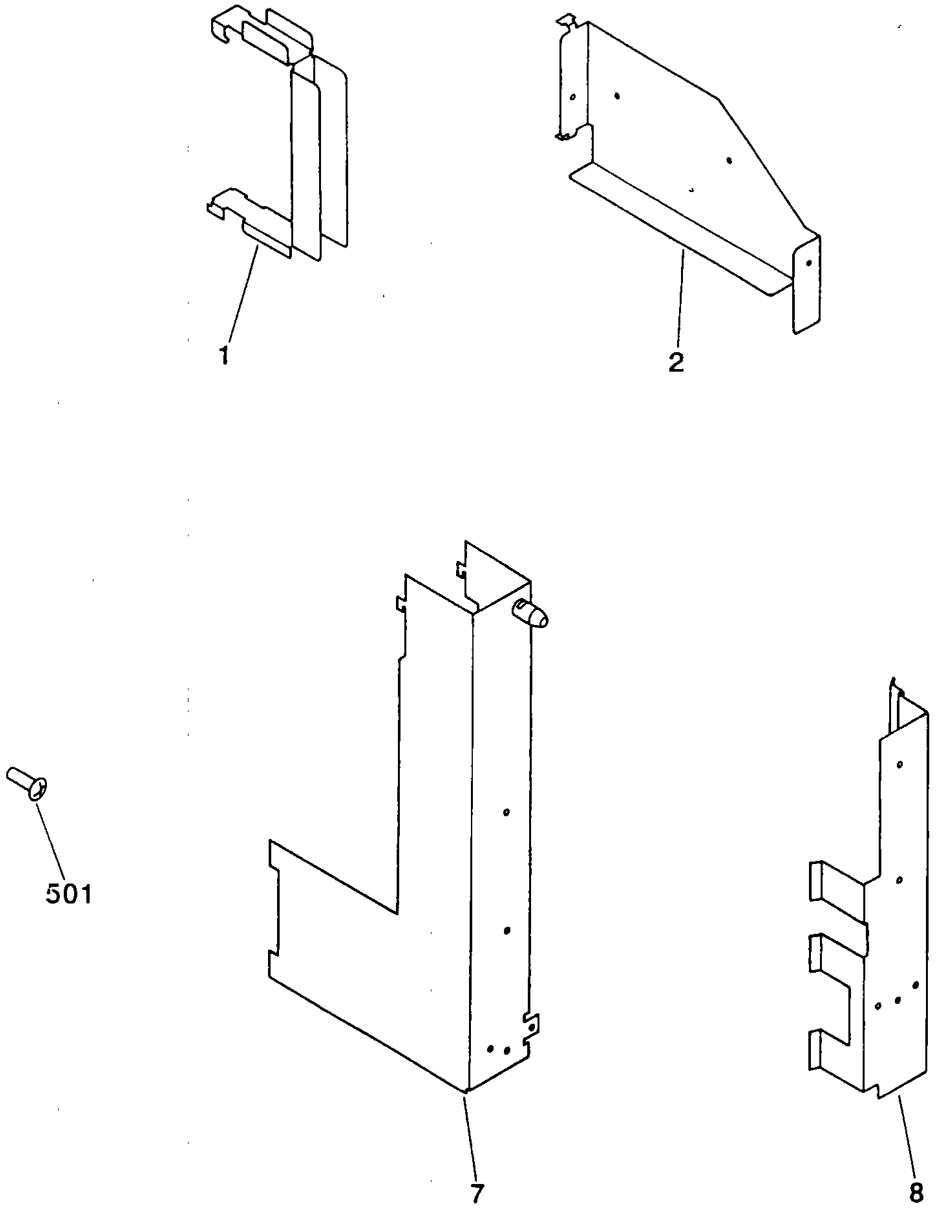

 COPYRIGHT © 1997 CANON INC.

FIGURE 001 ACCESSORIES/SPECIAL TOOLS (2/2)
本体付属品／特殊工具 (2/2)

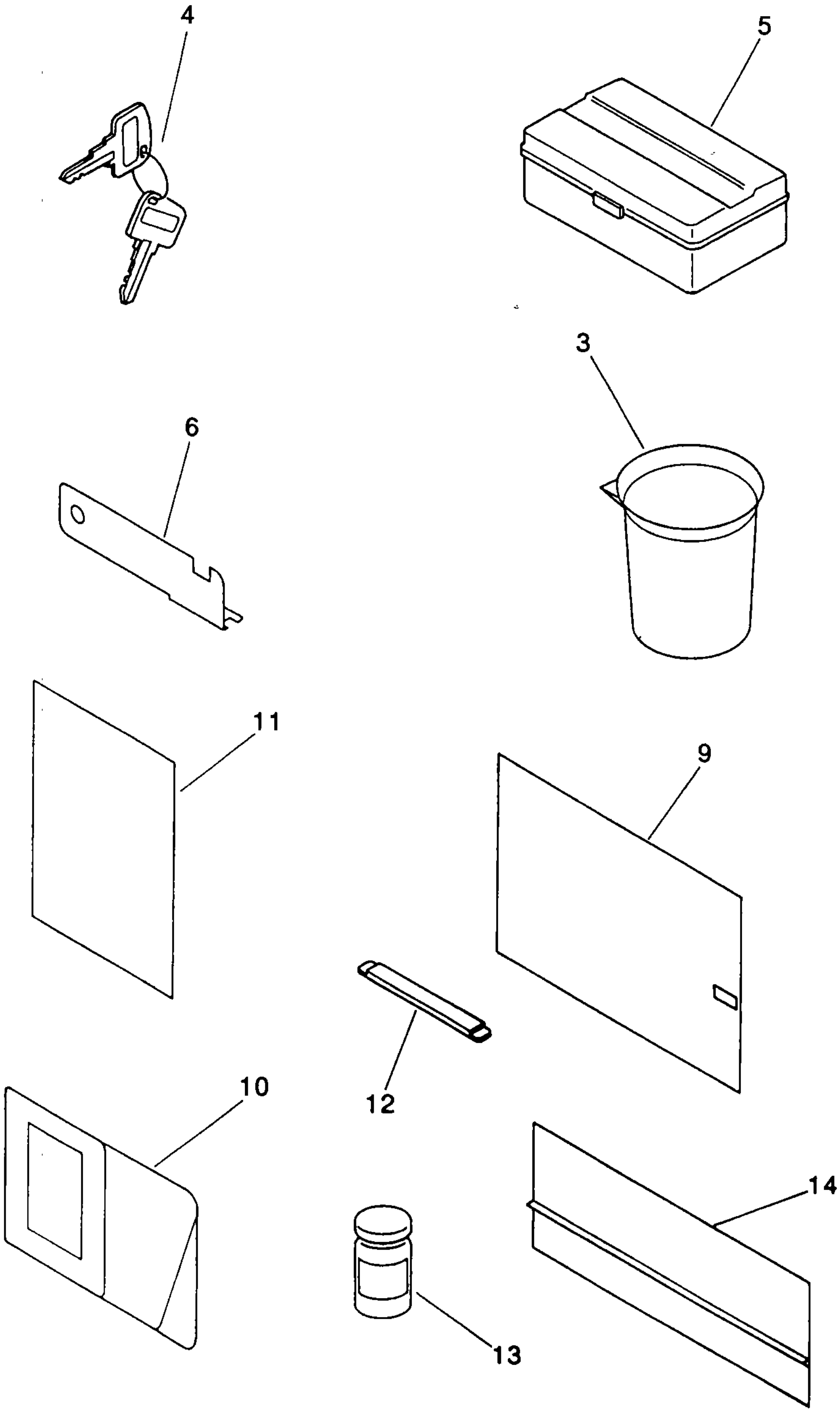

FIGURE & KEY NO.	PART NUMBER	RANK	Q'TY	DESCRIPTION	SERIAL NUMBER / REMARKS
001 –	NPN		RF	ACCESSORIES/SPECIAL TOOLS ホンタイ フゾクヒン/トクシュ コウグ	
1	FF5 – 4281 – 000		2	HANDLE, E トッテ E	
2	FB2 – 4141 – 000		2	PLATE ダッチャク コウグ	
3	FB3 – 5162 – 000		4	CUP, WASTE STARTER スタータ コウカン ヨウキ	
4	FF2 – 5915 – 000		1	KEY, SWITCH スイッチ キー	
5	FM9 – 0313 – 030	N	1	BOX シュウノウ ボックス	
6	FB3 – 5163 – 000		2	PLATE, LASER SHUTTER レーザ シャッタ オシ イタ	
7	FF5 – 4693 – 000		1	MOUNT, BELT EXCHANGE ベルト コウカン ダイ	
8	FB3 – 6793 – 000		1	MOUNT, BELT EXCHANGE, 2 ベルト コウカン ダイ (2)	
9	FB3 – 7096 – 000		2	SHEET, CASSETTE カセット シタジキ	A3
	FB3 – 7097 – 000		2	SHEET, CASSETTE カセット シタジキ	A4
	FB3 – 7098 – 000		2	SHEET, CASSETTE カセット シタジキ	A4R
	FB3 – 7099 – 000		2	SHEET, CASSETTE カセット シタジキ	A5R
	FB3 – 7100 – 000		2	SHEET, CASSETTE カセット シタジキ	B4
	FB3 – 7101 – 000		2	SHEET, CASSETTE カセット シタジキ	B5
	FB3 – 7102 – 000		2	SHEET, CASSETTE カセット シタジキ	B5R
	FB3 – 7103 – 000		2	SHEET, CASSETTE カセット シタジキ	LDR
	FB3 – 7104 – 000		2	SHEET, CASSETTE カセット シタジキ	LGL
	FB3 – 7105 – 000		2	SHEET, CASSETTE カセット シタジキ	LTR
	FB3 – 7106 – 000		2	SHEET, CASSETTE カセット シタジキ	LTR – R
	FB3 – 7107 – 000		2	SHEET, CASSETTE カセット シタジキ	STMT – R
10	FF5 – 5531 – 000		2	CASE, SHEET シタジキ ケース	
11	FB3 – 7172 – 000		1	LABEL, SERVICE サービスマン ラベル	
12	FY9 – 3024 – 000		1	GAUGE, S – B GAP S – B ギャップ ゲージ	
13	FY9 – 6007 – 000		AR	LUBE,TOSPEARL 240,POWDER(15G) トスパール 240	
14	FB3 – 7228 – 000		4	SHEET, DRUM PROTECT ドラム ホゴ シート	
501	XB1 – 2400 – 609		3	SCREW,MACH.,TRUSS HEAD,M4X6 バインド ネジ	

 COPYRIGHT © 1997 CANON INC.

FIGURE 100 EXTERNAL COVERS, PANELS, ETC. (1/2)
外装カバー (1/2)

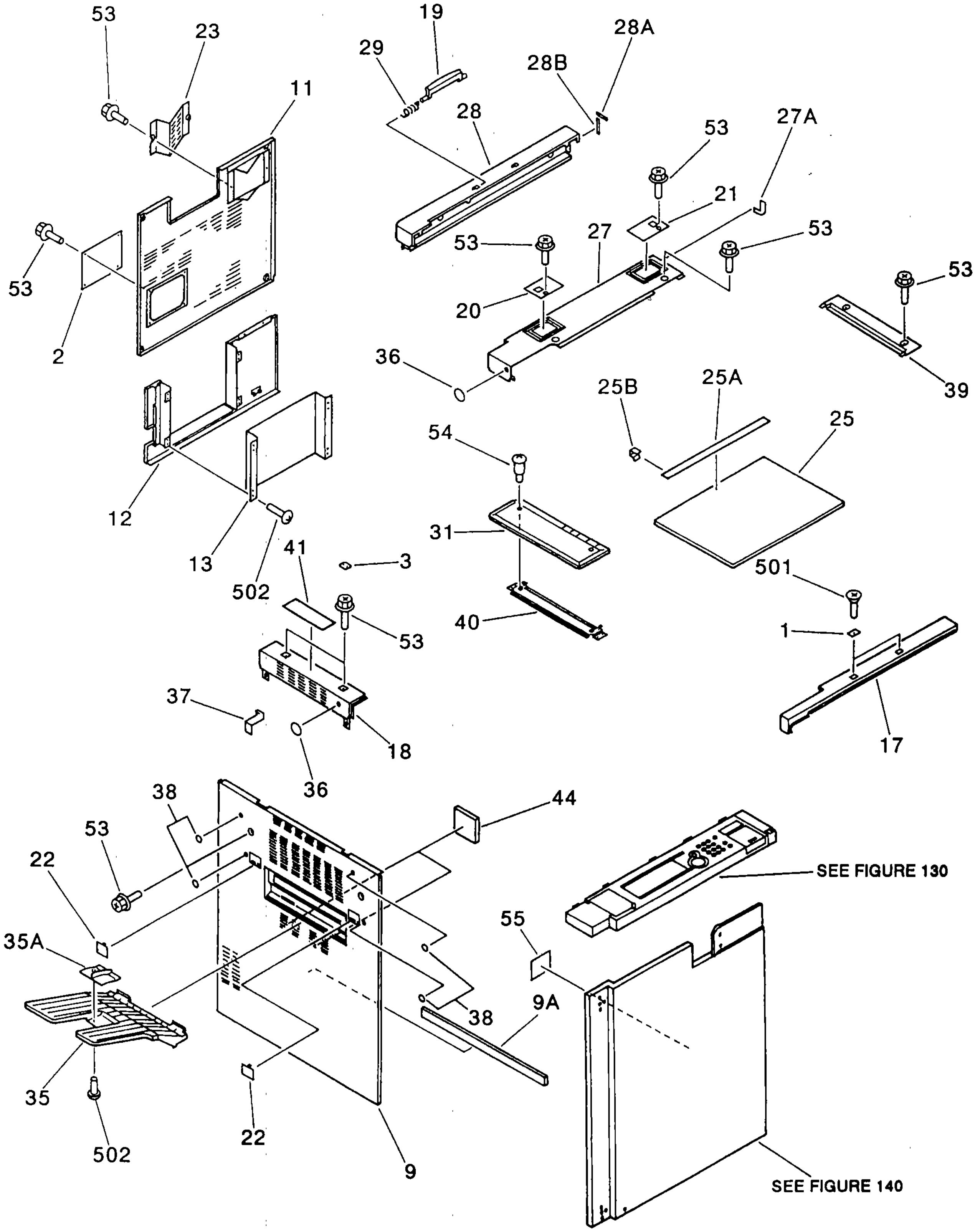

FIGURE 100 EXTERNAL COVERS, PANELS, ETC. (2/2)
外装カバー (2/2)

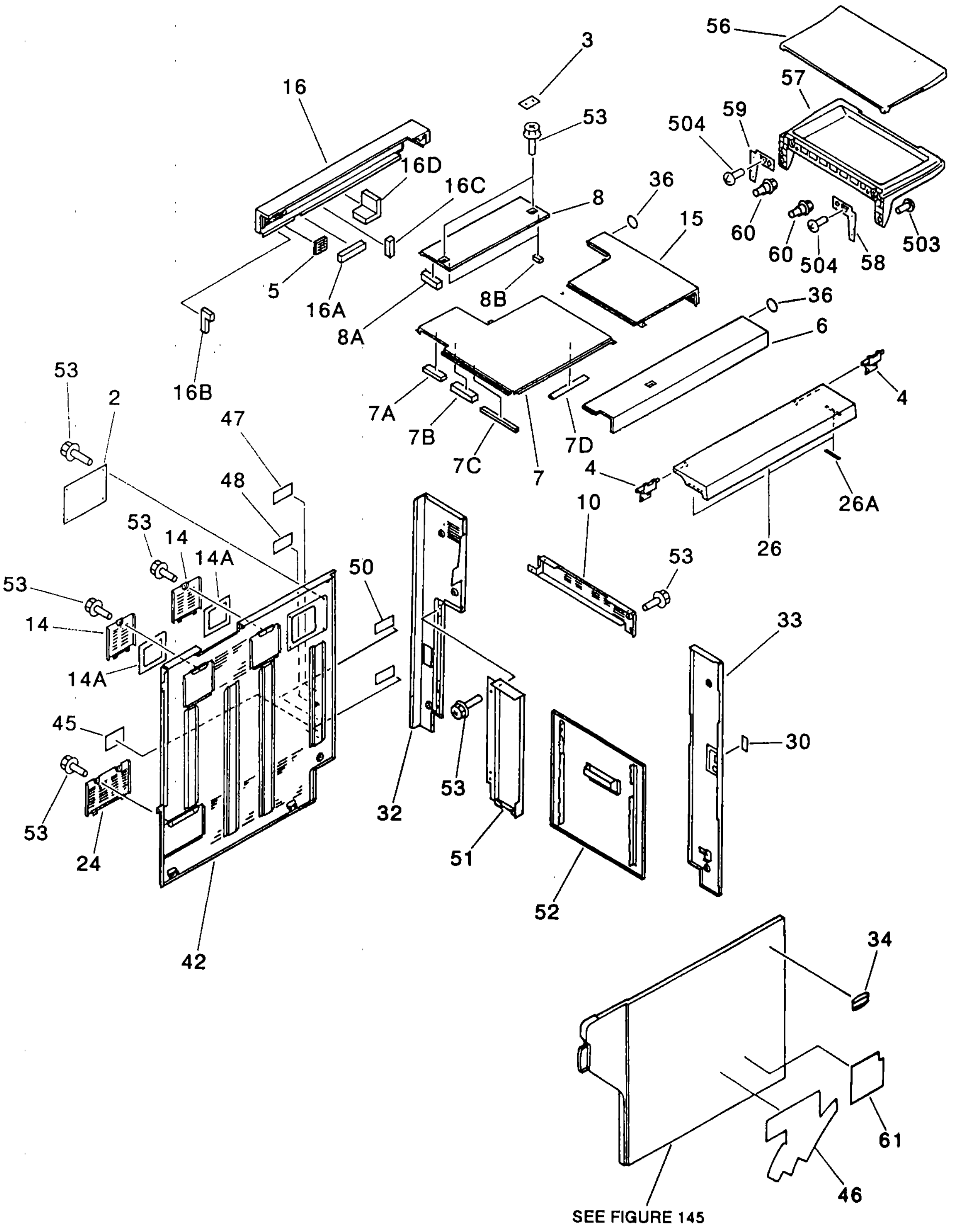

FIGURE & KEY NO.	PART NUMBER	RANK	Q'TY	DESCRIPTION	SERIAL NUMBER / REMARKS
100 –	NPN		RF	EXTERNAL COVERS, PANELS, ETC. ガイソウ カバー	
1	FA3 – 9315 – 000		2	PLATE, COVER メカクシ カバー	
2	FB1 – 7157 – 000		2	COVER メカクシ カバー	
3	FB2 – 2845 – 000		5	PLATE, BLANKING メカクシ バン	
4	FB2 – 3078 – 000		2	HINGE, COVER カバー ヒンジ	
5	FB2 – 3955 – 000		1	FILTER, DUST フィルタ	
6	FB2 – 3952 – 000		1	COVER, FRONT デジタル マエ カバー	
7	FF5 – 4895 – 000		1	COVER, LEFT デジタル ヒダリ カバー	
7A	FB3 – 5583 – 000		1	SEAL, 1 シール (1)	
7B	FB3 – 5592 – 000		1	SEAL, 2 シール (2)	
7C	FB3 – 7561 – 000		1	GASKET ガスケット	
7D	FB3 – 7562 – 000		1	GASKET ガスケット	
8	FF5 – 4896 – 000		1	COVER, REAR, 1 デジタル ウシロ カバー (1)	
8A	FB3 – 5578 – 000		1	SEAL シール	
8B	FB3 – 7560 – 000		1	GASKET ガスケット	
9	FF5 – 5536 – 000		1	PANEL, LEFT ヒダリ カバー	
9A	FB3 – 7230 – 000		1	SEAL, LEFT PANEL ヒダリ カバー シール	
10	FB2 – 3975 – 000		1	PANEL, RIGHT CENTER, UPPER ミギ ナカ カバー (ウエ)	
11	FB2 – 3979 – 000		1	COVER, DC CONTROLLER PCB DC コントローラ カバー	
12	FB2 – 3980 – 000		1	COVER, IPU IPU カバー	
13	FB2 – 3981 – 000		1	LID, IPU IPU フタ	
14	FF5 – 5534 – 000		2	COVER, COOLING FAN 1ジ キュウイン カバー	
14A	FB3 – 7229 – 000		1	SEAL シール	
15	FB2 – 3984 – 000		1	COVER, RIGHT デジタル ミギ カバー	
16	FF5 – 4897 – 000		1	COVER, REAR, 2 デジタル ウシロ カバー (2)	
16A	FB3 – 5579 – 000		1	SEAL, 1 シール (1)	
16B	FB3 – 5580 – 000		1	SEAL, 2 シール (2)	
16C	FB3 – 5581 – 000		1	SEAL, 3 シール (3)	
16D	FB3 – 5582 – 000		1	SEAL, 4 シール (4)	
17	FB2 – 3986 – 000		1	COVER, FRONT マエ カバー	

COPYRIGHT © 1997 CANON INC.

FIGURE & KEY NO.		PART NUMBER	RANK	Q'TY	DESCRIPTION	SERIAL NUMBER / REMARKS
100 –	18	FB2 – 3987 – 000		1	COVER, LEFT ヒダリ カバー	
	19	FB2 – 4004 – 000		1	PLATE, DOCUMENT POSITIONING ゲンコウ ストッパ	
	20	FB2 – 6281 – 000		1	COVER, POCKET, LEFT ポケット カバー (ヒダリ)	
	21	FB2 – 6282 – 000		1	COVER, POCKET, RIGHT ポケット カバー (ミギ)	
	22	FB2 – 8021 – 000		2	CAP, COVER, LEFT カバー キャップ (ヒダリ)	
	23	FB3 – 1327 – 000		1	COVER, EXHAUST 1ジ ハイキ カバー	
	24	FB3 – 1328 – 000		1	COVER, EXHAUST, POWER SUPPLY デンゲン ハイキ カバー	
	25	FF5 – 2350 – 000		1	GLASS, COPYBOARD ゲンコウダイ ガラス	AB SIZE
		FF5 – 2335 – 020		1	GLASS, COPYBOARD ゲンコウダイ ガラス	A/INCH SIZE
		FF5 – 2339 – 020		1	GLASS, COPYBOARD ゲンコウダイ ガラス	AB/INCH SIZE
		FF5 – 2338 – 020		1	GLASS, COPYBOARD ゲンコウダイ ガラス	A SIZE
	25A	FS5 – 8800 – 000		1	PLATE, LENGH INDEX ヨコ サイズ プレート	AB SIZE
		FS5 – 8809 – 000		1	PLATE, LENGH INDEX ヨコ サイズ プレート	A/INCH SIZE
		FS5 – 8811 – 000		1	PLATE, LENGH INDEX ヨコ サイズ プレート	AB/INCH SIZE
		FS5 – 8810 – 000		1	PLATE, LENGH INDEX ヨコ サイズ プレート	A SIZE
	25B	FB1 – 7890 – 000		1	SPRING, LEAF イタ バネ	
	26	FF5 – 4276 – 000		1	COVER, HOPPER ホッパ カバー	
	26A	FB2 – 4130 – 000		2	CUSHION クッション	
	27	FF5 – 4658 – 000		1	COVER, REAR, SCANNER, 1 リーダ ウシロ カバー (1)	
	27A	FB3 – 3414 – 000		1	SEAL, THICKNESS, 1 シール (1)	
	28	FF5 – 4659 – 000		1	COVER, REAR, SCANNER, 2 リーダ ウシロ カバー (2)	
	28A	FB3 – 3415 – 000		1	SEAL, THICKNESS, 2 シール (2)	
	28B	FB3 – 3416 – 000		1	SEAL, THICKNESS, 3 シール (3)	
	29	FS6 – 2116 – 000		1	SPRING, TORSION ネジリ バネ	
	30	FS6 – 8012 – 000		1	LABEL, SWITCH デンゲン スイッチ ラベル	
	31	FF5 – 2308 – 000		1	COVER, UPPER, LEFT ジョウメン ヒダリ カバー	AB SIZE
		FF5 – 2309 – 000		1	COVER, UPPER, LEFT ジョウメン ヒダリ カバー	A/INCH SIZE
		FF5 – 2311 – 000		1	COVER, UPPER, LEFT ジョウメン ヒダリ カバー	AB/INCH SIZE
		FF5 – 2310 – 000		1	COVER, UPPER, LEFT ジョウメン ヒダリ カバー	A SIZE
	32	FB2 – 3976 – 000		1	COVER, REAR, RIGHT ミギ ウシロ カバー	

COPYRIGHT © 1997 CANON INC.

FIGURE & KEY NO.		PART NUMBER	RANK	Q'TY	DESCRIPTION	SERIAL NUMBER / REMARKS
100 –	33	FB2 – 3974 – 000		1	COVER, FRONT, RIGHT ミギ マエ カバー	
	34	FF5 – 4697 – 000		1	EMBLEM エンブレム	JAPANESE/ENGLISH NFH,PFH,RFH
		FF5 – 4698 – 000		1	EMBLEM エンブレム	ENGLISH QFH/GERMAN/ ILLUSTRATION
		FF5 – 4699 – 000		1	EMBLEM エンブレム	FRENCH
	35	FG5 – 6640 – 000		1	TRAY トレイ	
	35A	FB3 – 5593 – 000		1	LIB, TRAY トレイ リブ	
	36	FB2 – 8704 – 000		4	SEAL, 2 シール (2)	
	37	FB2 – 8718 – 000		1	STOP, MIRROR ミラーダイ ストッパ	
	38	FB2 – 4456 – 000		12	SEAL アナフサギ シール	
	39	FC2 – 1797 – 000		1	HOLDER, GLASS, RIGHT ガラス オサエ (ミギ)	
	40	FF5 – 4662 – 000		1	RETAINER, GLASS, LEFT ヒダリ ガラス オサエ	
	41	FS5 – 8828 – 000		1	LABEL, "LEGAL LIMITATION" コピー キンシ ラベル	JAPANESE
		FS5 – 8829 – 000		1	LABEL, "LEGAL LIMITATIONS" コピー キンシ ラベル	ENGLISH NFH,PFH,RFH
		FS5 – 8830 – 000		1	LABEL, "LEGAL LIMITATIONS" コピー キンシ ラベル	FRENCH
		FS5 – 8831 – 000		1	LABEL, "LEGAL LIMITATIONS" コピー キンシ ラベル	GERMAN
		FS5 – 8832 – 000		1	LABEL, "LEGAL LIMITATIONS" コピー キンシ ラベル	ENGLISH QFH,RFH
	42	FB2 – 3978 – 000		1	PANEL, REAR ウシロ カバー	
	44	FB3 – 6319 – 000		2	FILTER, AIR, LOWER フィルタ (シタ)	
	45	FB3 – 8248 – 000		1	LABEL, UL UL ラベル	230V NFH
	46	FB3 – 6804 – 000		1	MARK ブラシ マーク	JAPANESE
		FB3 – 7174 – 000		1	MARK ブラシ マーク	GERMAN/ILLUSTRATION
	47	ME1 – 0058 – 000		1	LABEL, NOISE ノイズ ラベル	ENGLISH NFH
	48	ME1 – 0017 – 000		1	LABEL, "FCC" FCC ラベル	ENGLISH NFH
		ME1 – 0022 – 000		1	LABEL, "GROUNDING" アース セツゾク チュウイ ラベル	ENGLISH PFH,QFH,RFH FRENCH/GERMAN/ ILLUSTRATION
	50	ME1 – 0001 – 000		1	LABEL, "VCCI – 1" VCCI – 1 ラベル	JAPANESE
		ME1 – 0025 – 000		1	LABEL, "LASER CLASS 1" レーザ クラス ラベル	ENGLISH PFH,QFH,RFH FRENCH/GERMAN/ ILLUSTRATION
	51	FB3 – 7178 – 000		1	PANEL, RIGHT REAR ミギ ウシロ カバー	
	52	FB3 – 7179 – 000		1	PANEL, PAPER FEED キュウシ カバー	

COPYRIGHT © 1997 CANON INC.

FIGURE & KEY NO.	PART NUMBER	RANK	Q'TY	DESCRIPTION	SERIAL NUMBER / REMARKS
100 – 53	XA9 – 0629 – 000		AR	SCREW,RS,M4X8 RS タイト ネジ	
54	FS1 – 9010 – 000		1	SCREW,STEPPED,M3X2.2 ダンビス	
55	FS6 – 8048 – 000		1	LABEL, CORONA WIRE タイデンセン タカサ ラベル	
56	FB2 – 4441 – 000		1	TRAY, COPYBOARD, UPPER ゲンコウ オキダイ (ウエ)	
57	FB2 – 4442 – 000		1	TRAY, COPYBOARD, LOWER ゲンコウ オキダイ (シタ)	
58	FB2 – 8701 – 000		1	SUPPORT, COPYBOARD, RIGHT ゲンコウ オキダイ シバン (ミギ)	
59	FB2 – 8702 – 000		1	SUPPORT, COPYBOARD, LEFT ゲンコウ オキダイ シバン (ヒダリ)	
60	FS5 – 9220 – 000		2	SCREW,STEPPED,M4 ダンビス	
61	FS6 – 8392 – 000		1	LABEL, COLOR MARK カラー マーク	230V NFH
501	XB1 – 3400 – 806		2	SCREW,MACH.,C.S. HEAD,M4X8 サラ ネジ	
502	XB1 – 2400 – 609		6	SCREW,MACH.,TRUSS HEAD,M4X6 バインド ネジ	
503	XB1 – 2401 – 006		2	SCREW,MACH.,TRUSS HEAD,M4X10 バインド ネジ	
504	XB1 – 2400 – 609		2	SCREW,MACH.,TRUSS HEAD,M4X6 バインド ネジ	

COPYRIGHT © 1997 CANON INC.

FIGURE 101 MACHINE FRONT PLATE 1
本体前側板（1）

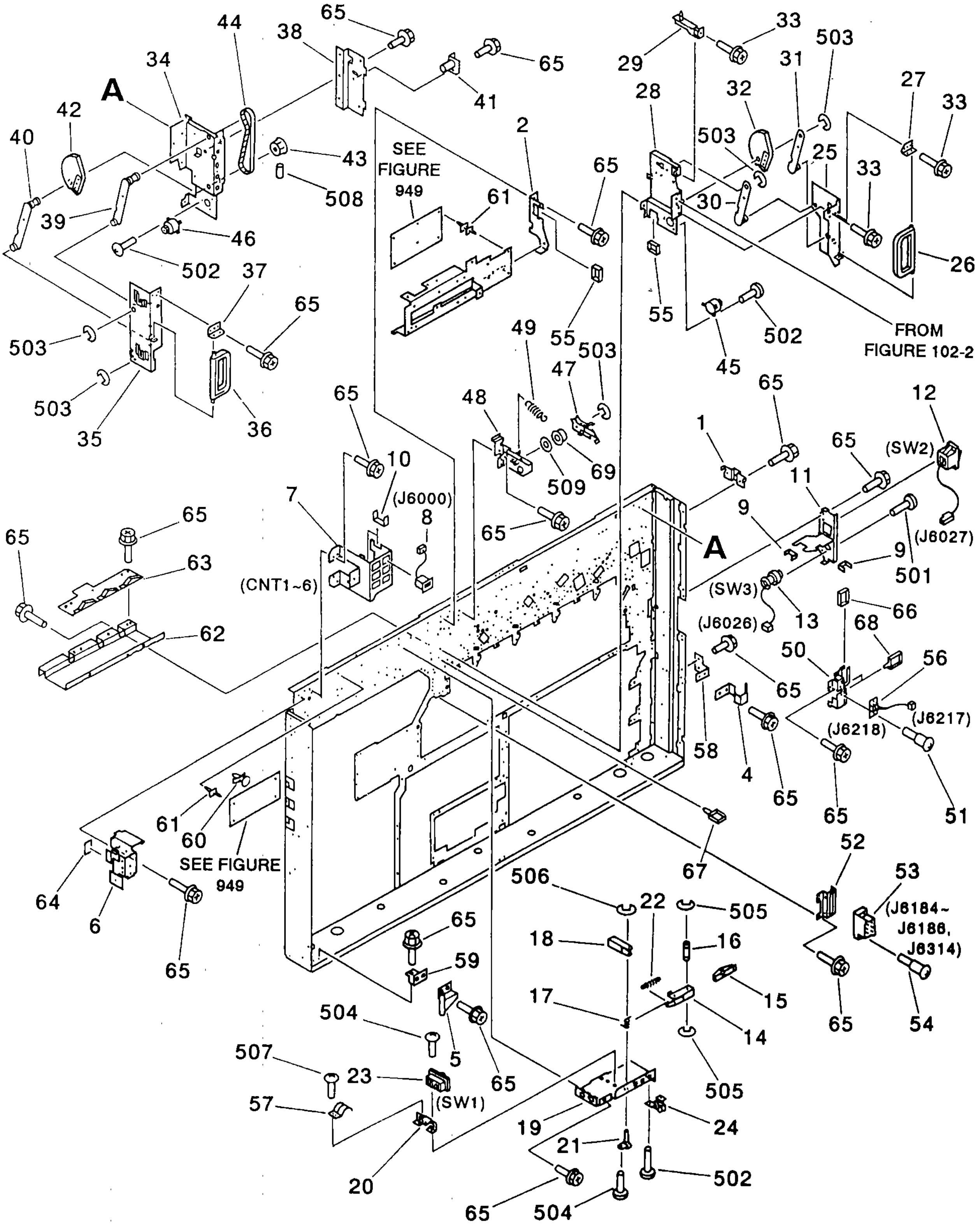

COPYRIGHT © 1997 CANON INC.

FIGURE & KEY NO.	PART NUMBER	RANK	Q'TY	DESCRIPTION	SERIAL NUMBER / REMARKS
101 –	NPN		RF	MACHINE FRONT PLATE 1 ホンタイ マエ ソクバン (1)	
1	FB2 – 3589 – 000		2	PLATE, RIGHT FRONT PANEL ミギ マエ カバー ドメ	
2	FB2 – 3592 – 000		1	PLATE, RIGHT,POTENTIAL CONTROL デンセイ ミギ イタ	
4	FB2 – 3992 – 000		1	HINGE, RIGHT LOWER ヒンジ (ミギ シタ)	
5	FB2 – 3993 – 000		1	HINGE, LEFT LOWER ヒンジ (ヒダリ シタ)	
6	FB2 – 3997 – 000		1	MOUNT, HINGE, LEFT UPPER ヒダリ ウエ ヒンジ ダイ	
7	FB2 – 3950 – 000		1	BRACKET, COUNTER MOUNTING カウンタ トリツケ バン	
8	WG2 – 5140 – 000		6	COUNTER, ELECTROMAGNETIC デンジ カウンタ	CNT1 – 6 J6000
9	WT2 – 5035 – 000		1	CLIP, CABLE エッジ サドル	
10	WT2 – 5031 – 000		3	CLIP, CABLE エッジ サドル	
11	FB2 – 3935 – 000		1	MOUNT, SWITCH スイッチ ダイ	
12	WC1 – 5114 – 000		1	SWITCH, MAIN メイン スイッチ	SW2 J6027
13	FH7 – 6139 – 000		1	SWITCH, KEY キー スイッチ	SW3 J6026
14	FA5 – 4213 – 000		1	MOUNT, LEVER イドウ バン	
15	FA5 – 4214 – 000		1	LEVER, SWITCH スイッチ レバー	
16	FA5 – 4215 – 000		1	ROD イドウ ジク	
17	FA5 – 4216 – 000		1	SPRING, TORSION ネジリ バネ	
18	FB2 – 3565 – 000		1	LEVER, DOOR SWITCH ドア スイッチ レバー	
19	FB2 – 3566 – 000		1	MOUNT, DOOR SWITCH ドア スイッチ ダイ	
20	FB2 – 3567 – 000		1	MOUNT, DOOR SWITCH ドア スイッチ ダイ	
21	FF5 – 4155 – 000		1	SHAFT, DOOR SWITCH ドア スイッチ ジク	
22	FS3 – 2152 – 000		1	SPRING, TENSION ヒッパリ バネ	
23	WC2 – 0185 – 000		1	SWITCH, DOOR ドア スイッチ	SW1
24	XZ9 – 0029 – 000		2	LATCH, ROLLER ACTION, CATCH ローラ キャッチ (メス)	
25	FB2 – 3013 – 000		1	PLATE, MOUNTING, LEFT チュウカン メンバ (ヒダリ)	
26	FB2 – 3016 – 000		1	HANDLE トッテ	
27	FB2 – 3017 – 000		1	MOUNT, HANDLE トッテ ダイ	
28	FF5 – 4267 – 000		1	MOUNT, LEFT, HOPPER ASSEMBLY ホッパ シジ ダイ (ヒダリ)	
29	FF5 – 4268 – 000		1	PLATE, SLIDE スライド バン	
30	FF5 – 4269 – 000		1	ARM, SUPPORTING HOPPER, 1, L ホッパ シジ アーム (ヒダリ 1)	

COPYRIGHT © 1997 CANON INC.

FIGURE & KEY NO.	PART NUMBER	RANK	Q'TY	DESCRIPTION	SERIAL NUMBER / REMARKS
101 – 31	FF5 – 4270 – 000		1	ARM, SUPPORTING HOPPER, 2, L ホッパ シジ アーム (ヒダリ 2)	
32	FS5 – 0859 – 000		1	GEAR, 49T 49T ギア	
33	XA9 – 0629 – 000		3	SCREW,RS,M4X8 RS タイト ネジ	
34	FB2 – 3012 – 000		1	MOUNT, RIGHT, HOPPER ASSEMBLY ホッパ シジ ダイ (ミギ)	
35	FB2 – 3014 – 000		1	PLATE, MOUNTING, RIGHT チュウカン メンバ (ミギ)	
36	FB2 – 3016 – 000		1	HANDLE トッテ	
37	FB2 – 3017 – 000		1	MOUNT, HANDLE トッテ ダイ	
38	FB2 – 4163 – 000		1	PLATE フクバン	
39	FF5 – 4271 – 000		1	ARM, SUPPORTING HOPPER, 1, R ホッパ シジ アーム (ミギ 1)	
40	FF5 – 4272 – 000		1	ARM, SUPPORTING HOPPER, 2, R ホッパ シジ アーム (ミギ 2)	
41	FF5 – 4273 – 000		1	PLATE, TENSION, HOPPER ホッパ シジ テンション バン	
42	FS5 – 0859 – 000		1	GEAR, 49T 49T ギア	
43	FS5 – 3276 – 000		2	GEAR, 32T 32T ギア	
44	XF9 – 0515 – 000		1	BELT, TIMING タイミング ベルト	
45	CD1 – 1735 – 000		1	DAMPER, ROTARY, 1 ロータリ ダンパ (1)	
46	CD1 – 1736 – 000		1	DAMPER, ROTARY, 2 ロータリ ダンパ (2)	
47	FB2 – 3019 – 000		1	ARM, LOCK ロック アーム	
48	FF5 – 4274 – 000		1	GUIDE, HOPPER ホッパ ガイド	
49	FS6 – 2114 – 000		1	SPRING, TENSION ヒッパリ バネ	
50	FB2 – 3947 – 000		1	MOUNT, CONNECTOR, HOPPER ホッパ コネクタ ダイ	
51	RS5 – 9097 – 000		2	SCREW,STEPPED,M3 ダンビス	
52	FB2 – 3674 – 000		1	MOUNT, CONNECTOR コネクタ ダイ	
53	FG5 – 4289 – 000		1	BLACK TONER CABLE クロ トナー チュウケイ ソクセン	J6184 – 6186,6314
54	RS5 – 9001 – 000		2	SCREW,STEPPED,M3.3 ダンビス	
55	WT2 – 0491 – 000		2	CLIP, CABLE ソクセン オサエ	
56	FG5 – 4288 – 000		1	HOPPER RELAY CABLE ホッパ チュウケイ ソクセン	J6217,6218
57	FB3 – 6466 – 000		1	PLATE, GROUNDING アース バン	
58	FB3 – 5591 – 000		1	MOUNT, HINGE, RIGHT LOWER ヒンジ ダイ (ミギ シタ)	
59	FB3 – 7108 – 000		1	MOUNT, HINGE, LEFT LOWER ヒンジ ダイ (ヒダリ シタ)	
60	FH6 – 3598 – 000		6	SPACER, PCB PCB スペーサ	

COPYRIGHT © 1997 CANON INC.

FIGURE & KEY NO.	PART NUMBER	RANK	Q'TY	DESCRIPTION	SERIAL NUMBER / REMARKS
101 – 61	FH6 – 3599 – 000		12	SPACER, PCB PCB スペーサ	
62	FB3 – 6455 – 000		1	MOUNT, GROUNDING PLATE, FRONT アース ダイ (マエ)	
63	FB3 – 6457 – 000		1	PLATE, GROUNDING, FRONT アース バン (マエ)	
64	FB3 – 7531 – 000		1	SHEET, EDGE エッジ シート	
65	XA9 – 0629 – 000		AR	SCREW,RS,M4X8 RS タイト ネジ	
66	WT2 – 5061 – 000		1	SUPPORT, CABLE スクエア ブッシュ	
67	WT2 – 5219 – 000		1	CLAMP, CABLE ロッキング ワイヤ サドル	
68	WT2 – 0317 – 000		2	CLIP, CABLE ロッキング ワイヤ サドル	
69	FS2 – 1222 – 000		1	BUSHING ブッシング	
501	XB4 – 6300 – 609		2	SCREW,TAPPING,PAN HEAD,M3X6 ナベ タッピン ネジ	
502	XB1 – 2300 – 609		AR	SCREW,MACH.,TRUSS HEAD,M3X6 バインド ネジ	
503	XD2 – 1100 – 642		AR	RING,E E リング	
504	XB1 – 2400 – 609		AR	SCREW,MACH.,TRUSS HEAD,M4X6 バインド ネジ	
505	XD2 – 1100 – 322		2	RING,E E リング	
506	XD2 – 1100 – 502		1	RING,E E リング	
507	XB1 – 2400 – 607		2	SCREW,MACH.,TRUSS HEAD,M4X6 バインド ネジ	
508	XB6 – 2400 – 608		4	SETSCREW,M4X6 ロッカク アナツキ トメネジ	
509	XD1 – 1108 – 224		1	SHIM ヒョウジュン ワッシャ	

FIGURE 102 MACHINE FRONT PLATE 2
本体前側板（2）

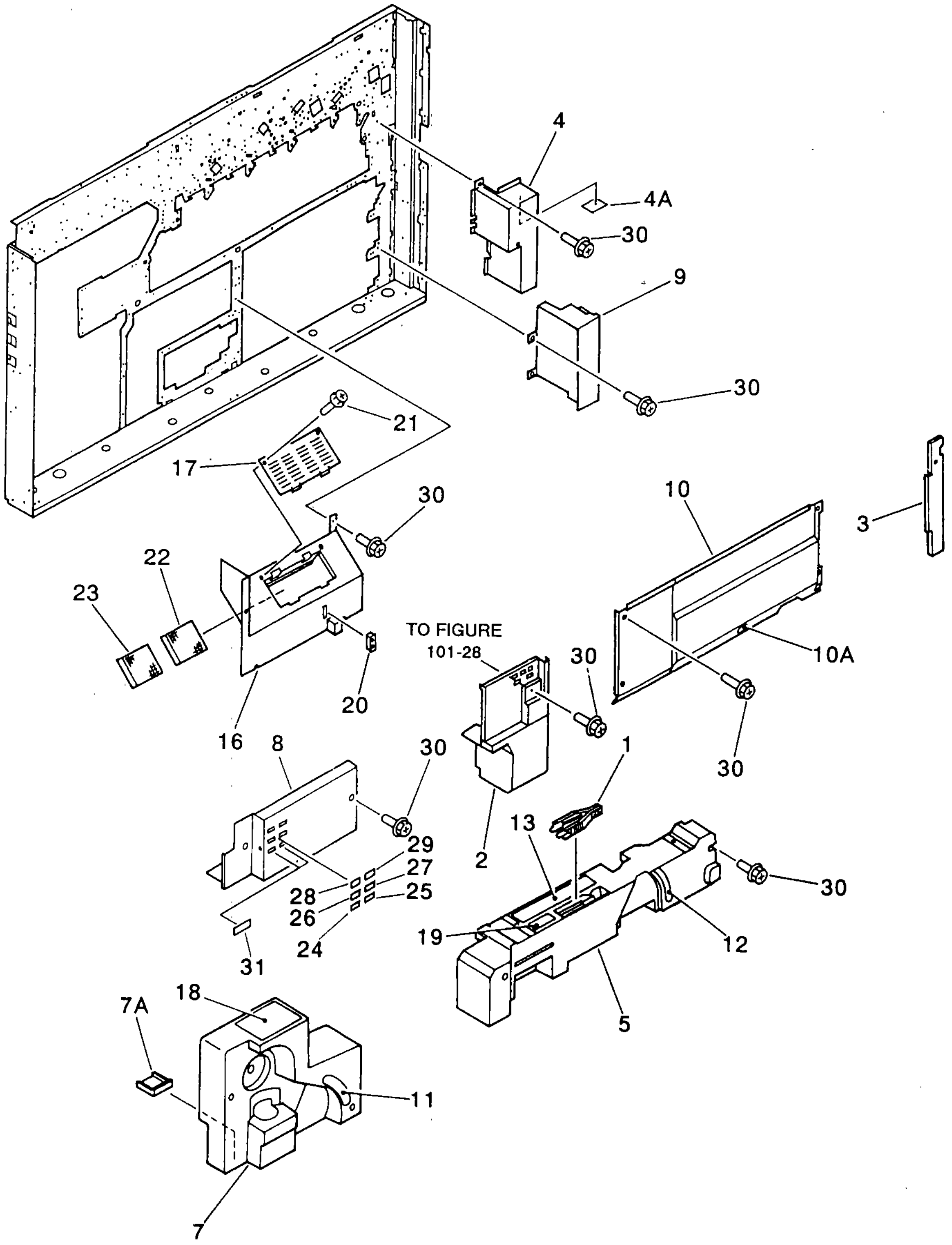

COPYRIGHT © 1997 CANON INC.

FIGURE & KEY NO.	PART NUMBER	RANK	Q'TY	DESCRIPTION	SERIAL NUMBER / REMARKS
102 –	NPN		RF	MACHINE FRONT PLATE 2 ホンタイ マエ ソクバン (2)	
1	FF5 – 4695 – 000		1	JAM CLEANING PINSET ジャム ショリ ピンセット	
2	FB2 – 3957 – 000		1	COVER, INNER, LEFT ヒダリ ウチ カバー	
3	FB2 – 3958 – 000		1	COVER, INNER, RIGHT ミギ ウチ カバー	
4	FF5 – 5541 – 000		1	COVER, MAIN SWITCH メイン スイッチ カバー	
4A	FB3 – 7536 – 000		1	SHEET, INSULATING ゼツエン シート	
5	FB2 – 3960 – 000		1	COVER, TRANSFER, FRONT テンシャ マエ カバー	
7	FF5 – 4235 – 000		1	COVER, FIXING ASSEMBLY テイチャク マエ カバー	
7A	FB3 – 5850 – 000		1	PAD, OIL ABSORPTION オイル パッド	
8	FB2 – 3966 – 000		1	COVER, COUNTER カウンタ カバー	
9	FB2 – 3972 – 000		1	COVER, FRONT LOWER マエ シタ カバー	
10	FF5 – 4277 – 000		1	COVER, FRONT, HOPPER ホッパ マエ カバー	
10A	FS6 – 8018 – 000		1	LABEL, LEVER RELEASE レバー カイジョ ラベル	
11	FS6 – 8015 – 000		1	LABEL, LEVER RELEASE レバー カイジョ ラベル	
12	FS6 – 8017 – 000		1	LABEL, LEVER RELEASE, TRANSFER レバー カイジョ ラベル (テンシャ)	
13	FS6 – 8019 – 000		1	LABEL, CAUTION テンシャ シート チュウイ ラベル	
16	FB2 – 3964 – 000		1	COVER, WASTE, TONER ハイトナー カバー	
17	FB3 – 3915 – 000		1	COVER, FILTER ハイトナー フィルタ カバー	
18	FS6 – 8016 – 000		1	LABEL, "JAM" ジャム ショリ ラベル	
19	FS6 – 8020 – 000		1	LABEL, "JAM – CLEANING" ジャム ショリ ラベル	
20	XZ9 – 0245 – 000		1	CATCH, MAGNET マグネット キャッチ	
21	XA9 – 0722 – 000		2	SCREW,RS,M4X12 RS タイト ネジ	
22	FA6 – 4538 – 000		2	FILTER, AIR, 1 ボウジン フィルタ (1)	
23	FB2 – 3704 – 000		2	FILTER, OZONE, 3 オゾン フィルタ (3)	
24	FS6 – 8036 – 000		1	LABEL, COUNTER, "R" カウンタ ラベル (R)	200V
	FS6 – 8040 – 000		1	LABEL, COUNTER, F – PL カウンタ ラベル (F – PL)	230V NFH,TFH,UFH 240V
	FS6 – 8046 – 000		1	LABEL, COUNTER, PT カウンタ ラベル (PT)	230V PFH
	FS6 – 8042 – 000		1	LABEL, COUNTER, BK – L カウンタ ラベル (BK – L)	230V SFH
25	FS6 – 8037 – 000		1	LABEL, COUNTER, "D" カウンタ ラベル (D)	200V
	FS6 – 8041 – 000		1	LABEL, COUNTER, F – PS カウンタ ラベル (F – PS)	230V NFH,TFH,UFH 240V

COPYRIGHT © 1997 CANON INC.

FIGURE & KEY NO.	PART NUMBER	RANK	Q'TY	DESCRIPTION	SERIAL NUMBER / REMARKS
102 – 25	FS5 – 8842 – 000		1	LABEL, COUNTER, M カウンタ ラベル (M)	230V PFH
	FS6 – 8043 – 000		1	LABEL, COUNTER, BK – S カウンタ ラベル (BK – S)	230V SFH
26	FS5 – 8846 – 000		1	LABEL, COUNTER, C – C カウンタ ラベル (C – C)	200V
	FS6 – 8038 – 000		1	LABEL, COUNTER, F – CL カウンタ ラベル (F – CL)	EXCEPT 200V/230V SFH
	FS5 – 8844 – 000		1	LABEL, COUNTER, F – L カウンタ ラベル (F – L)	230V SFH
27	FS5 – 8847 – 000		1	LABEL, COUNTER, C – P カウンタ ラベル (C – P)	200V
	FS6 – 8039 – 000		1	LABEL, COUNTER, F – CS カウンタ ラベル (F – CS)	EXCEPT 200V/230V SFH
	FS5 – 8845 – 000		1	LABEL, COUNTER, F – S カウンタ ラベル (F – S)	230V SFH
28	FS5 – 8840 – 000		1	LABEL, COUNTER, T カウンタ ラベル (T)	EXCEPT 230V PFH
	FS6 – 8045 – 000		1	LABEL, COUNTER, CT カウンタ ラベル (CT)	230V PFH
29	FS5 – 8843 – 000		1	LABEL, COUNTER, BK カウンタ ラベル (BK)	EXCEPT 230V SFH
	FS6 – 8044 – 000		1	LABEL, COUNTER, ST カウンタ ラベル (ST)	230V SFH
30	XA9 – 0629 – 000		AR	SCREW,RS,M4X8 RS タイト ネジ	
31	FS6 – 8050 – 000		2	SEAL, BLANKING メカクシ シール	200V

 COPYRIGHT © 1997 CANON INC.

FIGURE 103 INTERNAL COMPONENTS 1
本体機械内部（1）

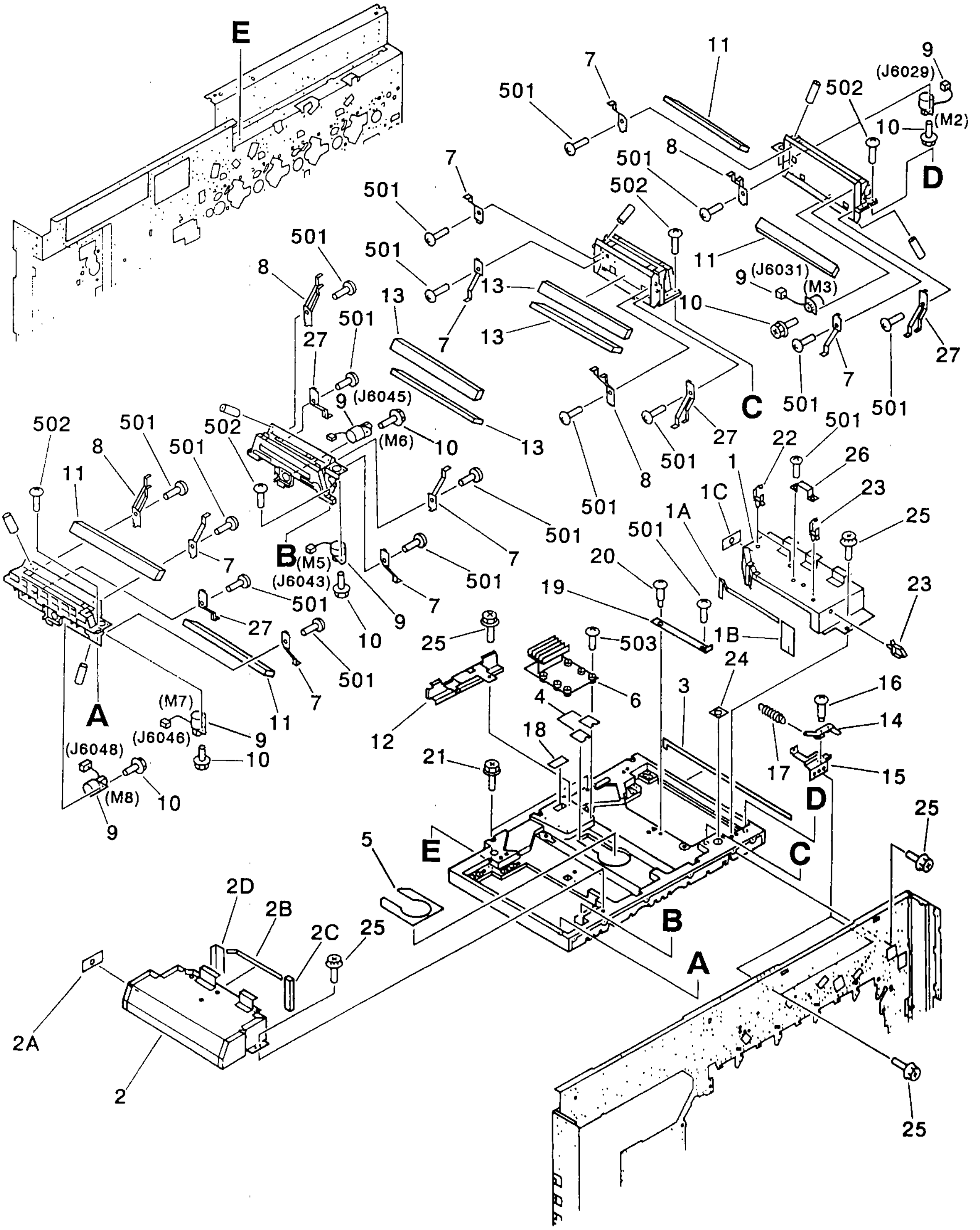

 COPYRIGHT © 1997 CANON INC.

FIGURE & KEY NO.	PART NUMBER	RANK	Q'TY	DESCRIPTION	SERIAL NUMBER / REMARKS
103 –	NPN		RF	INTERNAL COMPONENTS 1 ホンタイ キカイ ナイブ (1)	
1	FF5 – 4129 – 000		1	COVER, MIRROR, RIGHT ミラー カバー (ミギ)	
1A	FB2 – 3938 – 000		1	SEAL, 1 シール (1)	
1B	FB2 – 3939 – 000		1	SEAL, 2 シール (2)	
1C	FB2 – 3940 – 000		1	SEAL, RIGHT, 3 シール (ミギ 3)	
2	FF5 – 4130 – 000		1	COVER, MIRROR, LEFT ミラー カバー (ヒダリ)	
2A	FB2 – 3940 – 000		1	SEAL, RIGHT, 3 シール (ミギ 3)	
2B	FB2 – 3941 – 000		1	SEAL, LEFT, 1 シール (ヒダリ 1)	
2C	FB2 – 3942 – 000		1	SEAL, LEFT, 2 シール (ヒダリ 2)	
2D	FB2 – 3943 – 000		1	SEAL, LEFT, 3 シール (ヒダリ 3)	
3	FB2 – 3937 – 000		1	SEAL, RIGHT シール (ミギ)	
4	FB2 – 3944 – 000		2	SEAL, CENTER シール (ナカ)	
5	FB2 – 3946 – 000		1	SEAL シール	
6	FH6 – 3427 – 000		1	SCANNER MOTOR DRIVER PCB スキャナ モータ ドライバ	
7	FB2 – 2763 – 000		8	SPRING, LEAF イタ バネ	
8	FB2 – 2764 – 000		4	SPRING, LEAF イタ バネ	
9	FH6 – 1095 – 000		6	MOTOR, STEPPING ステッピング モータ	M2,3,5 – 8 J6029,6031 J6043,6045,6046,6048
10	XA9 – 0626 – 000		12	SCREW,M3X6 ネジ	
11	FN5 – 4056 – 000		4	MIRROR, 2 ミラー (2)	
12	FB3 – 5166 – 000		1	GUIDE, CABLE ソクセン ガイド	
13	FN5 – 4055 – 000		4	MIRROR, 1 ミラー (1)	
14	FB2 – 2809 – 000		2	LINK アーム	
15	FB2 – 2810 – 000		2	BASE ベース	
16	FS2 – 9407 – 000		2	SCREW, STEPPED, M3X13.6 ダンビス	
17	FS3 – 2921 – 000		2	SPRING, TENSION ヒッパリ バネ	
18	FB2 – 9467 – 000		1	SEAL シール	
19	FB2 – 3643 – 000		2	PLATE ガタ トリ バン	
20	FS1 – 9169 – 000		2	SCREW,STEPPED,M3 ダンビス	
21	XA9 – 0632 – 000		4	SCREW,M4X26 ネジ	
22	WT2 – 0494 – 000		AR	CLAMP, CABLE ソクセン オサエ	

COPYRIGHT © 1997 CANON INC.

FIGURE & KEY NO.	PART NUMBER	RANK	Q'TY	DESCRIPTION	SERIAL NUMBER / REMARKS
103 – 23	WT2 – 0317 – 000		AR	CLIP, CABLE ロッキング ワイヤ サドル	
24	FB2 – 3945 – 000		2	SEAL シール	
25	XA9 – 0629 – 000		AR	SCREW,RS,M4X8 RS タイト ネジ	
26	FB3 – 4098 – 000		3	CLAMP, CORD コード クランプ	
27	FF5 – 5745 – 000		4	SPRING, LEAF イタ バネ	
501	XB1 – 2400 – 609		AR	SCREW,MACH.,TRUSS HEAD,M4X6 バインド ネジ	
502	XB2 – 8402 – 009		12	SCREW,W/WASHER,M4X20 バネツキ バインド ネジ	
503	XB1 – 2402 – 009		4	SCREW,MACH.,TRUSS HEAD,M4X20 バインド ネジ	

COPYRIGHT © 1997 CANON INC.

FIGURE 104 INTERNAL COMPONENTS 2
本体機械内部（2）

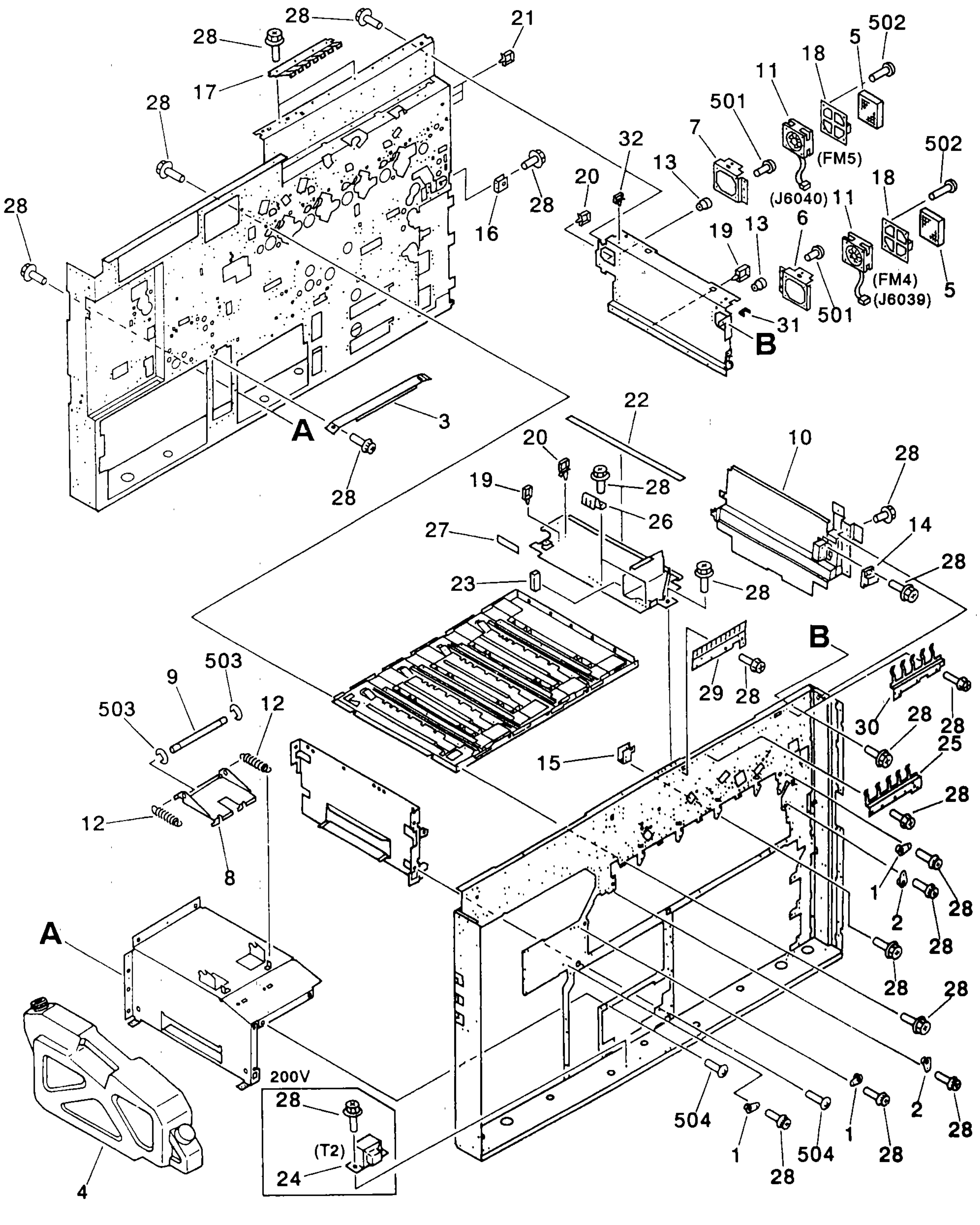

COPYRIGHT © 1997 CANON INC.
CANON COLOR LASER COPIER 1000 REV.1 MAR. 1997 PRINTED IN JAPAN (IMPRIME AU JAPON)

FIGURE & KEY NO.	PART NUMBER	RANK	Q'TY	DESCRIPTION	SERIAL NUMBER / REMARKS
104 –	NPN		RF	INTERNAL COMPONENTS 2 ホンタイ キカイ ナイブ (2)	
1	FB2 – 3664 – 000		4	SUPPORT, PIN, 1 ジク ウケ (1)	
2	FB2 – 3665 – 000		4	SUPPORT, PIN, 2 ジク ウケ (2)	
3	FB2 – 3666 – 000		1	PLATE, GUIDE ナカ マエ ガイド	
4	FB2 – 3670 – 000		1	BOX, WASTE TONER ハイトナー ボックス	
5	FA6 – 4538 – 000		2	FILTER, AIR, 1 ボウジン フィルタ (1)	
6	FB3 – 7225 – 000		1	MOUNT, FAN, RIGHT レーザ ファン ダイ (ミギ)	
7	FB3 – 7226 – 000		1	MOUNT, FAN, LEFT レーザ ファン ダイ (ヒダリ)	
8	FB2 – 9471 – 000		1	ARM, DAMPER ダンパ アーム	
9	FB2 – 9472 – 000		1	ROD, DAMPER ダンパ ジク	
10	FB2 – 9474 – 000		1	COVER, RIGHT CENTER ミギ ナカ シタ カバー	
11	FH6 – 1334 – 000		2	FAN ファン	FM4,5 J6039,6040
12	FS6 – 2367 – 000		2	SPRING, TENSION ヒッパリ バネ	
13	XH9 – 0014 – 000		6	BUSHING, RUBBER ブッシング	
14	XZ9 – 0397 – 000		1	LATCH, MAGNET マグネット ラッチ	
15	FF5 – 4810 – 000		1	PLATE, STOP, FRONT ストッパ バン (マエ)	
16	FF5 – 5519 – 000		1	PLATE, STOP, RIGHT ストッパ バン (ミギ)	
17	FB3 – 6453 – 000		1	PLATE, GROUNDING, REAR アース バン (オク)	
18	FB3 – 7227 – 000		2	MOUNT, FILTER フィルタ ダイ	
19	WT2 – 0317 – 000		AR	CLIP, CABLE ロッキング ワイヤ サドル	
20	WT2 – 0494 – 000		2	CLAMP, CABLE ソクセン オサエ	
21	WT2 – 5219 – 000		3	CLAMP, CABLE ロッキング ワイヤ サドル	
22	FB3 – 5588 – 000		1	SEAL, 2 シール (2)	
23	FB3 – 5590 – 000		1	SEAL シール	
24	FH3 – 0816 – 000		1	TRANSFORMER, 200V ヒータ トランス	200V LFH T2
25	FB3 – 7526 – 000		1	PLATE, GROUNDING, 2 アース バン (2)	
26	FB3 – 6462 – 000		2	PLATE, GROUNDING, SMALL アース バン (ショウ)	230/240V
27	FB3 – 7085 – 000		1	SHEET, EDGE エッジ シート	
28	XA9 – 0629 – 000		AR	SCREW,RS,M4X8 RS タイト ネジ	
29	FB3 – 7527 – 000		1	PLATE, GROUNDING, 3 アース バン (3)	

FIGURE & KEY NO.	PART NUMBER	RANK	Q'TY	DESCRIPTION	SERIAL NUMBER / REMARKS
104 - 30	FB3 - 7525 - 000		1	PLATE, GROUNDING, 1 アース バン (1)	
31	WT2 - 5056 - 000		4	CLIP, CABLE エッジ サドル	
32	WT2 - 0507 - 000		5	CLAMP クランプ	
501	XB1 - 2301 - 209		6	SCREW,MACH.,TRUSS HEAD,M3X12 バインド ネジ	
502	XB1 - 2402 - 509		6	SCREW,MACH.,TRUSS HEAD,M4X25 バインド ネジ	
503	XD2 - 1100 - 642		2	RING,E E リング	
504	XB1 - 2400 - 609		AR	SCREW,MACH.,TRUSS HEAD,M4X6 バインド ネジ	

COPYRIGHT © 1997 CANON INC.

FIGURE 105 INTERNAL COMPONENTS 3
本体機械内部（3）

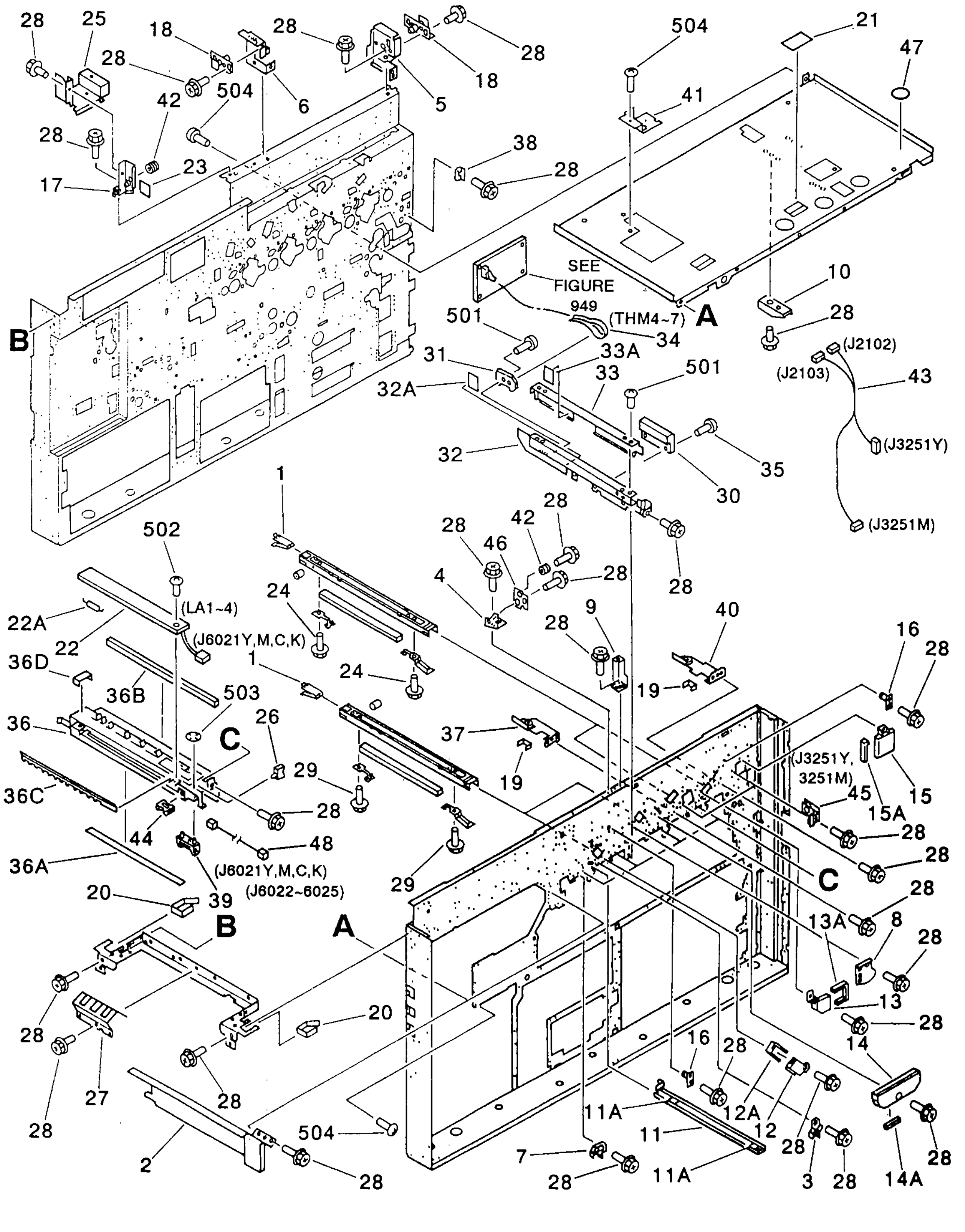

COPYRIGHT © 1997 CANON INC.

FIGURE & KEY NO.	PART NUMBER	RANK	Q'TY	DESCRIPTION	SERIAL NUMBER / REMARKS
105 –	NPN		RF	INTERNAL COMPONENTS 3 ホンタイ キカイ ナイブ (3)	
1	FB2 – 3645 – 000		4	HOLDER, MIRROR, REAR ミラー バネ ウシロ	
2	FB2 – 3657 – 000		1	PLATE, CABLE タバセン カバー	
3	FB2 – 3672 – 000		4	COVER, 1 カバー (1)	
4	FB2 – 3951 – 000		1	PLATE, STOP, SCANNER, FRONT リーダストッパ (マエ)	
5	FB2 – 3995 – 000		1	HOLDING PLATE, DRUM, RIGHT ドラム コテイ バン (ミギ)	
6	FB2 – 3996 – 000		1	HOLDING PLATE, DRUM, LEFT ドラム コテイ バン (ヒダリ)	
7	FB2 – 4005 – 000		4	COVER, CABLE, 2 ソクセン カバー (2)	
8	FB2 – 4009 – 000		1	PLATE, BLANKING メクラ バン	
9	FB3 – 3196 – 000		1	PLATE, LOCK チュウカン ロック ダイ	
10	FC1 – 4757 – 000		4	HOLDER, FEEDER ASSEMBLY ハンソウ ブ オサエ	
11	FF5 – 4131 – 000		4	GLASS, DUST – PROOF ボウジン ガラス	
11A	FB2 – 2788 – 000		8	TAPE テープ	
12	FF5 – 4133 – 000		1	CAP, 3 キャップ	
12A	FB2 – 3936 – 000		1	SEAL, 14 シール (14)	
13	FF5 – 4134 – 000		1	CAP, 1 キャップ (1)	
13A	FB2 – 3936 – 000		1	SEAL, 14 シール (14)	
14	FF5 – 4135 – 000		1	CAP, 2 キャップ (2)	
14A	FB2 – 4008 – 000		1	SEAL, 2 シール (2)	
15	FF5 – 4136 – 000		3	CAP, BD キャップ (BD)	
15A	FB2 – 4007 – 000		3	SEAL, BEAM DETECT ビーム ディテクタ シール	
16	FF5 – 4137 – 000		2	PIN, POSITIONING イチギメ ピン	
17	FF5 – 4312 – 000		1	PLATE, STOP, SCANNER, REAR リーダストッパ (ウシロ)	
18	FF5 – 4661 – 000		2	PIN, DOCUMENT SCANNER ドキュメント スキャナ コテイ ジク	
19	WT2 – 5035 – 000		2	CLIP, CABLE エッジ サドル	
20	WT2 – 0491 – 000		2	CLIP, CABLE ソクセン オサエ	
21	FB3 – 7235 – 000		1	SEAL,COVER カバー シール	
22	FG5 – 4326 – 000		4	EXPOSURE LAMP PCB ASSEMBLY マエ ロコウ カイロ キバン	LA1 – 4 J6021Y,6021M J6021C,6021K
22A	FH7 – 3319 – 000		9	LAMP ARRAY, FUSE ヒューズ ランプ アレイ	
23	FB3 – 7079 – 000		1	SHEET シート	

FIGURE & KEY NO.		PART NUMBER	RANK	Q'TY	DESCRIPTION	SERIAL NUMBER / REMARKS
105 –	24	XA9 – 0629 – 000		2	SCREW,RS,M4X8 RS タイト ネジ	
	25	FB3 – 5577 – 000		1	PLATE シキリ バン	
	26	WT2 – 5026 – 000		4	CLIP, CABLE クランプ	
	27	FB3 – 6459 – 000		1	PLATE, GROUNDING, LEFT アース バン (ヒダリ)	
	28	XA9 – 0629 – 000		AR	SCREW,RS,M4X8 RS タイト ネジ	
	29	XA9 – 0629 – 000		2	SCREW,RS,M4X8 RS タイト ネジ	
	30	FA6 – 2182 – 000		8	PLATE, PROTECTION ホゴ イタ	
	31	FA4 – 8614 – 000		4	HOLDER, THERMISTOR サーミスタ ホルダ	
	32	FF5 – 5414 – 000		4	MOUNT, TONER SENSOR トナー ケンチ ダイ	
	32A	FB3 – 6314 – 000		4	SEAL シール	
	33	FF5 – 5415 – 000		4	COVER, TONER SENSOR トナー センサ カバー	
	33A	FB3 – 6314 – 000		4	SEAL シール	
	34	FH7 – 7408 – 000		4	THERMISTOR サーミスタ	THM4 – 7
	35	XA9 – 0101 – 000		8	SCREW,INSUL.,TRUSS HEAD, M4X20 ゼツエン ビス	
	36	FF5 – 4337 – 000		4	RAIL, PRIMARY 1ジ レール	
	36A	FB2 – 2962 – 000		4	FILTER, DUST – PROOF フィルタ	
	36B	FB3 – 1310 – 000		4	SEAL, RIGHT シール (ミギ)	
	36C	FB3 – 1311 – 000		4	SEAL, LEFT シール (ヒダリ)	
	36D	FB3 – 5602 – 000		4	SEAL, REAR シール (ウシロ)	
	37	FG5 – 4056 – 000		1	BEAM DETECT MIRROR, 2 ビーム ディテクタ ミラー (2)	
	38	FB2 – 3934 – 000		1	MOUNT トリツケ ダイ	
	39	FB2 – 2963 – 000		1	HOLDER, PIN ピン ホルダ	
	40	FG5 – 4055 – 000		1	BEAM DETECT MIRROR, 1 ビーム ディテクタ ミラー (1)	
	41	FB2 – 9470 – 000		1	PLATE, STOP ストッパ	
	42	FB2 – 6310 – 000		2	BUSHING, RUBBER ゴム ブッシュ	
	43	FG5 – 4291 – 000		1	BEAM DETECT CABLE Y.M ビーム ディテクタ ソクセン (Y.M)	J2102,2103,3251M, J3251Y
	44	WT2 – 5056 – 000		6	CLIP, CABLE エッジ サドル	
	45	FG5 – 4057 – 000		2	FRONT BEAM DETECT ASSEMBLY マエ ビーム ディテクタ ブ	J3251M,3251Y
	46	FB3 – 3410 – 000		1	PLATE, RIGHT ミギ コテイ ホジョ バン	
	47	FS6 – 8035 – 000		4	LABEL, "CUP POSITION" カイシュウ カップ イチ ラベル	

COPYRIGHT © 1997 CANON INC.

FIGURE & KEY NO.	PART NUMBER	RANK	Q'TY	DESCRIPTION	SERIAL NUMBER / REMARKS
105 – 48	FG5 – 4087 – 000		4	HARNESS, PRECOND. EXPOSURE マエ ロコウ タバセン	J6021Y,M,C,K J6022 – 6025
501	XB1 – 2300 – 409		12	SCREW,MACH.,TRUSS HEAD,M3X4 バインド ネジ	
502	XB1 – 2300 – 607		4	SCREW,MACH.,TRUSS HEAD,M3X6 バインド ネジ	
503	XD2 – 2300 – 202		8	RING,TOOTHED LOCK ハツキ トメワ	
504	XB1 – 2400 – 609		AR	SCREW,MACH.,TRUSS HEAD,M4X6 バインド ネジ	

FIGURE 106 INTERNAL COMPONENTS 4
本体機械内部（4）

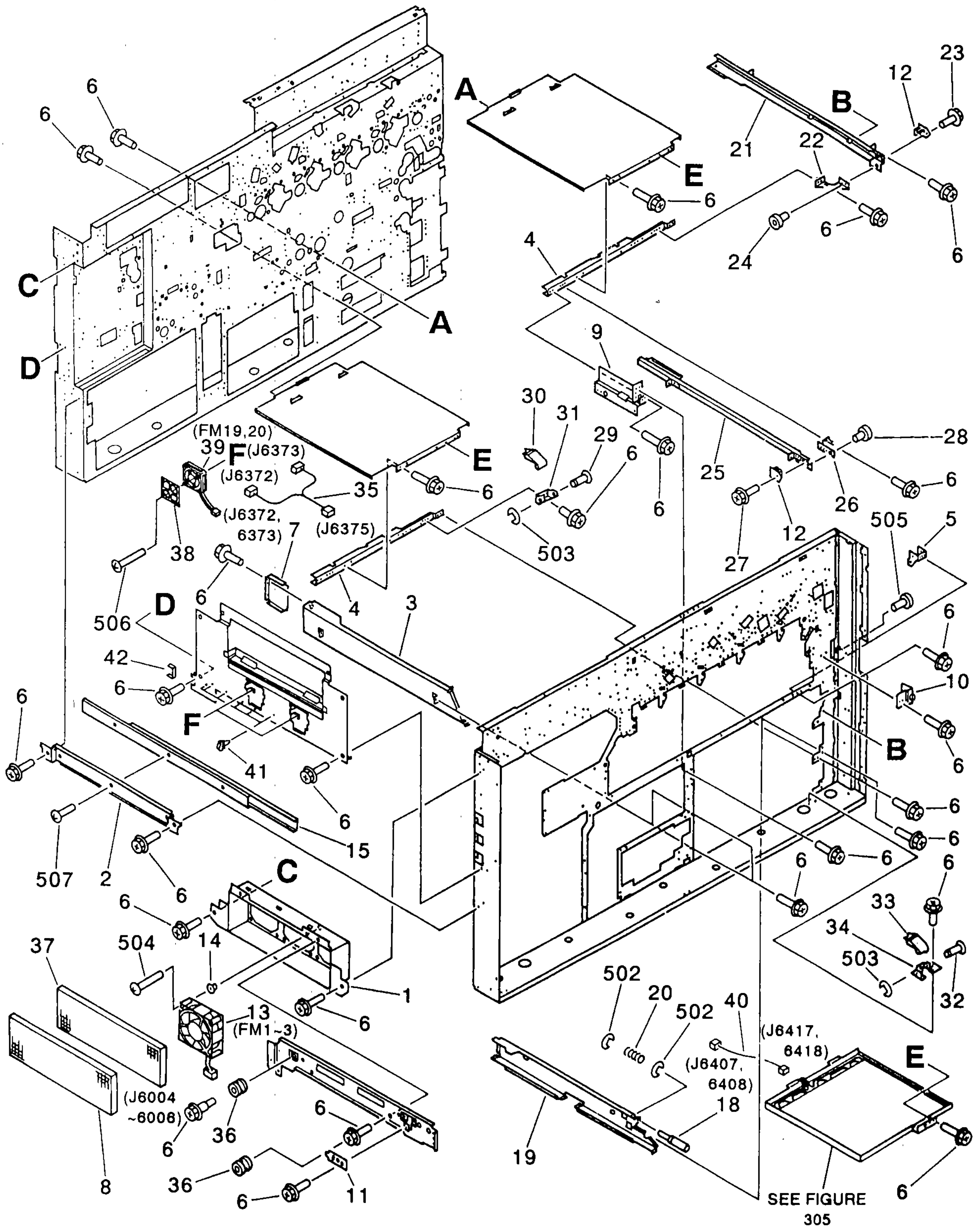

COPYRIGHT © 1997 CANON INC.
CANON COLOR LASER COPIER 1000 REV.1 MAR. 1997 PRINTED IN JAPAN (IMPRIME AU JAPON)

FIGURE & KEY NO.	PART NUMBER	RANK	Q'TY	DESCRIPTION	SERIAL NUMBER / REMARKS
106 –	NPN		RF	INTERNAL COMPONENTS 4 ホンタイ キカイ ナイブ (4)	
1	FB2 – 3588 – 000		1	MOUNT, FAN ハイシ ファン バン	
2	FB2 – 3617 – 000		1	PLATE, RAIL, LEFT ヒダリ アキュライト バン	
3	FB2 – 3631 – 000		2	RAIL, CASSETTE, LEFT カセット レール (ヒダリ)	
4	FB2 – 3634 – 000		2	PLATE, CONNECTING, LOWER シタ レンケツ バン	
5	FF5 – 4899 – 000		1	MOUNT, HOOK フック シダイ	
6	XA9 – 0629 – 000		AR	SCREW,RS,M4X8 RS タイト ネジ	
7	FB2 – 3642 – 000		2	COVER, RAIL, LEFT レール カバー (ヒダリ)	
8	FB2 – 3703 – 000		1	FILTER, OZONE, 2 オゾン フィルタ (2)	
9	FB2 – 4014 – 000		1	PLATE, HOLDING TRAY チュウカン トレイ ステイ	
10	FB2 – 9449 – 000		1	PLATE, MOUNTING, FRONT トリツケ ダイ (マエ)	
11	FB3 – 3264 – 000		1	PLATE, SUPPORT, LEFT ヒダリ コテイ ホジョ バン	
12	FC1 – 4747 – 000		2	HOLDER, RAIL レール ストッパ	
13	FH6 – 1121 – 000		3	FAN, DC24V ファン モータ	FM1 – 3 J6004 – 6006
14	XH9 – 0006 – 000		16	BUSH, RUBBER, (WITH M4 NUT) クワイタイト	
15	XZ9 – 0382 – 000		1	RAIL, B アキュライド レール (B)	
18	FB1 – 8652 – 000		1	SHAFT, SIDE REGISTRATION ヨコレジ ジク	
19	FB2 – 3279 – 000		1	RAIL, CASSETTE, RIGHT カセット レール (ミギ)	
20	FS5 – 2629 – 000		1	SPRING, COMPRESSION アッシュク バネ	
21	FB2 – 3281 – 000		1	RAIL, DUPLEX, RIGHT リョウメン レール (ミギ)	
22	FB2 – 3282 – 000		1	CROSSMEMBER, DUPLEX, RAIL, R リョウメン レール ステイ (ミギ)	
23	XA9 – 0629 – 000		1	SCREW,RS,M4X8 RS タイト ネジ	
24	XG9 – 0254 – 000		1	ROLLER ローラ	
25	FB2 – 3284 – 000		1	RAIL, DUPLEX, LEFT リョウメン レール (ヒダリ)	
26	FB2 – 3285 – 000		1	CROSSMEMBER, DUPLEX, RAIL, L リョウメン レール ステイ (ヒダリ)	
27	XA9 – 0629 – 000		1	SCREW,RS,M4X8 RS タイト ネジ	
28	XG9 – 0254 – 000		1	ROLLER ローラ	
29	FA3 – 8719 – 000		1	ROD, SIDE サイド キセイ ジク	
30	FB2 – 0957 – 000		1	LEVER, LIFTER RELEASE リフタ カイジョ レバー	
31	FB2 – 9465 – 000		1	PLATE, LEVER SUPPORTING, UPPER レバー シダイ (ウエ)	

FIGURE & KEY NO.	PART NUMBER	RANK	Q'TY	DESCRIPTION	SERIAL NUMBER / REMARKS
106 – 32	FA3 – 8719 – 000		1	ROD, SIDE サイド キセイ ジク	
33	FB2 – 0957 – 000		1	LEVER, LIFTER RELEASE リフタ カイジョ レバー	
34	FB2 – 3268 – 000		1	PLATE, LEVER SUPPORTING レバー シダイ	
35	FG2 – 7723 – 000		1	CABLE, DELIVERY FAN ハイシ シタ ファン ソクセン	J6372,6373,6375
36	FB2 – 6310 – 000		2	BUSH, RUBBER ゴム ブッシュ	
37	FB3 – 6320 – 000		1	FILTER, AIR, UPPER フィルタ (ウエ)	
38	FB3 – 6321 – 000		2	GUARD, FAN ファン ガード	
39	FH6 – 1122 – 000		2	FAN ファン	FM19,20 J6372,6373
40	FG5 – 4302 – 000		1	CASSETTE HEATER CABLE, UPPER カセット ヒータ ウエ ソクセン	J6407,6417
	FG5 – 4327 – 000		1	CASSETTE HEATER CABLE, LOWER カセット ヒータ シタ ソクセン	J6408,6418
41	WT2 – 0507 – 000		6	CLAMP クランプ	
42	WT2 – 0136 – 000		1	CLIP, CABLE エッジ サドル	
502	XD2 – 1100 – 502		2	RING,E E リング	
503	XD2 – 1100 – 322		2	RING,E E リング	
504	XB1 – 2405 – 009		12	SCREW,MACH.,TRUSS HEAD,M4X50 バインド ネジ	
505	XB1 – 2404 – 509		1	SCREW,MACH.,TRUSS HEAD,M4X45 バインド ネジ	
506	XB1 – 2303 – 509		8	SCREW,MACH.,TRUSS HEAD,M3X35 バインド ネジ	
507	XB6 – 7400 – 609		3	SCREW,TP,M4X6 TP ネジ	

COPYRIGHT © 1997 CANON INC.

FIGURE 107 INTERNAL COMPONENTS 5
本体機械内部 (5)

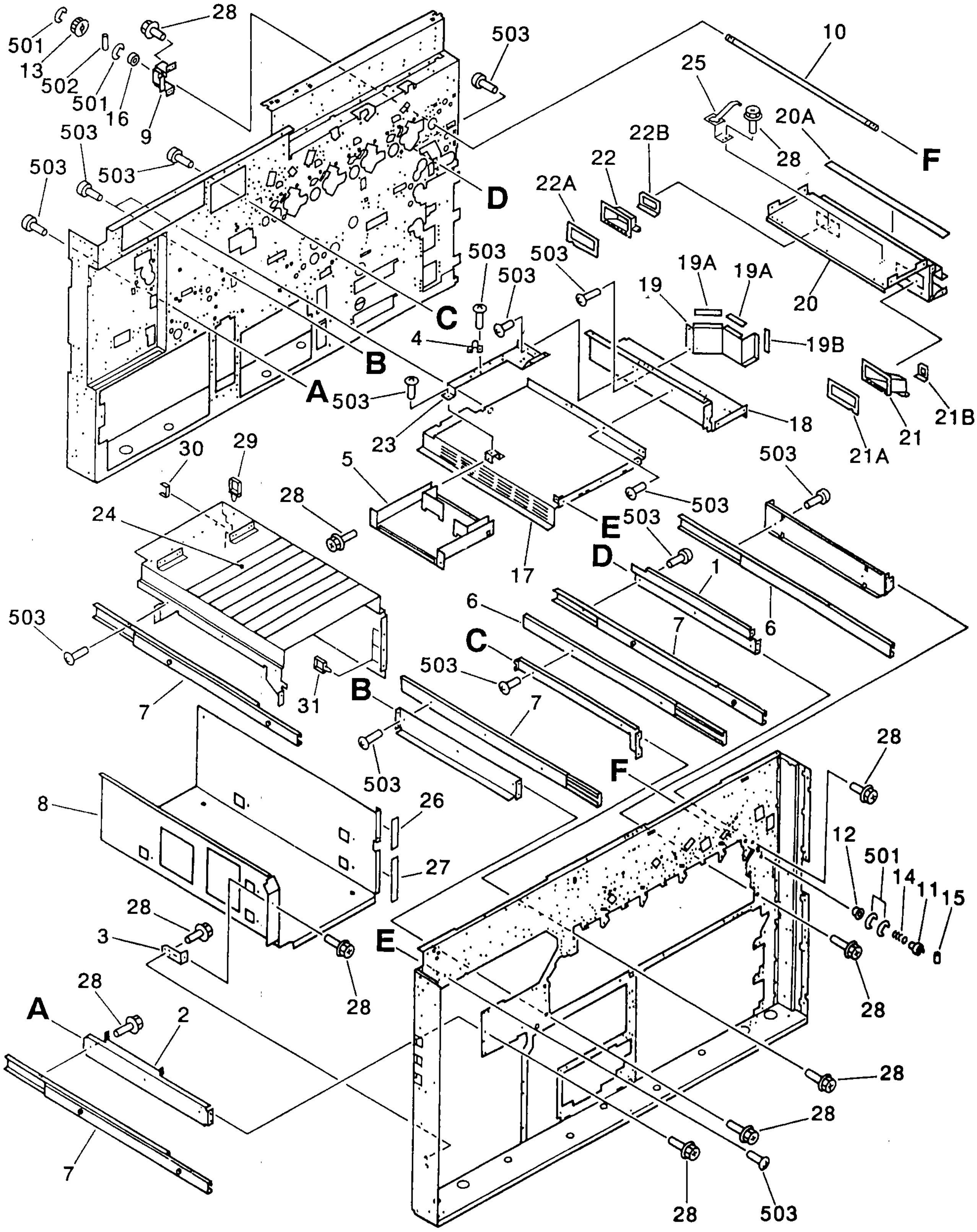

COPYRIGHT © 1997 CANON INC.

FIGURE & KEY NO.	PART NUMBER	RANK	Q'TY	DESCRIPTION	SERIAL NUMBER / REMARKS
107 –	NPN		RF	INTERNAL COMPONENTS 5 ホンタイ キカイ ナイブ (5)	
1	FB2 – 3585 – 000		1	CROSSMEMBER, RIGHT テンシャ ミギ ステイ	
2	FB2 – 3586 – 000		1	PLATE, RAIL, RIGHT ミギ アキュライド バン	
3	FB3 – 3239 – 000		1	PLATE, IPU MOUNT HOLDING IPU ダイ コテイ バン	
4	FC1 – 1143 – 000		2	HOLDER, SHIELD シールド オサエ	
5	FH3 – 2423 – 000		1	POWER SUPPLY PCB ASSEMBLY SUB DC デンゲン カイロ キバン (2)	
6	XZ9 – 0381 – 000		2	RAIL, A アキュライド レール (A)	
7	XZ9 – 0382 – 000		3	RAIL, B アキュライド レール (B)	
8	FB2 – 3587 – 000		1	PLATE, IPU IPU ダイ	
9	FB2 – 3948 – 000		1	PLATE, HOPPER ホッパ チュウケイ ダイ	
10	FB2 – 3949 – 000		1	SHAFT, HOPPER ホッパ チュウケイ ジク	
11	FC1 – 4797 – 000		1	COUPLING カップリング	
12	FS1 – 1189 – 000		1	BUSHING ブッシング	
13	FS2 – 3486 – 000		1	PULLEY, 30T 30T プーリ	
14	FS4 – 2122 – 000		1	SPRING, COMPRESSION アッシュク バネ	
15	XD9 – 0108 – 000		1	PIN,DOWEL ヘイコウ ピン	
16	XG9 – 0249 – 000		1	BEARING, BALL ボール ベアリング	
17	FB2 – 3584 – 000		1	CROSSMEMBER, LEFT, UPPER ウエ ステイ (ヒダリ)	
18	FB2 – 3609 – 000		1	CROSSMEMBER, DUCT, PRIMARY 1ジ ダクト ステイ	
19	FF5 – 4146 – 000		1	PLATE, PRIMARY 1ジ カクヘキ	
19A	FB3 – 3242 – 000		2	SEAL, PLATE, 1, PRIMARY 1ジ カクヘキ シール (1)	
19B	FB3 – 3243 – 000		1	SEAL, PLATE, 2, PRIMARY 1ジ カクヘキ シール (2)	
20	FF5 – 4149 – 000		1	CROSSMEMBER, RIGHT, UPPER ウエ ステイ (ミギ)	
20A	FB2 – 3685 – 000		1	SEAL, CROSSMEMBER ステイ シール	
21	FF5 – 4654 – 000		1	PLATE, JOINT, D1 ジョイント D1	
21A	FB3 – 1314 – 000		1	SEAL, S, D1 シール (D1 S)	
21B	FB3 – 1315 – 000		1	SEAL, U, D1 シール (D1 U)	
22	FF5 – 4655 – 000		1	PLATE, JOINT, C1 ジョイント バン (C1)	
22A	FB3 – 1317 – 000		1	SEAL, S, C1 シール (C1 S)	
22B	FB3 – 1318 – 000		1	SEAL, U, C1 シール (C1 U)	

COPYRIGHT © 1997 CANON INC.

FIGURE & KEY NO.	PART NUMBER	RANK	Q'TY	DESCRIPTION	SERIAL NUMBER / REMARKS
107 – 23	FB3 – 4099 – 000		1	MOUNT, CABLE I/F ソクセン ダイ	
24	FB3 – 5606 – 000		2	TAPE, IPU GUIDE IPU ガイド テープ	
25	FB3 – 6460 – 000		1	PLATE, GROUNDING アース バン	
26	FB3 – 7086 – 000		1	SHEET, EDGE エッジ シート	
27	FB3 – 7087 – 000		1	SHEET シート	
28	XA9 – 0629 – 000		AR	SCREW,RS,M4X8 RS タイト ネジ	
29	WT2 – 0499 – 000		9	CLIP, CABLE ロッキング ワイヤ サドル	
30	WT2 – 5031 – 000		1	CLIP, CABLE エッジ サドル	
31	WT2 – 0317 – 000		4	CLIP, CABLE ロッキング ワイヤ サドル	
501	XD2 – 1100 – 642		4	RING,E E リング	
502	XD3 – 2200 – 162		1	PIN,DOWEL ヘイコウ ピン	
503	XB1 – 2400 – 609		22	SCREW,MACH.,TRUSS HEAD,M4X6 バインド ネジ	

COPYRIGHT © 1997 CANON INC.

FIGURE 108 MACHINE REAR PLATE 1
本体後側板（1）

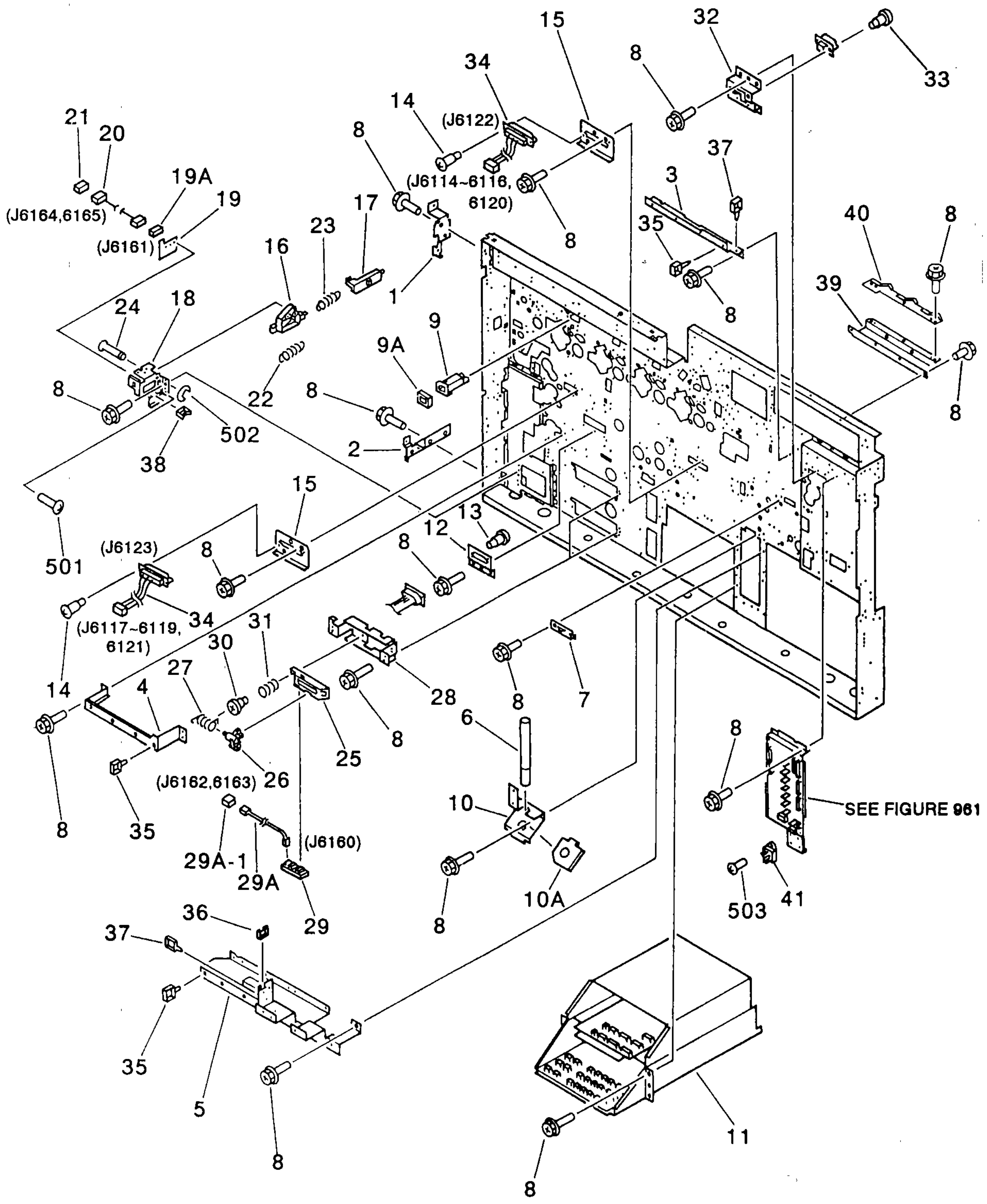

 COPYRIGHT © 1997 CANON INC.

FIGURE & KEY NO.	PART NUMBER	RANK	Q'TY	DESCRIPTION	SERIAL NUMBER / REMARKS
108 –	NPN		RF	MACHINE REAR PLATE 1 ホンタイ ウシロ ソクバン (1)	
1	FB2 – 3590 – 000		1	PLATE, RIGHT REAR PANEL, UPPER ミギ ウシロ カバー ドメ (ウエ)	
2	FB2 – 3591 – 000		1	PLATE, RIGHT REAR PANEL, LOWER ミギ ウシロ カバー ドメ (シタ)	
3	FB2 – 3595 – 000		1	MOUNT, CABLE, UPPER ソクセン ダイ (ウエ)	
4	FB2 – 3596 – 000		1	MOUNT, CABLE, LOWER ソクセン ダイ (シタ)	
5	FB2 – 3597 – 000		1	MOUNT, CABLE, POWER SUPPLY タバセン ダイ (デンゲン)	
6	FB2 – 3667 – 000		1	PIPE, WASTE TONER ハイトナー パイプ	
7	FB2 – 9469 – 000		1	PLATE, CONNECTOR コネクタ バン	
8	XA9 – 0629 – 000		AR	SCREW,RS,M4X8 RS タイト ネジ	
9	FF5 – 4138 – 000		4	PIPE 1ジカク パイプ	
9A	FB2 – 3696 – 000		1	SEAL シール	
10	FF5 – 4305 – 000		1	PLATE, PIPE HOLDING タテ パイプ ダイ	
10A	FB2 – 3669 – 000		1	SEAL シール	
11	FH3 – 2424 – 000		1	POWER SUPPLY PCB ASSEMBLY MAIN DC デンゲン カイロ キバン (1)	
12	FB2 – 3637 – 000		1	MOUNT, CONNECTOR コネクタ ダイ	
13	RS5 – 9001 – 000		2	SCREW,STEPPED,M3.3 ダンビス	
14	RS5 – 9001 – 000		4	SCREW,STEPPED,M3.3 ダンビス	
15	FB2 – 3932 – 000		2	MOUNT, DC CONNECTOR DC コネクタ バン	
16	FB1 – 8727 – 000		2	HOLDER, CASSETTE VR PCB ボリューム ホルダ	
17	FB1 – 8729 – 030		2	SHAFT, SLIDE スライド シャフト	
18	FB2 – 3277 – 000		2	MOUNT, SWITCH, SIDE スイッチ ダイ (サイド)	
19	FG5 – 1957 – 000		2	CASSETTE VR PCB ASSEMBLY カセット ボリューム カイロ キバン	J6161U,6161L
19A	VR9 – 5138 – 000		1	RESISTOR, VARIABLE, 10KOHM カヘン テイコウ	
20	FG5 – 1947 – 000		2	CABLE, CASSETTE VR ボリューム ソクセン	J6161U,6161L, J6164,6165
21	VS1 – 5057 – 003		2	CONNECTOR, SNAP TIGHT チュウケイ コネクタ	J6164,6165
22	FS5 – 2322 – 000		2	SPRING, TENSION ヒッパリ バネ	
23	FS5 – 2323 – 020		2	SPRING, TENSION ヒッパリ バネ	
24	FS5 – 7128 – 000		2	SHAFT シジ シク	
25	FB1 – 8733 – 000		2	HOLDER, SWITCH スイッチ ホルダ	
26	FB1 – 8735 – 000		4	ARM, SENSOR センサ アーム	

COPYRIGHT © 1997 CANON INC.

FIGURE & KEY NO.	PART NUMBER	RANK	Q'TY	DESCRIPTION	SERIAL NUMBER / REMARKS
108 – 27	FB1 – 8737 – 000		4	SPRING, TORSION ネジリ バネ	
28	FB2 – 3278 – 000		2	MOUNT, SWITCH スイッチ ダイ	
29	FG5 – 8338 – 000		2	CASSETTE SWITCH PCB ASSEMBLY カセット スイッチ カイロ キバン	J6160U,6160L
29A	FG5 – 1948 – 000		2	CABLE, CASSETTE SWITCH カセット スイッチ ソクセン	J6160U,6160L J6162,6163
29A – 1	VS1 – 5057 – 004		1	CONNECTOR, SNAP TIGHT チュウケイ コネクタ	J6162,6163
30	FS2 – 9327 – 000		4	SCREW, STEPPED, M4 ダンビス	
31	FS3 – 2044 – 000		4	SPRING, COMPRESSION アッシュク バネ	
32	FB2 – 3922 – 000		1	MOUNT, CONNECTOR コネクタ ダイ	
33	RS5 – 9097 – 000		2	SCREW,STEPPED,M3 ダンビス	
34	FG5 – 4290 – 000		2	CABLE, TRANSFER BELT テンシャ ベルト チュウケイ ソクセン	J6114 – 6116,6120,6122 J6117 – 6119,6121,6123
35	WT2 – 0499 – 000		AR	CLIP, CABLE ロッキング ワイヤ サドル	
36	WT2 – 0204 – 000		1	CLIP, CABLE エッジ サドル	
37	WT2 – 0317 – 000		AR	CLIP, CABLE ロッキング ワイヤ サドル	
38	WT2 – 5035 – 000		1	CLIP, CABLE エッジ サドル	
39	FB3 – 6456 – 000		1	MOUNT, GROUNDING PLATE, REAR アース ダイ (オク)	
40	FB3 – 6458 – 000		1	PLATE, GROUNDING, REAR アース バン (オク)	
41	WA5 – 0084 – 000		2	TRIAC トライアック	
501	XB4 – 7400 – 809		1	SCREW,TAPPING,TRUSS HEAD,M4X8 バインド タッピン ネジ	
502	XD2 – 1100 – 502		1	RING,E E リング	
503	XB1 – 2400 – 609		4	SCREW,MACH.,TRUSS HEAD,M4X6 バインド ネジ	

COPYRIGHT © 1997 CANON INC.

FIGURE 109 MACHINE REAR PLATE 2 (1/2)
本体後側板 (2) (1/2)

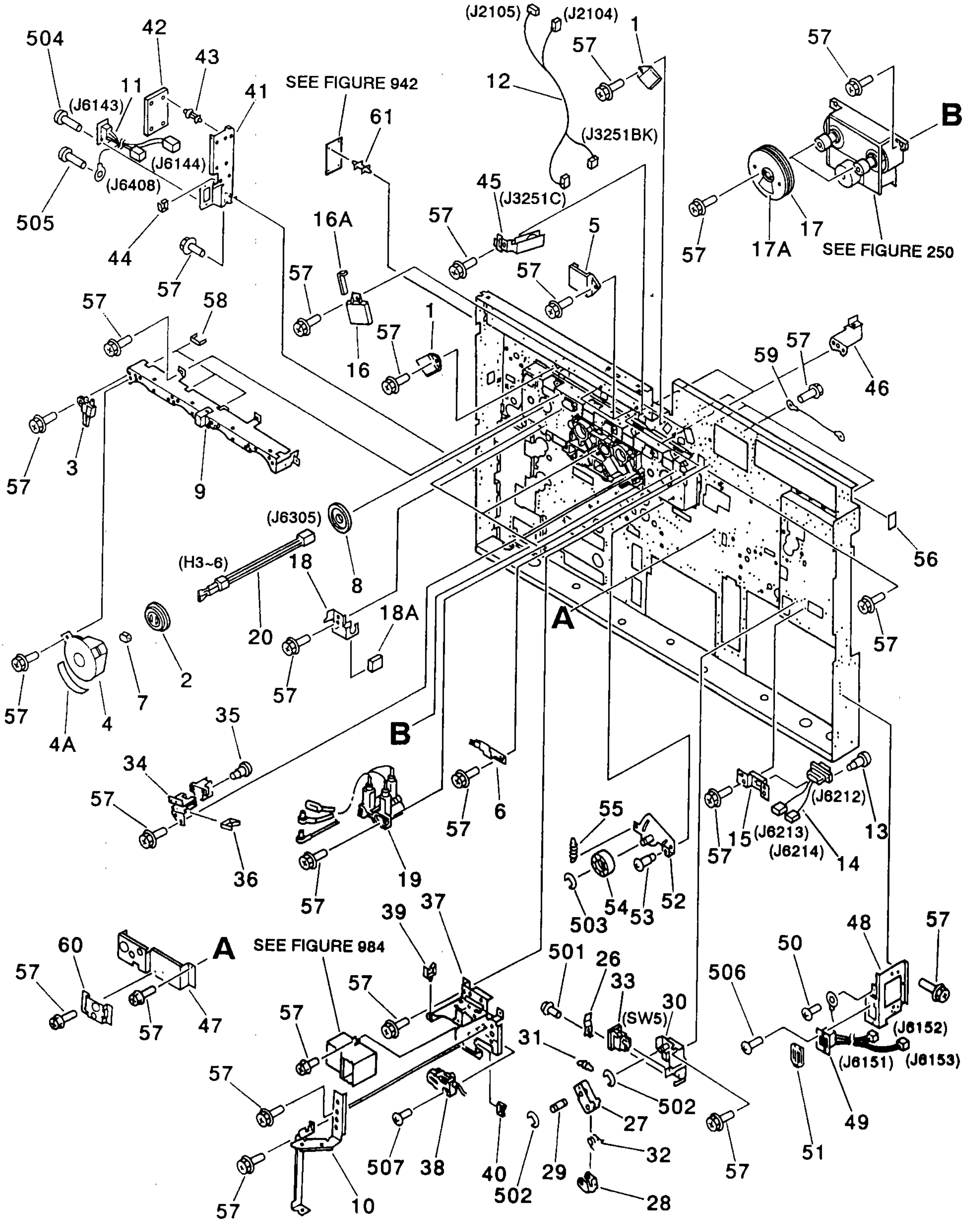

COPYRIGHT © 1997 CANON INC.

FIGURE 109 MACHINE REAR PLATE 2 (2/2)
本体後側板（2）(2/2)

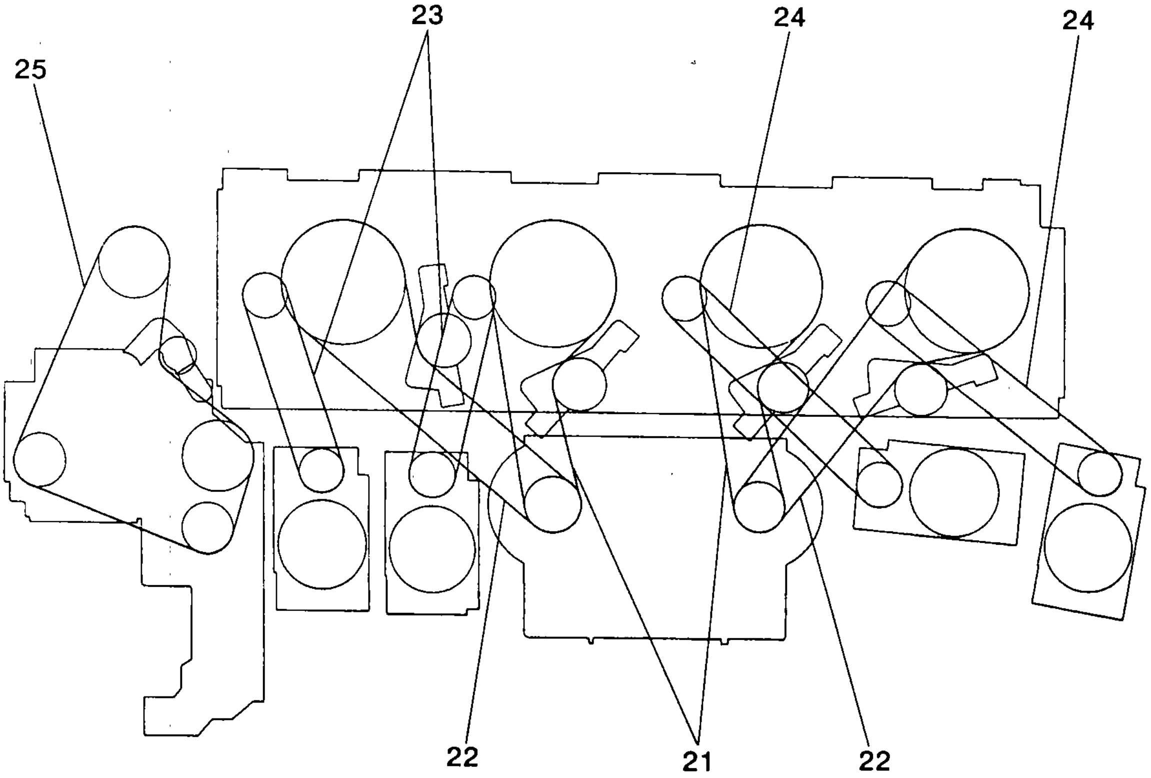

FIGURE & KEY NO.	PART NUMBER	RANK	Q'TY	DESCRIPTION	SERIAL NUMBER / REMARKS
109 –	NPN		RF	MACHINE REAR PLATE 2 ホンタイ ウシロ ソクバン (2)	
1	FA3 – 0229 – 000		2	COVER, MIRROR ミラー カバー	
2	FA3 – 0858 – 000		4	RING, SLIP スリップ リング	
3	FA3 – 0859 – 040		4	BRUSH, ELECTRODE CONTACT デンキョク ブラシ	
4	FF5 – 5522 – 000		4	COVER, BRUSH ブラシ カバー	
4A	FB3 – 6791 – 000		1	SHEET シート	
5	FB2 – 3647 – 000		2	CAP キャップ	
6	FG5 – 8279 – 000		4	PLATE, GROUNDING アース バン	
7	FB2 – 3662 – 000		4	BLOCK, SUPPORT スリップ リング オサエ	
8	FB2 – 3663 – 000		4	HOLDER, RING スリップ リング ホールド	
9	FB2 – 4103 – 000		1	MOUNT, DRUM HEATER ドラム ヒータ ダイ	
10	FB3 – 3247 – 000		1	RAIL, CABLE デンゲン タバセン レール	
11	FG5 – 4300 – 000		1	CABLE, PAPER DECK デッキ チュウケイ ソクセン	J6143,6144,6408
12	FG5 – 4292 – 000		1	BEAM DETECT CABLE C.K ビーム ディテクタ ソクセン (C.K)	J2104,2105,3251
13	RS5 – 9097 – 000		2	SCREW,STEPPED,M3 ダンビス	
14	FG5 – 4297 – 000		1	CABLE, RELAY チュウケイ ソクセン	J6212 – 6214
15	FB3 – 3923 – 000		1	MOUNT, CONNECTOR コネクタ ダイ	
16	FF5 – 4136 – 000		1	CAP, BD キャップ (BD)	
16A	FB2 – 4007 – 000		1	SEAL, BEAM DETECT ビーム ディテクタ シール	
17	FF5 – 4179 – 000		2	FLYWHEEL フライ ホイール	
17A	FB2 – 9464 – 000		1	LABEL ラベル	
18	FF5 – 4306 – 000		1	SUPPORT, PIPE パイプ シジ バン	
18A	FB2 – 4011 – 000		1	SEAL シール	
19	FH2 – 9146 – 000		2	CONNECTOR, PRIMARY コネクタ (1 ジ)	
20	FH7 – 4279 – 000		4	HEATER, 240V 25W ハロゲン ヒータ	H3 – 6 J6305
21	XF9 – 0505 – 000		2	BELT, TIMING タイミング ベルト	
22	XF9 – 0506 – 000		2	BELT, TIMING タイミング ベルト	
23	XF9 – 0507 – 000		2	BELT, TIMING タイミング ベルト	
24	XF9 – 0508 – 000		2	BELT, TIMING タイミング ベルト	
25	XF9 – 0510 – 000		1	BELT, TIMING タイミング ベルト	

COPYRIGHT © 1997 CANON INC.

FIGURE & KEY NO.	PART NUMBER	RANK	Q'TY	DESCRIPTION	SERIAL NUMBER / REMARKS
109 – 26	FB2 – 4117 – 000		1	SPRING, LEAF イタ バネ	
27	FB2 – 4120 – 000		1	ARM, SWITCH, C スイッチ アーム (C)	
28	FB2 – 4121 – 000		1	PLATE, SUPPORTING BUSHING, C ブッシュ バン (C)	
29	FB2 – 4122 – 000		1	PIN, BUSHING, C ブッシュ ピン (C)	
30	FF5 – 4231 – 000		1	ARM, SWITCH, C スイッチ アーム (C)	
31	FS6 – 2368 – 000		1	SPRING, TENSION ヒッパリ バネ	
32	FS6 – 2379 – 000		1	SPRING, TORSION ネジリ バネ	
33	WC2 – 5222 – 000		1	SWITCH, KNOB ノブ スイッチ	SW5
34	FB2 – 3671 – 000		4	MOUNT, DEVELOPING CONNECTOR ゲンゾウ コネクタ ダイ	
35	FS5 – 9345 – 000		8	SCREW,STEPPED,M3 ダン ビス	
36	WT2 – 5035 – 000		3	CLIP, CABLE エッジ サドル	
37	FB2 – 3917 – 000		1	PLATE, H.V. SEPARATION ブンリ HV ダイ	
38	FH2 – 9145 – 000		1	CONNECTOR, STATIC ELIMINATOR ジョデン コネクタ	
39	WT2 – 0499 – 000		4	CLIP, CABLE ロッキング ワイヤ サドル	
40	WT2 – 5035 – 000		2	CLIP, CABLE エッジ サドル	
41	FB2 – 3923 – 000		1	MOUNT, PICK – UP キュウシ チュウケイ キバン ダイ	
42	FG5 – 4273 – 000		1	PAPER PICK – UP CONNECT PCB キュウシ チュウケイ キバン	
43	VT2 – 0001 – 006		4	SUPPORT, PCB ロッキング サポート	
44	WT2 – 5031 – 000		1	CLIP, CABLE エッジ サドル	
45	FG5 – 4063 – 000		2	REAR BEAM DETECT ASSEMBLY ウシロ ビーム ディテクタ ブ	
46	FG5 – 4056 – 000		2	BEAM DETECT MIRROR, 2 ビーム ディテクタ ミラー (2)	
47	FB2 – 3677 – 000		1	MOUNT, DEV. DRIVE, 2 ゲンゾウ クドウ ダイ (2)	
48	FB2 – 3925 – 000		1	MOUNT, CONNECTOR, LOWER, LEFT コネクタ ダイ (ヒダリ シタ)	
49	FG5 – 4296 – 000		1	CABLE, BUFFER バッファ チュウケイ ソクセン	J6151 – 6153
50	XA9 – 0265 – 000		1	SCREW, W/WASHER, TRUSS HEAD ザツキ バインド ネジ	
51	FH2 – 5831 – 000		2	COVER, CONNECTOR コネクタ カバー	
52	FF5 – 4175 – 000		4	PLATE, IDLER, DRUM ドラム アイドラ バン	
53	FS1 – 9054 – 000		4	SCREW,STEPPED,M4 ダンビス	
54	FS5 – 3274 – 000		4	PULLEY, IDLER, DRUM ドラム アイドラ プーリ	
55	FS5 – 2685 – 000		4	SPRING, TENSION ヒッパリ バネ	

FIGURE & KEY NO.	PART NUMBER	RANK	Q'TY	DESCRIPTION	SERIAL NUMBER / REMARKS
109 – 56	FB3 – 7081 – 000		1	SHEET, EDGE エッジ シート	
57	XA9 – 0629 – 000		AR	SCREW,RS,M4X8 RS タイト ネジ	
58	WT2 – 0204 – 000		3	CLIP, CABLE エッジ サドル	
59	FB3 – 7244 – 000		4	WIRE, GROUNDING アース セン	
60	FB3 – 9487 – 000		1	MOUNT, MOTOR モータ ダイ	
61	VT2 – 0001 – 003		4	SUPPORT, PCB ロッキング サポート	
501	XB1 – 2400 – 609		1	SCREW,MACH.,TRUSS HEAD,M4X6 バインド ネジ	
502	XD2 – 1100 – 502		4	RING,E E リング	
503	XD2 – 1100 – 642		4	RING,E E リング	
504	XB1 – 2300 – 607		3	SCREW,MACH.,TRUSS HEAD,M3X6 バインド ネジ	
505	XB1 – 2400 – 607		1	SCREW,MACH.,TRUSS HEAD,M4X6 バインド ネジ	
506	XB1 – 2300 – 609		2	SCREW,MACH.,TRUSS HEAD,M3X6 バインド ネジ	
507	XB1 – 2302 – 009		2	SCREW,MACH.,TRUSS HEAD,M3X20 バインド ネジ	

COPYRIGHT © 1997 CANON INC.

FIGURE 110 MACHINE REAR PLATE 3
本体後側板（3）

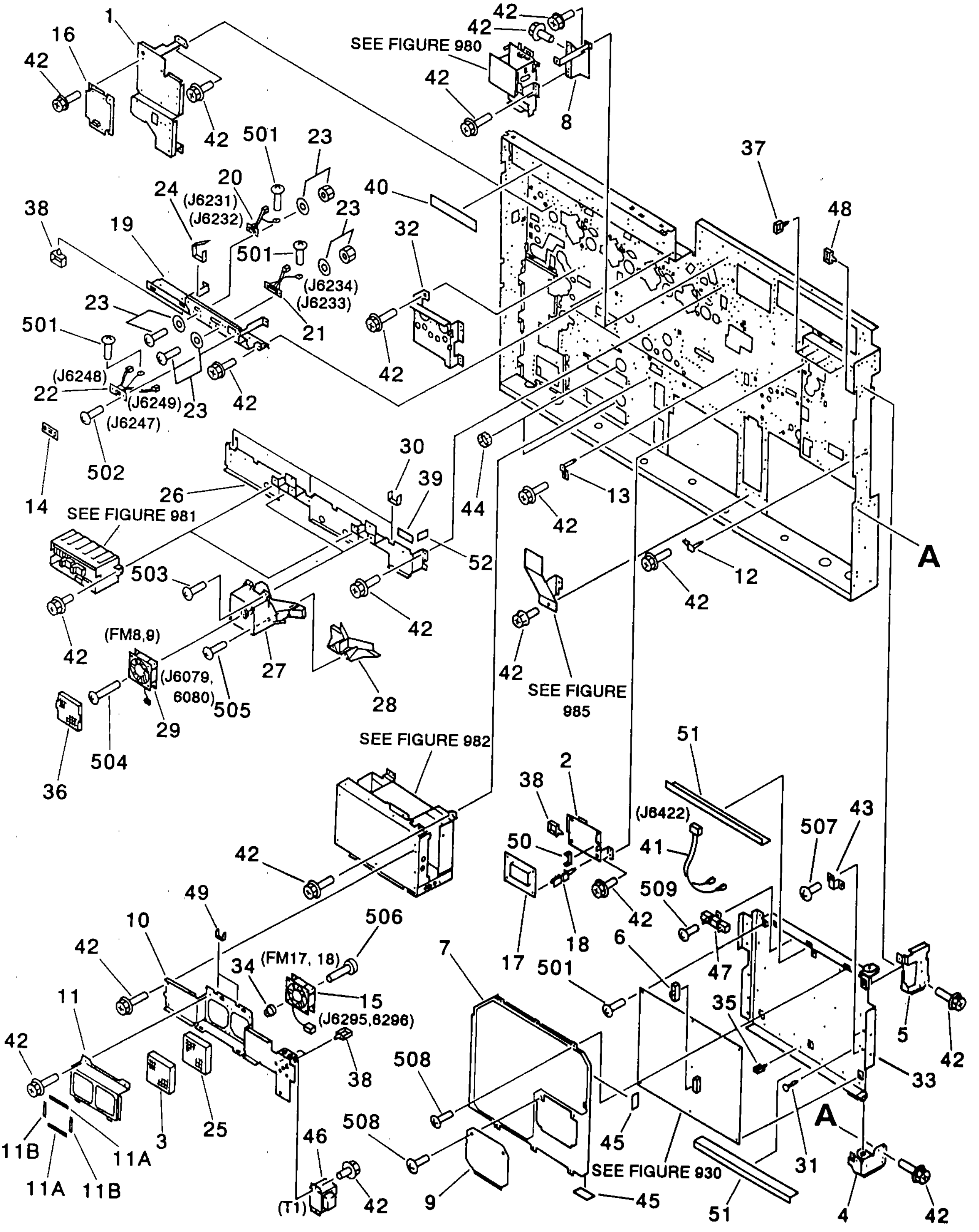

COPYRIGHT © 1997 CANON INC.

FIGURE & KEY NO.	PART NUMBER	RANK	Q'TY	DESCRIPTION	SERIAL NUMBER / REMARKS
110 –	NPN		RF	MACHINE REAR PLATE 3 ホンタイ ウシロ ソクバン (3)	
1	FB2 – 3530 – 000		1	MOUNT, CONTROLLER, PICK – UP モータ コントローラ ダイ (キュウシ)	
2	FB2 – 3540 – 000		1	MOUNT, CONTROLLER, FIXING モータ コントローラ ダイ (テイチャク)	
3	FB2 – 3704 – 000		4	FILTER, OZONE, 3 オゾン フィルタ (3)	
4	FB2 – 3918 – 000		1	HINGE, DC CONTROLLER, LOWER DC コントローラ ヒンジ (シタ)	
5	FB2 – 3919 – 000		1	HINGE, DC CONTROLLER, UPPER DC コントローラ ヒンジ (ウエ)	
6	FG5 – 4340 – 000		1	SHORT BAR ショート バー	230V NFH,PFH,QFH,RFH TFH,UFH
	FG5 – 4344 – 000		1	SHORT BAR ショート バー	230V SFH
7	FB3 – 5614 – 000		1	COVER, DC CONTROLLER DC コントローラ フタ	
8	FB2 – 4189 – 000		1	PLATE, LAMP REGULATOR ランプ レギュレータ バン	
9	FB3 – 5615 – 000		1	COVER, DC CONTROLLER, SMALL DC コントローラ フタ (ショウ)	
10	FB3 – 3245 – 000		1	MOUNT, FAN MOTOR, REAR デンゲン ウシロ ファン イタ	
11	FF5 – 5521 – 000		1	MOUNT, FILTER, REAR デンゲン ウシロ フィルタ バン	
11A	FB3 – 6789 – 000		2	SEAL, 1 シール (1)	
11B	FB3 – 6790 – 000		2	SEAL, 2 シール (2)	
12	FF5 – 4238 – 000		1	PLATE, POSITIONING イチ ギメ バン	
13	FF5 – 4691 – 000		2	MOUNT, POSITIONING イチ ギメ ダイ	
14	FH2 – 5824 – 000		1	COVER, CONNECTOR, 1 コネクタ カバー (1)	
15	FH6 – 1091 – 000		2	FAN ファン	FM17,18 J6295,6296
16	FH6 – 3430 – 000		1	MOTOR CONTROLLER PCB モータ コントローラ	
17	FH6 – 3431 – 000		1	MOTOR CONTROLLER PCB モータ コントローラ	
18	WT2 – 5010 – 000		4	SPACER, EDGE ガード エッジ スペーサ	
19	FB2 – 3924 – 000		1	MOUNT, CONNECTOR, APC APC コネクタ ダイ	
20	FG5 – 3152 – 000		1	CABLE, PROJECTOR SOCKET プロジェクタ ソケット ソクセン	J6231,6232
21	FG5 – 3156 – 000		1	CABLE, EDITOR SOCKET エディタ ソケット ソクセン	J6233,6234
22	FG5 – 3151 – 000		1	CABLE, RF SOCKET RF ソケット ソクセン	J6247 – 6249
23	WT2 – 5534 – 000		4	STOP, SCREW LOCK スクリュ ロック カナグ	
24	WT2 – 5031 – 000		3	CLIP, CABLE エッジ サドル	
25	FA6 – 4538 – 000		7	FILTER, AIR, 1 ボウジン フィルタ (1)	
26	FB2 – 3554 – 000		1	PLATE, PRIMARY INHALATION 1ジ キュウニュウ バン	

FIGURE & KEY NO.	PART NUMBER	RANK	Q'TY	DESCRIPTION	SERIAL NUMBER / REMARKS
110 - 27	FB2 - 3556 - 000		2	DUCT, FAN, UPPER 1ジファンダクト(ウエ)	
28	FB2 - 3557 - 000		2	DUCT, FAN, LOWER 1ジファンダクト(シタ)	
29	FH7 - 1939 - 000		2	FAN ファン	FM8,9 J6079,6080
30	WT2 - 5031 - 000		3	CLIP, CABLE エッジサドル	
31	VT2 - 0002 - 003		10	SPACER, SUPPORT サポートスペーサ	
32	FF5 - 5524 - 000		1	MOUNT, DEV. DRIVE, 1 ゲンゾウ クドウ ダイ (1)	
33	FB2 - 3916 - 000		1	MOUNT, DC DC コントロール ダイ	
34	XH9 - 0006 - 000		8	BUSH, RUBBER, (WITH M4 NUT) クワイタイト	
35	WT2 - 0499 - 000		12	CLIP, CABLE ロッキング ワイヤ サドル	
36	FB3 - 5608 - 000		2	FILTER, AIR ボウジン フィルタ	
37	WT2 - 0494 - 000		9	CLAMP, CABLE ソクセン オサエ	
38	WT2 - 0317 - 000		AR	CLIP, CABLE ロッキング ワイヤ サドル	
39	FB3 - 7083 - 000		1	SHEET, EDGE エッジ シート	
40	FS6 - 8029 - 000		1	LABEL, CAUTION チュウイ ラベル	JAPANESE/ENGLISH NFH
	FS6 - 8030 - 000		1	LABEL, CAUTION チュウイ ラベル	ENGLISH PFH,QFH,RFH GERMAN/FRENCH
					ILLUSTRATION
41	FG2 - 7839 - 000		1	PRE FIXING FEEDER FAN CABLE テイチャク マエ ハンソウ ファン ソクセン	J6422
42	XA9 - 0629 - 000		AR	SCREW,RS,M4X8 RS タイト ネジ	
43	FB3 - 6329 - 000		4	RETAINER, CABLE ソクセン オサエ	
44	FB3 - 7171 - 000		2	SHEET, EDGE エッジ シート	
45	FB3 - 7083 - 000		2	SHEET, EDGE エッジ シート	
46	FH3 - 0817 - 000		1	TRANSFORMER, 22 - 23V ヒータ トランス	T1
47	VR5 - 3510 - 101		1	RESISTOR, 100 OHM, 10W テイコウ	
48	WT2 - 5221 - 000		2	CLAMP, CABLE ロッキング ワイヤ サドル	
49	WT2 - 5035 - 000		2	CLIP, CABLE エッジ サドル	
50	WT2 - 0204 - 000		1	CLIP, CABLE エッジ サドル	
51	FB3 - 7551 - 000		2	SHEET, MYLAR マイラ シート	
52	FB3 - 7081 - 000		1	SHEET, EDGE エッジ シート	
501	XB1 - 2400 - 607		AR	SCREW,MACH.,TRUSS HEAD,M4X6 バインド ネジ	
502	XB1 - 2300 - 607		2	SCREW,MACH.,TRUSS HEAD,M3X6 バインド ネジ	

 COPYRIGHT © 1997 CANON INC.

FIGURE & KEY NO.	PART NUMBER	RANK	Q'TY	DESCRIPTION	SERIAL NUMBER / REMARKS
110 – 503	XB1 – 2400 – 609		4	SCREW,MACH.,TRUSS HEAD,M4X6 バインド ネジ	
504	XB1 – 2403 – 009		8	SCREW,MACH.,TRUSS HEAD,M4X30 バインド ネジ	
505	XB4 – 7400 – 809		4	SCREW,TAPPING,TRUSS HEAD,M4X8 バインド タッピン ネジ	
506	XB1 – 2404 – 009		8	SCREW,MACH.,TRUSS HEAD,M4X40 バインド ネジ	
507	XB1 – 2300 – 407		4	SCREW,MACH.,TRUSS HEAD,M3X4 バインド ネジ	
508	XB1 – 2400 – 607		8	SCREW,MACH.,TRUSS HEAD,M4X6 バインド ネジ	
509	XB6 – 7300 – 407		1	SCREW,TP,M3X4 TP ネジ	

COPYRIGHT © 1997 CANON INC.

FIGURE 111 MACHINE BOTTOM PLATE
本体底板部

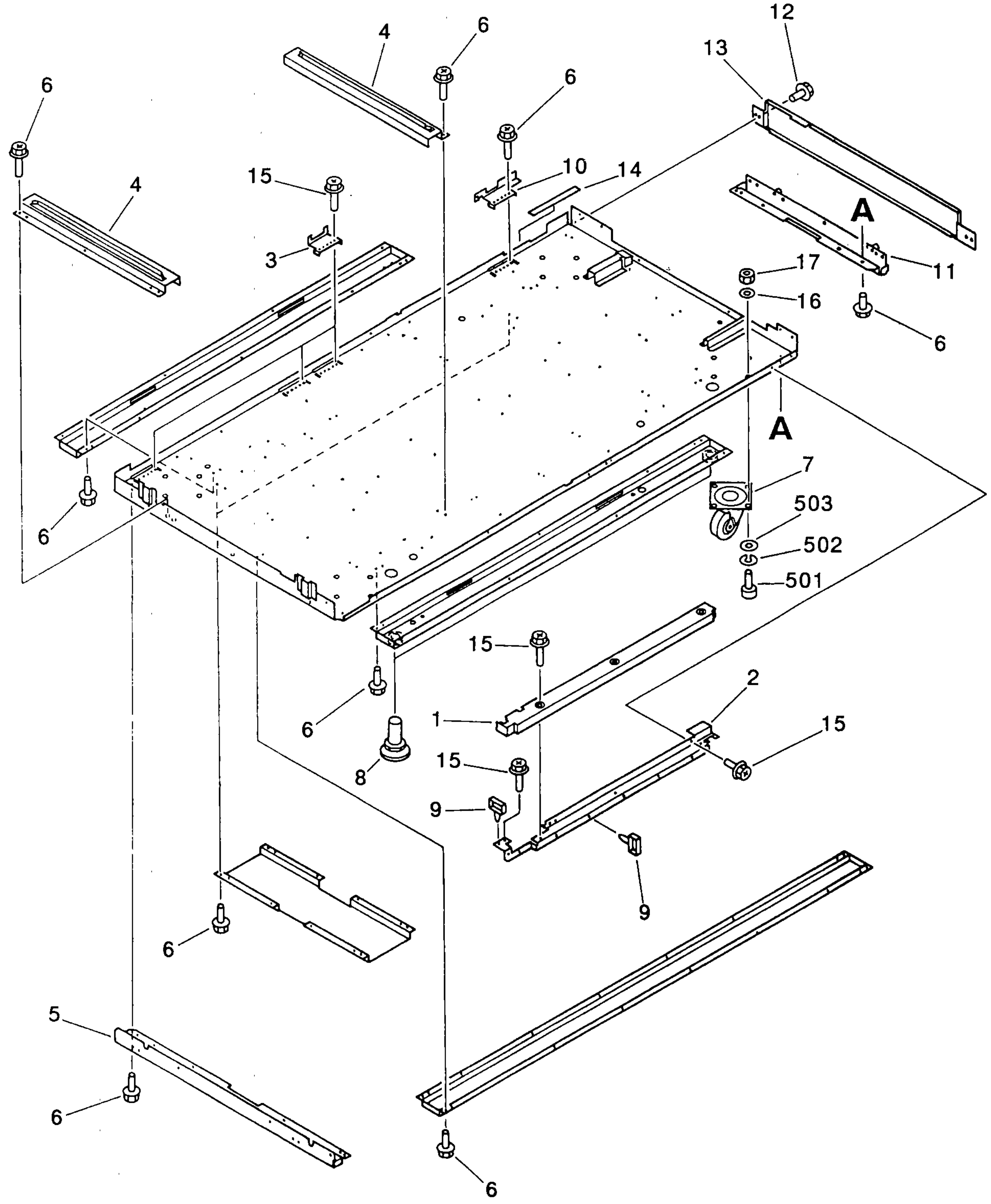

 COPYRIGHT © 1997 CANON INC.

FIGURE & KEY NO.	PART NUMBER	RANK	Q'TY	DESCRIPTION	SERIAL NUMBER / REMARKS
111 –	NPN		RF	MACHINE BOTTOM PLATE ホンタイ ソコイタ ブ	
1	FB2 – 3982 – 000		1	COVER, LOWER, CASSETTE カセット シタ カバー	
2	FB2 – 9450 – 000		1	MOUNT, CABLE ソクセン ダイ (カセット シタ)	
3	FB2 – 4159 – 000		3	HOOK, REAR PANEL ウシロ カバー フック	
4	FB2 – 4160 – 000		2	RAIL, IMAGE PROCESSOING UNIT IPU ダイ レール	
5	FB2 – 4161 – 000		1	HANDLE ソコイタ トッテ	
6	XA9 – 0628 – 000		56	SCREW,RS,M4X8 RS タイト ネジ	
7	XZ9 – 0294 – 000		4	CASTER キャスタ	
8	XZ9 – 0295 – 000		2	BOLT, ADJUSTING アジャスタ	
9	WT2 – 0317 – 000		2	CLIP, CABLE ロッキング ワイヤ サドル	
10	FB3 – 6801 – 000		1	MOUNT, SUPPORT ウシロ カバー フック	
11	FF5 – 5520 – 000		1	HANDLE, RIGHT ソコイタ トッテ (ミギ)	
12	XA9 – 0722 – 000		5	SCREW,RS,M4X12 RS タイト ネジ	
13	FB3 – 7177 – 000		1	COVER, RIGHT LOWER ミギ シタ カバー	
14	FB3 – 7087 – 000		1	SHEET シート	
15	XA9 – 0629 – 000		AR	SCREW,RS,M4X8 RS タイト ネジ	
16	FB3 – 7608 – 000		8	WASHER,PLAIN ヒラ ザガネ	
17	FB3 – 7607 – 000		8	NUT,HEX,M8 ロッカク ナット	
501	XB7 – 1080 – 209		16	SCREW,ALLEN HEAD,M8X20 ロッカク アナツキ ボルト	
502	XD1 – 3100 – 809		16	WASHER,SPRING バネ ザガネ	
503	XD1 – 2100 – 809		16	WASHER,PLAIN ヒラ ザガネ	

COPYRIGHT © 1997 CANON INC.

FIGURE 115 POWER CORD TERMINAL ASSEMBLY
電源コード台部

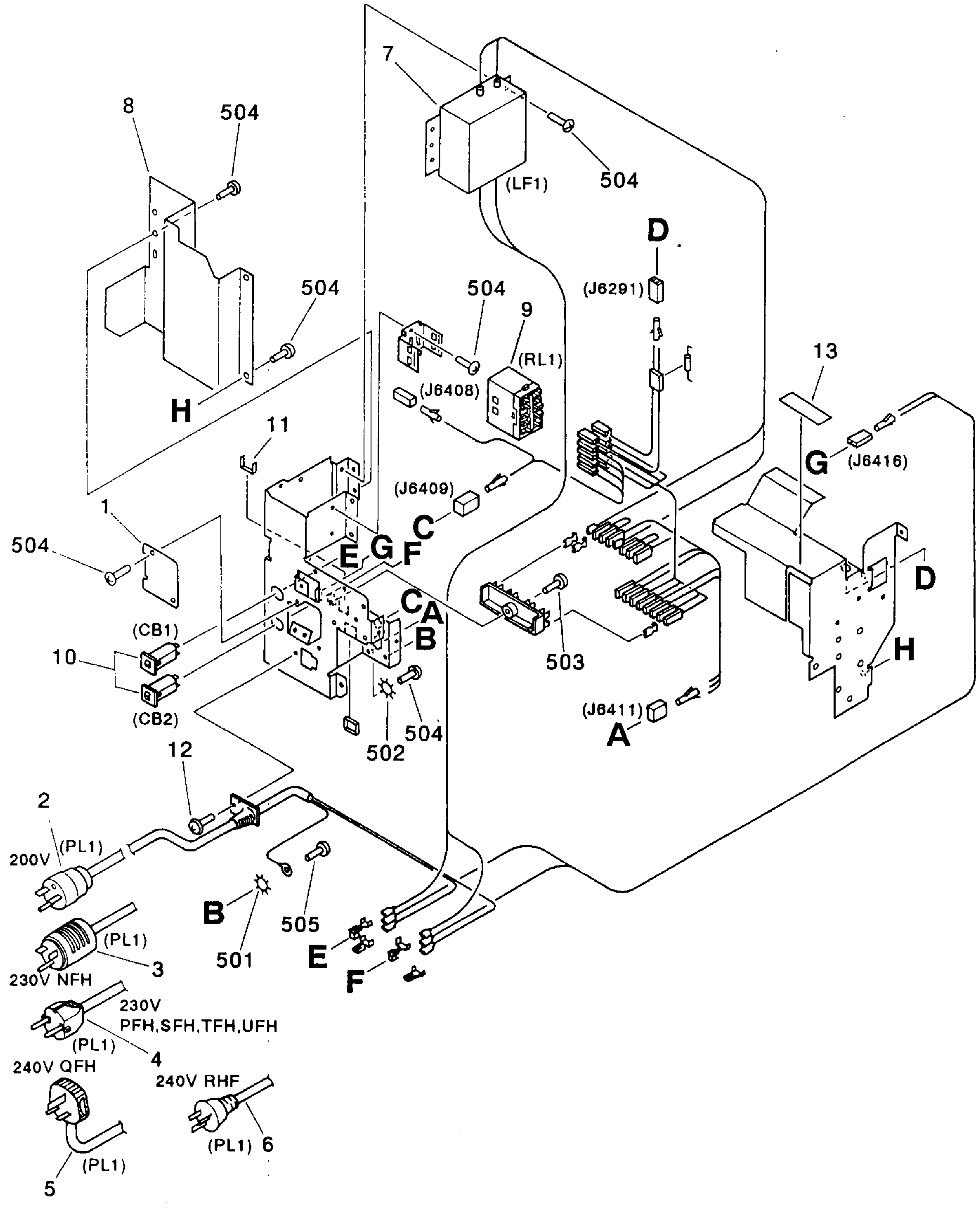

 COPYRIGHT © 1997 CANON INC.

FIGURE & KEY NO.	PART NUMBER	RANK	Q'TY	DESCRIPTION	SERIAL NUMBER / REMARKS
115 –	NPN		RF	POWER CORD TERMINAL ASSEMBLY デンゲン コード ダイ ブ	
1	FB3 – 1326 – 000		1	PLATE, BLANKING POWER CORD デンゲン コード メカクシ バン	
2	FH2 – 6233 – 000		1	CORD, POWER デンゲン コード	200V PL1
3	FH2 – 6234 – 000		1	CORD, POWER デンゲン コード	230V NFH PL1
4	FH2 – 6235 – 000		1	CORD, POWER デンゲン コード	230V PFH,SFH,TFH,UFH
5	FH2 – 6236 – 000		1	CORD, POWER デンゲン コード	240V QFH PL1
6	FH2 – 6237 – 000		1	CORD, POWER デンゲン コード	240V RFH PL1
7	FH7 – 9280 – 000		1	FILTER, NOISE ノイズ フィルタ	LF1
8	FB3 – 5603 – 000		1	COVER ウラ ブタ	
9	WB1 – 5159 – 000		1	RELAY, FIXING テイチャク リレー	RL1
10	WD3 – 0080 – 000		2	CIRCUIT BREAKER, 250VAC 15A サーキット ブレーカ	CB1,2
11	WT2 – 0204 – 000		1	CLIP, CABLE エッジ サドル	
12	XA9 – 0739 – 000		1	SCREW,TP, M4X8 タッピン ネジ	
13	FS6 – 8299 – 000		1	LABEL, FUSE ヒューズ ラベル	230V NFH
501	XD1 – 4200 – 502		1	WASHER,TOOTHED LOCK ハツキ ザガネ	
502	XD1 – 4200 – 402		1	WASHER,TOOTHED LOCK ハツキ ザガネ	
503	XB1 – 2401 – 009		1	SCREW,MACH.,TRUSS HEAD,M4X10 バインド ネジ	
504	XB1 – 2400 – 607		13	SCREW,MACH.,TRUSS HEAD,M4X6 バインド ネジ	
505	XB1 – 2500 – 803		1	SCREW,MACH.,TRUSS HEAD,M5X8 バインド ネジ	

FIGURE 125 ECONOMY SWITCH ASSEMBLY
常夜スイッチ部

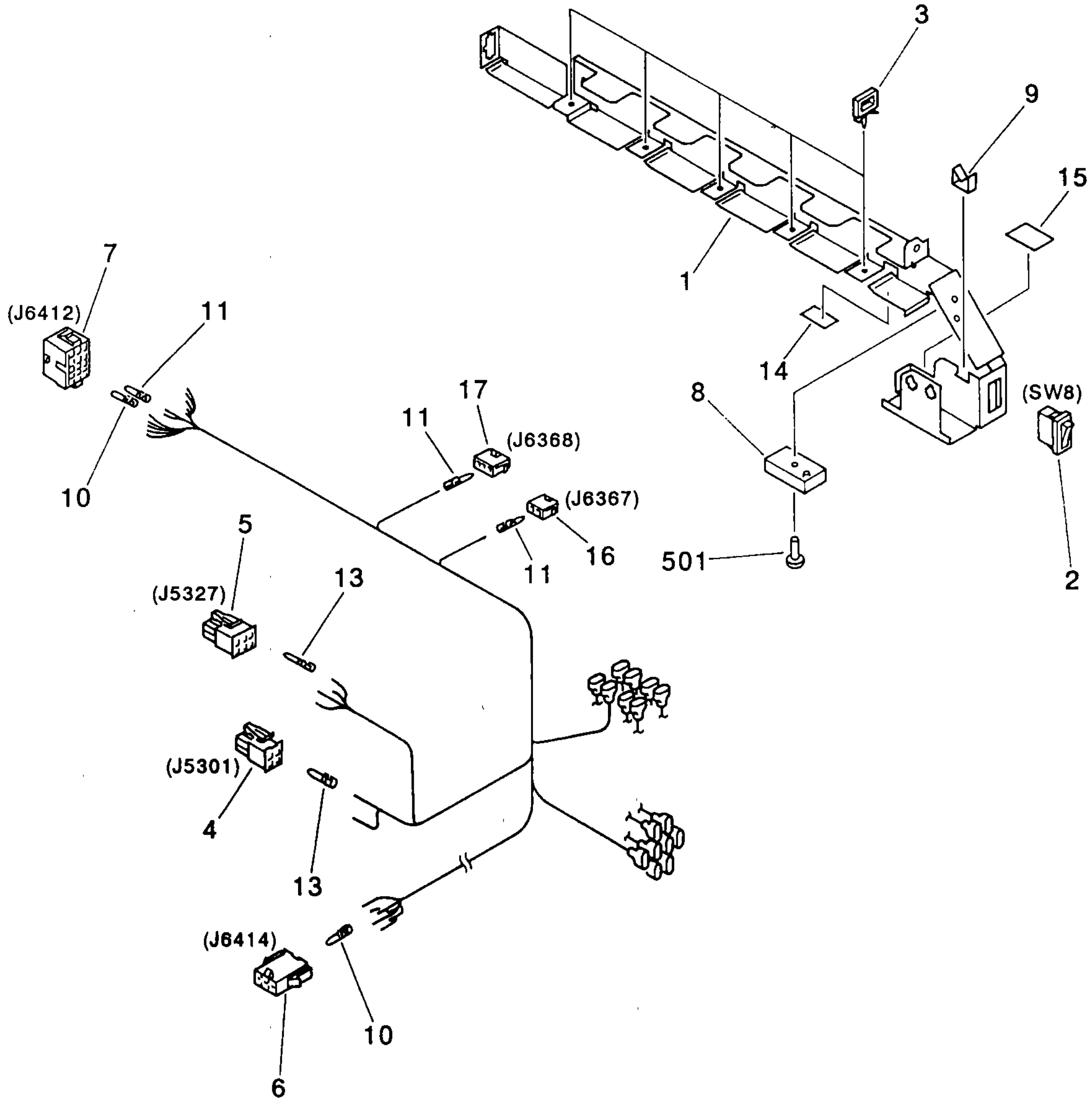

 COPYRIGHT © 1997 CANON INC.

FIGURE & KEY NO.	PART NUMBER	RANK	Q'TY	DESCRIPTION	SERIAL NUMBER / REMARKS
125 –	NPN		RF	ECONOMY SWITCH ASSEMBLY ジョウヤ スイッチ ブ	
1	FB2 – 3598 – 000		1	MOUNT, SWITCH スイッチ ダイ	
2	WC1 – 5118 – 000		1	SWITCH ジョウヤ スイッチ	SW8
3	WT2 – 5064 – 000		5	CLIP, CABLE ロッキング ワイヤ サドル	
4	VS4 – 0001 – 004		1	CONNECTOR, 4P, MALE コネクタ (オス)	J5301
5	VS4 – 0001 – 006		1	CONNECTOR, 6P, MALE コネクタ (オス)	J5327
6	VS4 – 0002 – 006		1	CONNECTOR, 6P, FEMALE コネクタ (メス)	J6414
7	VS4 – 0002 – 015		1	CONNECTOR, 15P, FEMALE コネクタ (メス)	J6412
8	WT1 – 5020 – 000		1	MOUNT, TERMINAL タンシ ダイ	
9	WT2 – 0204 – 000		1	CLIP, CABLE エッジ サドル	
10	WS3 – 5230 – 000		6	SOCKET CONTACT, 16 – 18AWG ソケットコンタクト	
11	WS4 – 0217 – 000		18	SOCKET CONTACT, 22 – 18AWG ソケット コンタクト	
13	WS4 – 0219 – 000		6	PIN CONTACT, 18 – 22AWG ピン コンタクト	
14	FB3 – 7547 – 000		1	SHEET シート	
15	FB3 – 7548 – 000		1	SHEET シート	
16	VS4 – 0002 – 002		1	CONNECTOR, 2P, FEMALE コネクタ (メス)	J6367
17	VS4 – 0002 – 004		1	CONNECTOR, 4P, FEMALE コネクタ (メス)	J6368
501	XB1 – 2400 – 807		1	SCREW,MACH.,TRUSS HEAD,M4X8 バインド ネジ	

FIGURE 130 CONTROL PANEL ASSEMBLY
操作部

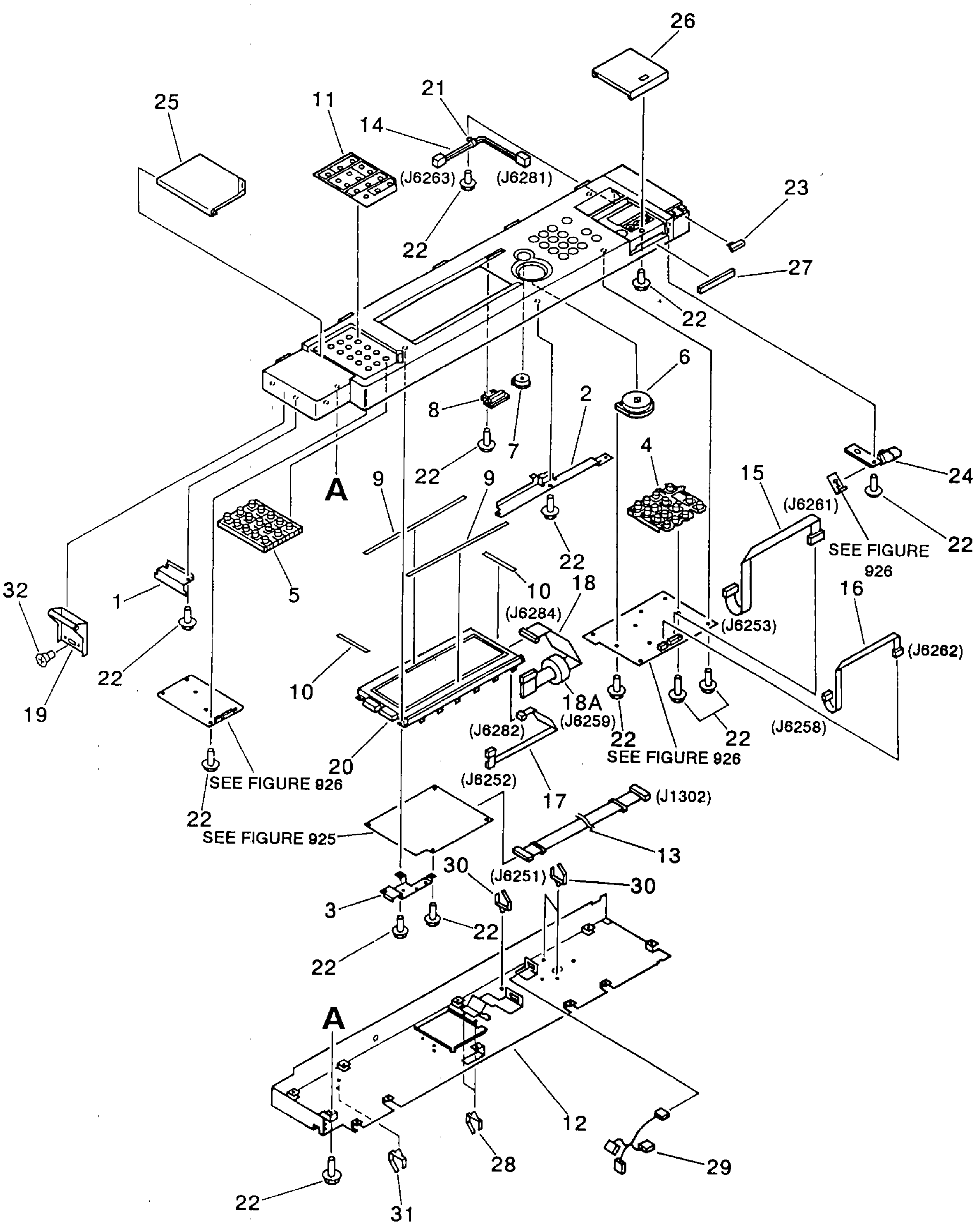

NOTE : This assembly does not include the parts shown with key No. 13 and 32.

注 : このユニットに、 Key No. 13, 32の部品は含まれません。

COPYRIGHT © 1997 CANON INC.

FIGURE & KEY NO.	PART NUMBER	RANK	Q'TY	DESCRIPTION	SERIAL NUMBER / REMARKS
130 –	FG5 – 4242 – 000		1	CONTROL PANEL ASSEMBLY ソウサブ	JAPANESE
	FG5 – 4243 – 000		1	CONTROL PANEL ASSEMBLY ソウサブ	ENGLISH
	FG5 – 4245 – 000		1	CONTROL PANEL ASSEMBLY ソウサブ	FRENCH
	FG5 – 4246 – 000		1	CONTROL PANEL ASSEMBLY ソウサブ	GERMAN
	FG5 – 4247 – 000		1	CONTROL PANEL ASSEMBLY ソウサブ	ILLUSTRATION
1	FB2 – 2853 – 000		1	SUPPORT, HINGE ヒンジシバン	
2	FB2 – 2855 – 000		1	PLATE, GROUNDING, 1 アースバン (1)	
3	FB2 – 2856 – 000		1	PLATE, GROUNDING, 2 アースバン (2)	
4	FB2 – 4238 – 000		1	KEY TOP, NUMBERS テンキー	
5	FB2 – 4239 – 000		1	KEY TOP, MODE オウヨウモード	
6	FB2 – 4240 – 000		1	KEY TOP, START スタートキー	
7	FB2 – 4241 – 000		1	KEY TOP, STOP ストップキー	
8	FB2 – 4242 – 000		1	KEY TOP, RESET リセットキー	
9	FB2 – 4247 – 000		2	DAMPER, 1 ダンパ (1)	
10	FB2 – 4248 – 000		2	DAMPER, 2 ダンパ (2)	
11	FB2 – 4249 – 000		1	SHEET, MODE オウヨウモードシート	JAPANESE
	FB2 – 6323 – 000		1	SHEET, MODE オウヨウモードシート	ENGLISH
	FB2 – 6325 – 000		1	SHEET, MODE オウヨウモードシート	FRENCH
	FB3 – 7242 – 000		1	SHEET, MODE オウヨウモードシート	GERMAN
	FB2 – 6324 – 000		1	SHEET, MODE オウヨウモードシート	ILLUSTRATION
12	FB2 – 2852 – 000		1	BASE PLATE, CONTROL PANEL ソウサブソコイタ	
13	FH2 – 6246 – 000		1	CABLE, CONTROL PANEL, 3 ソウサブケーブル (3)	J1302,6251 SEE NOTE
14	FG5 – 4334 – 000		1	LED CABLE LED ソクセン	J6263,6281
15	FF2 – 9061 – 000		1	CABLE, CONTROL PANEL, 1 ソウサブケーブル (1)	J6253,6261
16	FF2 – 9062 – 000		1	CABLE, CONTROL PANEL, 2 ソウサブケーブル (2)	J6258,6262
17	FF2 – 9064 – 000		1	CABLE, CCT CCT ケーブル	J6252,6282
18	FF2 – 9152 – 000		1	CABLE, LCD LCD ソクセン	J6259,6284
18A	WE8 – 5093 – 000		1	CORE, FERRITE フェライトコア	
19	FF5 – 4694 – 000		1	HINGE, OPERATION オペレーションヒンジ	
20	FG5 – 4852 – 000		1	LIQUID CRYSTAL DISPLAY PANEL エキショウソウサブ	

COPYRIGHT © 1997 CANON INC.

FIGURE & KEY NO.		PART NUMBER	RANK	Q'TY	DESCRIPTION	SERIAL NUMBER / REMARKS
130 –	21	WT2 – 0217 – 000		1	CLAMP, CABLE クランプ	
	22	XA9 – 0591 – 000		44	SCREW, M3X8 タイト ネジ	
	23	FB2 – 4162 – 000		1	BLOCK, LAMP ランプ マド	
	24	FB2 – 4169 – 000		1	HOLDER, LAMP ランプ ホルダ	
	25	FB2 – 4233 – 000		1	COVER, MODE オウヨウ モード フタ	
	26	FB2 – 4234 – 000		1	COVER, CONTROL CARD コントロール カード フタ	
	27	FB2 – 4236 – 000		1	PLATE, BLANKING メカクシ バン	
	28	WT2 – 5065 – 000		2	CLAMP クランプ	
	29	FG2 – 7716 – 000		1	CABLE, CONTROL CARD コントロール カード ソクセン	
	30	WT2 – 0317 – 000		4	CLIP, CABLE ロッキング ワイヤ サドル	
	31	WT2 – 0494 – 000		1	CLAMP, CABLE ソクセン オサエ	
	32	FS2 – 9012 – 000		1	SCREW,STEPPED,M2.2 ダンビス	SEE NOTE

COPYRIGHT © 1997 CANON INC.

FIGURE 140 LEFT DOOR ASSEMBLY 左ドア部

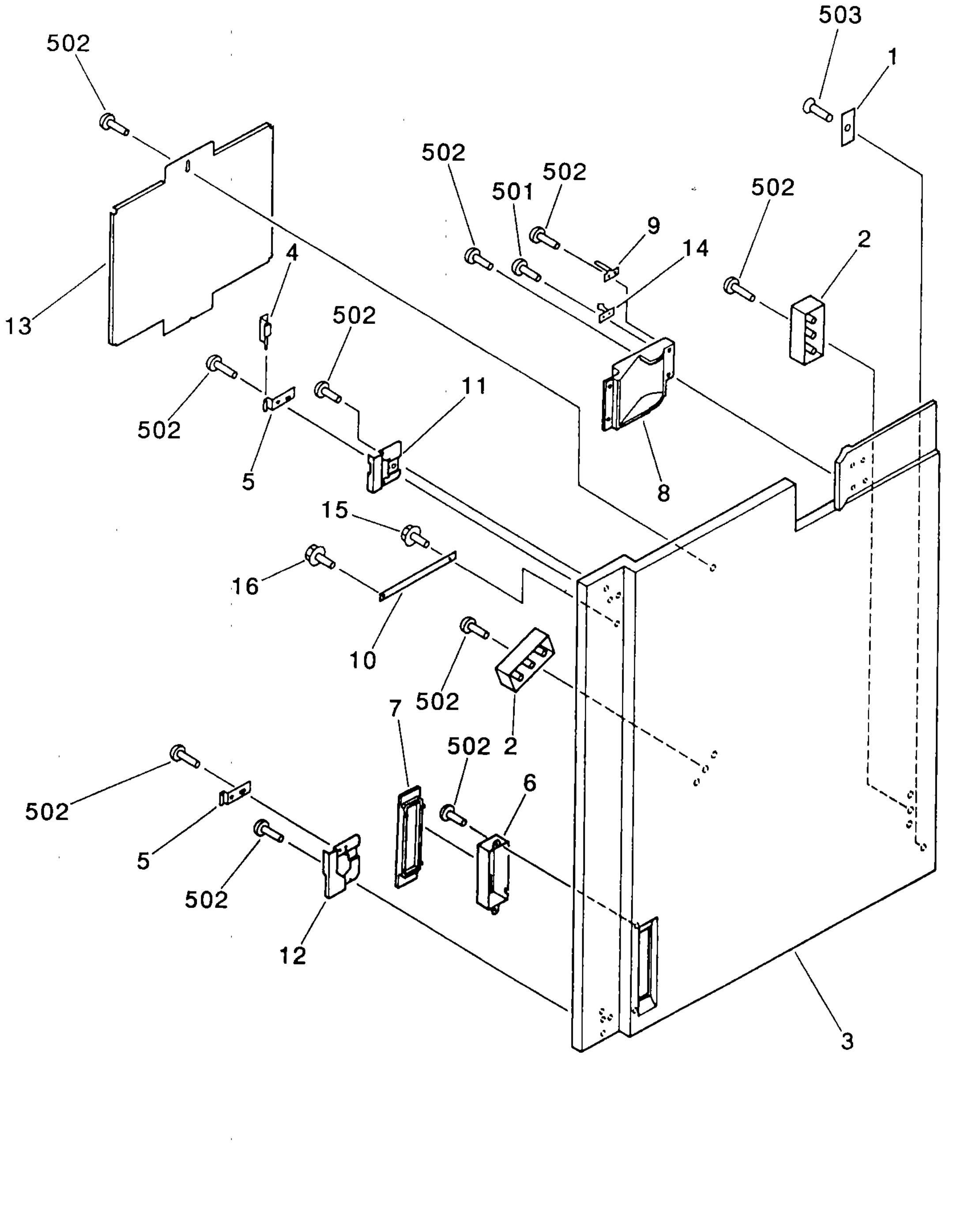

NOTE : This assembly does not include the part shown with key No. 16.

注 ： このユニットに、 Key No. 16の部品は含まれません。

COPYRIGHT © 1997 CANON INC.

FIGURE & KEY NO.	PART NUMBER	RANK	Q'TY	DESCRIPTION	SERIAL NUMBER / REMARKS
140 –	FG5 – 4236 – 000		1	LEFT DOOR ASSEMBLY ヒダリ ドアブ	
1	FA3 – 9315 – 000		1	PLATE, COVER メカクシ カバー	
2	FB2 – 1850 – 000		2	PLATE, FOOL – PROOF フール プルーフ ダイ	
3	FB2 – 3971 – 000		1	DOOR, LEFT ドア (ヒダリ)	
4	FB2 – 3991 – 000		1	HINGE, LEFT UPPER ヒンジ (ヒダリ ウエ)	
5	FB2 – 3994 – 000		2	HINGE, DOOR ドア ヒンジ	
6	FB2 – 3998 – 000		1	IPU WINDOW IPU マド	
7	FB2 – 3999 – 000		1	COVER, UPPER, IPU WINDOW IPU マド フタ	
8	FB2 – 4000 – 000		1	BRACKET, GRIP グリップ バン	
9	FB2 – 4002 – 000		1	PLATE, DOOR SWITCH ドア スイッチ フィンガー	
10	FB3 – 7090 – 000		1	TAPE, HOLD ホールド テープ	
11	FB2 – 9458 – 000		1	PLATE, HINGE, LEFT UPPER ヒンジ ヨコイタ (ヒダリ ウエ)	
12	FB2 – 9459 – 000		1	PLATE, HINGE, LEFT LOWER ヒンジ ヨコイタ (ヒダリ シタ)	
13	FB2 – 9460 – 000		1	HOLDER, SERVICE RECORD サービス レコード ホルダ	
14	X71 – 3187 – 000		1	LATCH, ROLLER – ACTION (STRIKE) ローラ キャッチ (オス)	
15	XA9 – 0783 – 000		1	SCREW,RS,M4X12 RS タイト セムス ネジ	
16	XA9 – 0783 – 000		1	SCREW,RS,M4X12 RS タイト セムス ネジ	SEE NOTE
501	XB1 – 2300 – 607		2	SCREW,MACH.,TRUSS HEAD,M3X6 バインド ネジ	
502	XB1 – 2400 – 607		25	SCREW,MACH.,TRUSS HEAD,M4X6 バインド ネジ	
503	XB1 – 3400 – 606		1	SCREW,MACH.,C.S.HEAD,M4X6 サラ ネジ	

COPYRIGHT © 1997 CANON INC.

FIGURE 145 RIGHT DOOR ASSEMBLY 右ドア部

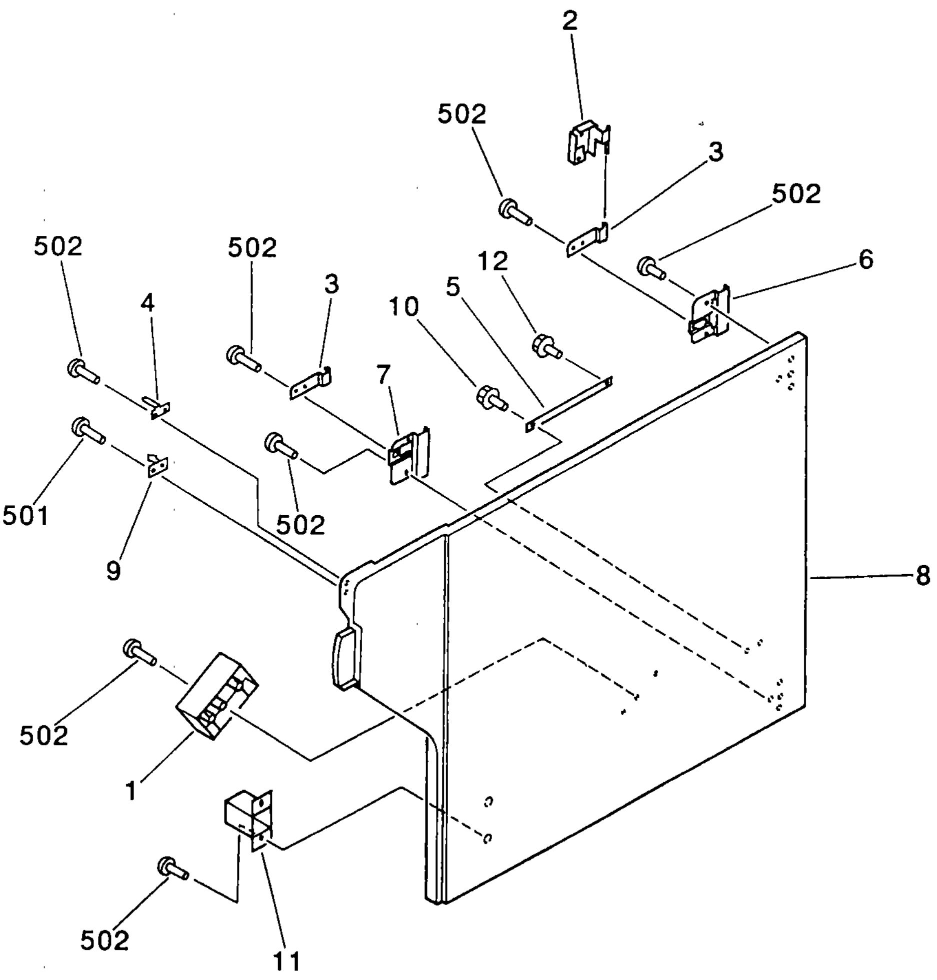

NOTE : This assembly does not include the part shown with key No. 12.

注 ： このユニットに、 Key No. 12の部品は含まれません。

 COPYRIGHT © 1997 CANON INC.

FIGURE & KEY NO.	PART NUMBER	RANK	Q'TY	DESCRIPTION	SERIAL NUMBER / REMARKS
145 –	FG5 – 4235 – 000		1	RIGHT DOOR ASSEMBLY ミギ ドア ブ	
1	FB2 – 1850 – 000		1	PLATE, FOOL – PROOF フール プルーフ ダイ	
2	FB2 – 3990 – 000		1	HINGE, RIGHT UPPER ヒンジ (ミギ ウエ)	
3	FB2 – 3994 – 000		2	HINGE, DOOR ドア ヒンジ	
4	FB2 – 4002 – 000		1	PLATE, DOOR SWITCH ドア スイッチ フィンガー	
5	FB2 – 4385 – 000		1	TAPE, HOLD ホールド テープ	
6	FB2 – 9456 – 000		1	PLATE, HINGE, RIGHT UPPER ヒンジ ヨコイタ (ミギ ウエ)	
7	FB2 – 9457 – 000		1	PLATE, HINGE, RIGHT LOWER ヒンジ ヨコイタ (ミギ シタ)	
8	FB2 – 3970 – 000		1	DOOR, RIGHT ドア (ミギ)	
9	X71 – 3187 – 000		1	LATCH, ROLLER – ACTION (STRIKE) ローラ キャッチ (オス)	
10	XA9 – 0783 – 000		1	SCREW,RS,M4X12 RS タイト セムス ネジ	
11	FB3 – 5601 – 000		1	PLATE ミギ ドア ウケ	
12	XA9 – 0783 – 000		1	SCREW,RS,M4X12 RS タイト セムス ネジ	SEE NOTE
501	XB1 – 2300 – 607		2	SCREW,MACH.,TRUSS HEAD,M3X6 バインド ネジ	
502	XB1 – 2400 – 607		22	SCREW,MACH.,TRUSS HEAD,M4X6 バインド ネジ	

FIGURE 160 COPYBOARD COVER ASSEMBLY 原稿台カバー部

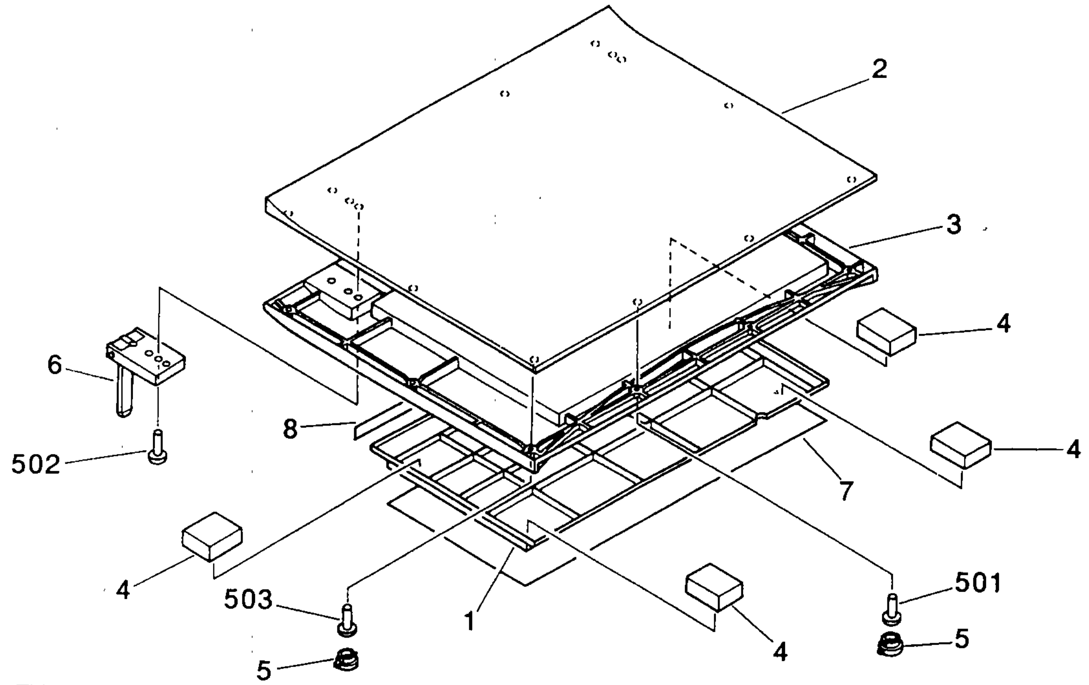

NOTE : This assembly does not include the part shown with key No. 7.

注 ： このユニットに、 Key No. 7の部品は含まれません。

FIGURE & KEY NO.	PART NUMBER	RANK	Q'TY	DESCRIPTION	SERIAL NUMBER / REMARKS
160 –	FG5 – 5626 – 020		1	COPYBOARD COVER ASSEMBLY ゲンコウ ダイ カバー ブ	
1	FA3 – 0134 – 000		1	PLATE, MIRROR ミラー バン	
2	FB2 – 2578 – 000	N	1	COVER, COPYBOARD, UPPER アッパン (ウエ)	
3	FB2 – 2579 – 020	N	1	COVER, COPYBOARD, LOWER アッパン (シタ)	
4	FB2 – 2580 – 000		4	DAMPER, COPYBOARD COVER アッチャク バン ダンパ	
5	FB2 – 2581 – 000		6	RUBBER, COVER カバー ゴム	
6	FB2 – 4439 – 040		2	HINGE ヒンジ	
7	FA3 – 0136 – 050		1	CUSHION, COPYBOARD COVER アッチャク シート	SEE NOTE
8	FB3 – 6021 – 000		1	SPACER スペーサ	
501	XB1 – 2400 – 606		2	SCREW,MACH.,TRUSS HEAD,M4X6 バインド ネジ	
502	XB1 – 2402 – 006		4	SCREW,MACH.,TRUSS HEAD,M4X20 バインド ネジ	
503	XB4 – 7401 – 006		6	SCREW,TAPPING,TRUSS HEAD,M4X10 バインド タッピン ネジ	

COPYRIGHT © 1997 CANON INC.

FIGURE 191 PRIMARY EXHAUST FAN ASSEMBLY
1次排気ファン部

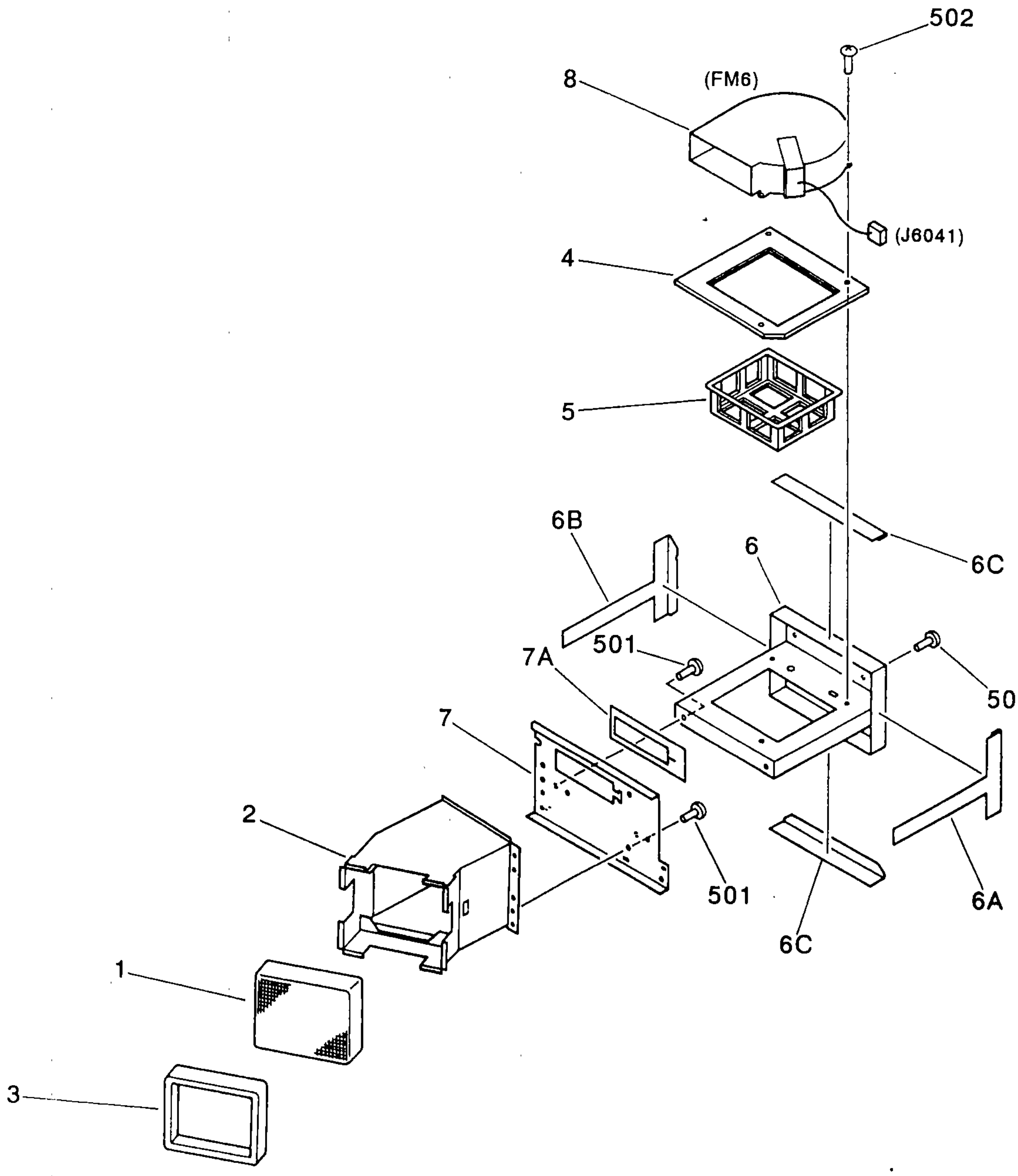

COPYRIGHT © 1997 CANON INC.

FIGURE & KEY NO.	PART NUMBER	RANK	Q'TY	DESCRIPTION	SERIAL NUMBER / REMARKS
191 –	NPN		RF	PRIMARY EXHAUST FAN ASSEMBLY 1ジ ハイキ ファン ブ	
1	FA6 – 4538 – 000		1	FILTER, AIR, 1 ボウジン フィルタ (1)	
2	FB2 – 3681 – 000		1	SUPPORT, EXHAUST FAN ハイキ ファン ダイ	
3	FB2 – 3702 – 000		1	FILTER, OZONE, 1 オゾン フィルタ (1)	
4	FB2 – 4182 – 000		1	RUBBER PLATE, PRIMARY EXHAUST 1ジ ハイキ ゴム バン	
5	FB2 – 4383 – 000		1	FILTER, TONER トナー フィルタ	
6	FF5 – 4147 – 000		1	SUPPORT, FAN, PRIMARY EXHAUST 1ジ ハイキ ファン ダイ	
6A	FB2 – 4183 – 000		1	SEAL, PRIMARY EXHAUST, 1 1ジ ハイキ シール (1)	
6B	FB2 – 4184 – 000		1	SEAL, PRIMARY EXHAUST, 2 1ジ ハイキ シール (2)	
6C	FB2 – 4185 – 000		2	SEAL, PRIMARY EXHAUST, REAR 1ジ ハイキ オク シール	
7	FF5 – 4148 – 000		1	PLATE, PRIMARY EXHAUST, FRONT 1ジ ハイキ マエ イタ	
7A	FB2 – 4186 – 000		1	SEAL, OUTLET, PRIMARY EXHAUST 1ジ ハイキ デグチ シール	
8	FH6 – 1025 – 000		1	FAN, DC24V ファン	FM6 J6041
501	XB1 – 2400 – 609		6	SCREW,MACH.,TRUSS HEAD,M4X6 バインド ネジ	
502	XB1 – 2401 – 009		3	SCREW,MACH.,TRUSS HEAD,M4X10 バインド ネジ	

COPYRIGHT © 1997 CANON INC.

FIGURE 250 DRUM DRIVE ASSEMBLY
ドラム駆動部

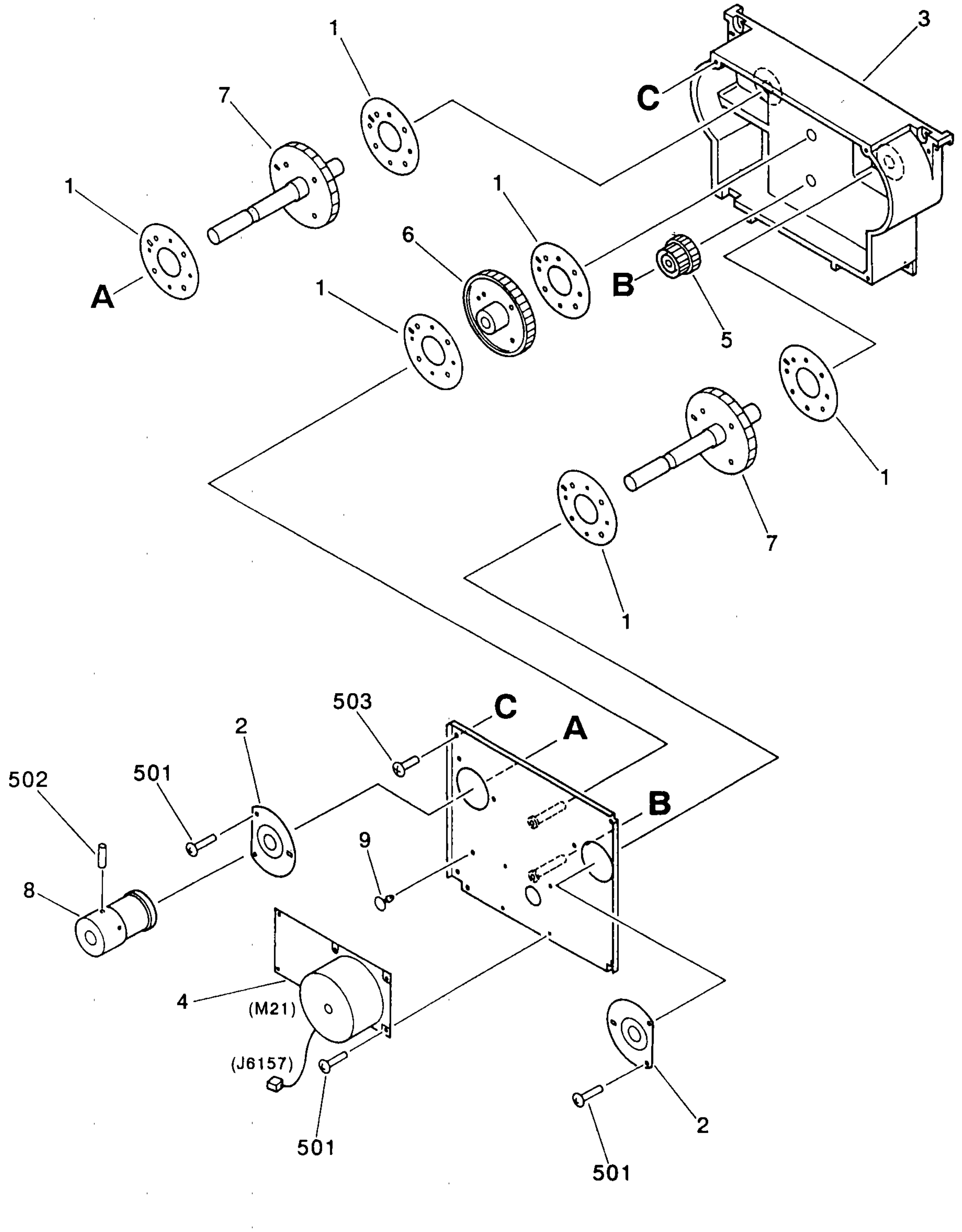

COPYRIGHT © 1997 CANON INC.

FIGURE & KEY NO.	PART NUMBER	RANK	Q'TY	DESCRIPTION	SERIAL NUMBER / REMARKS
250 –	FG5 – 4109 – 000		1	DRUM DRIVE ASSEMBLY ドラムクドウブ	
1	FB2 – 2926 – 000		6	PLATE, REINFORCEMENT ホキョウバン	
2	FB2 – 4101 – 000		2	BUSHING ブッシング	
3	FF5 – 4171 – 000		1	MOUNT, SUPPORT, SHAFT ジク ササエ ダイ	
4	FH6 – 1107 – 000		1	MOTOR, DC 24V DC モータ	M21 J6157
5	FS5 – 0838 – 000		1	GEAR, 42T/45T 42T/45T ギア	
6	FS5 – 0839 – 000		1	GEAR, 84T 84T ギア	
7	FS5 – 0840 – 000		2	GEAR, 84T 84T ギア	
8	FS5 – 3273 – 000		2	PULLEY, 39T 39T プーリ	
9	VT2 – 0002 – 003		2	SPACER, SUPPORT サポート スペーサ	
501	XB1 – 2400 – 609		12	SCREW,MACH.,TRUSS HEAD,M4X6 バインド ネジ	
502	XB6 – 2400 – 808		4	SETSCREW,M4X8 ロッカク アナツキ トメネジ	
503	XB1 – 2400 – 809		16	SCREW,MACH.,TRUSS HEAD,M4X8 バインド ネジ	

FIGURE 251 DEVELOPING MOTOR ASSEMBLY
現像モータ部

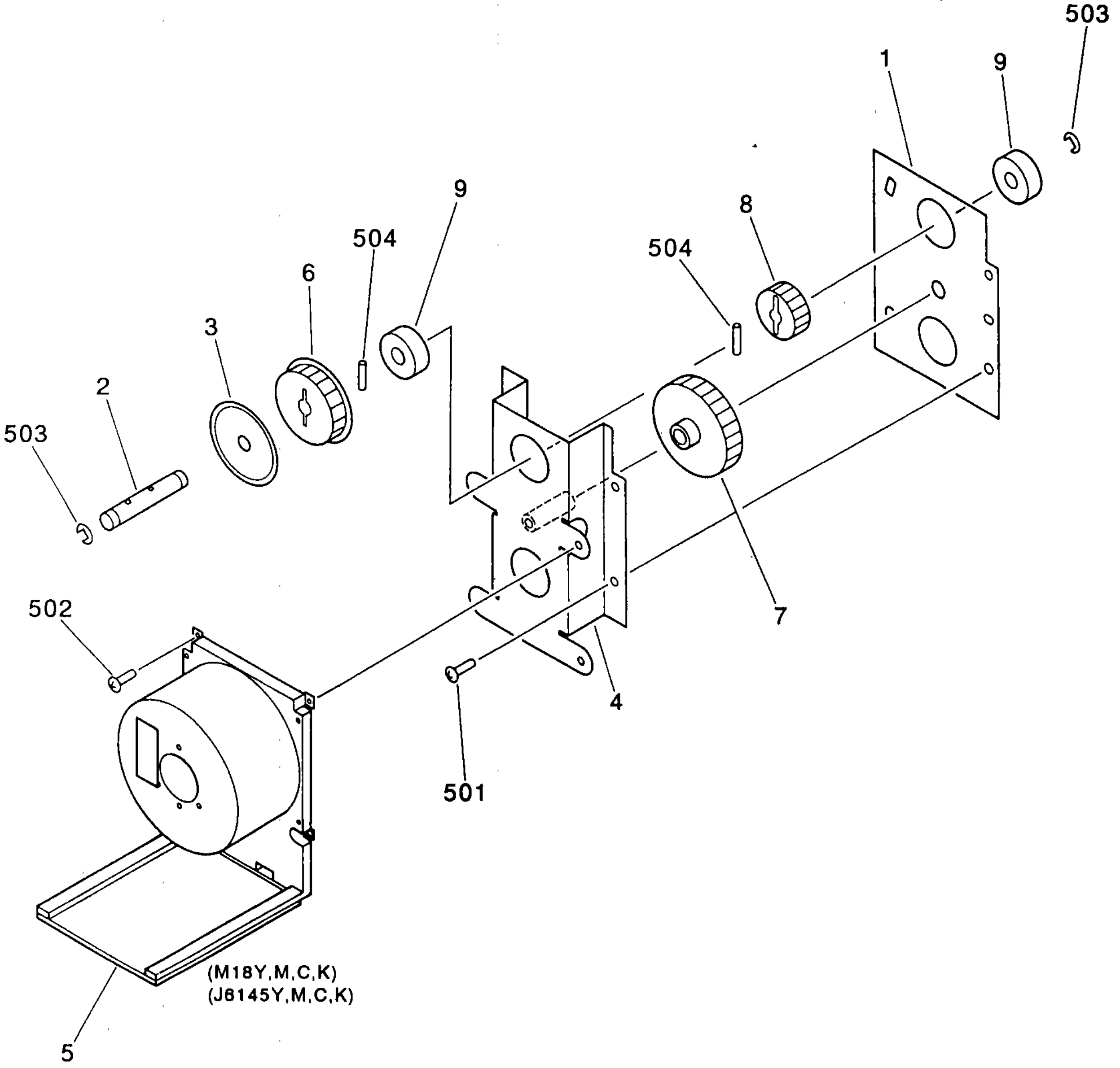

COPYRIGHT © 1997 CANON INC.

FIGURE & KEY NO.	PART NUMBER	RANK	Q'TY	DESCRIPTION	SERIAL NUMBER / REMARKS
251 –	FG5 – 4333 – 000		4	DEVELOPING MOTOR ASSEMBLY ゲンゾウ モータ ブ	
1	FB2 – 4097 – 000		1	PLATE, 2 GH プレート (2)	
2	FB2 – 4098 – 000		1	SHAFT, OUTPUT シュツリョク ジク	
3	FB2 – 4135 – 000		1	PLATE, BELT STOP ベルト ストッパ	
4	FF5 – 4173 – 000		1	PLATE, 1 GH プレート (1)	
5	FH6 – 1119 – 000		1	MOTOR, DC 24V DC モータ	M18Y,M,C,K J6145Y,M,C,K
6	FS2 – 3206 – 000		1	PULLEY, 32T プーリ	
7	FS5 – 0836 – 000		1	GEAR, 58T 58T ギア	
8	FS5 – 0837 – 000		1	GEAR, 36T 36T ギア	
9	XG9 – 0249 – 000		2	BEARING, BALL ボール ベアリング	
501	XB1 – 2400 – 609		2	SCREW,MACH.,TRUSS HEAD,M4X6 バインド ネジ	
502	XB1 – 2400 – 809		4	SCREW,MACH.,TRUSS HEAD,M4X8 バインド ネジ	
503	XD2 – 1100 – 642		2	RING,E E リング	
504	XD3 – 2200 – 142		2	PIN,DOWEL ヘイコウ ピン	

COPYRIGHT © 1997 CANON INC.

FIGURE 252 DEVELOPING UNIT DRIVE ASSEMBLY
現像駆動部

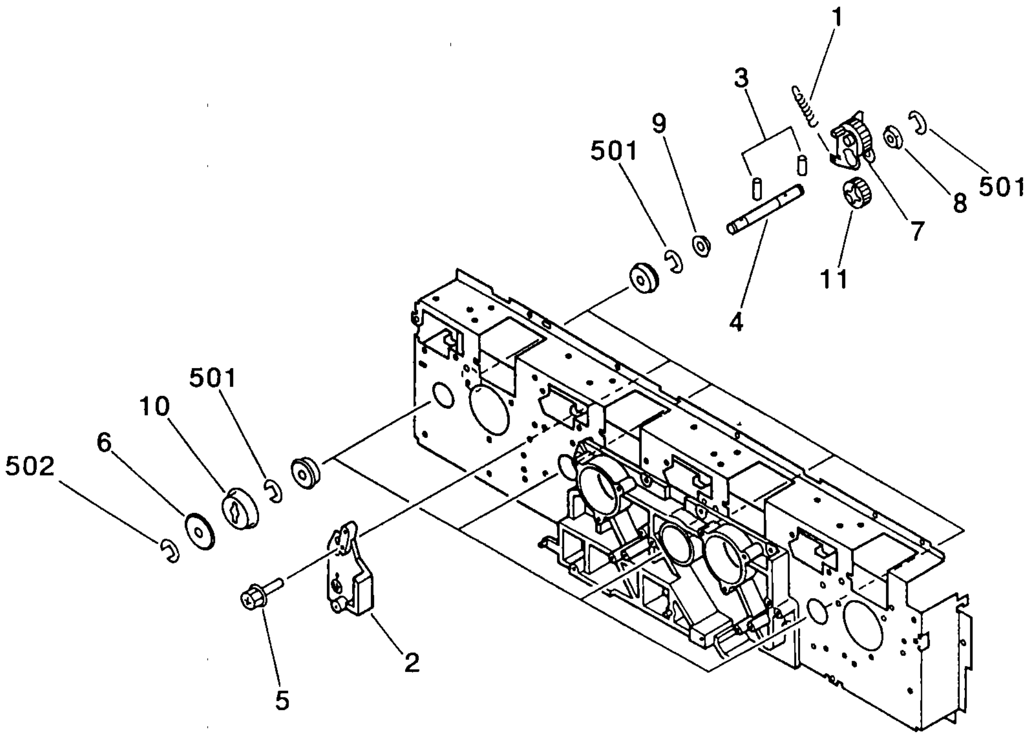

FIGURE & KEY NO.	PART NUMBER	RANK	Q'TY	DESCRIPTION	SERIAL NUMBER / REMARKS
252 –	FG5 – 4113 – 000		1	DEVELOPING UNIT DRIVE ASSEMBLY ゲンゾウ クドウ ブ	
1	97 – 5987 – 000		4	SPRING, TENSION ヒッパリ バネ	
2	FB2 – 2930 – 000		2	MOUNT, IDLER アイドラ ダイ	
3	XD9 – 0108 – 000		8	PIN,DOWEL ヘイコウ ピン	
4	FB2 – 2941 – 000		4	SHAFT, INPUT ニュウリョク ジク	
5	XA9 – 0629 – 000		32	SCREW,RS,M4X8 RS タイト ネジ	
6	FB2 – 4135 – 000		4	PLATE, BELT STOP ベルト ストッパ	
7	FF5 – 4174 – 000		4	ARM, SWING ヨウドウ アーム	
8	FS1 – 1156 – 000		4	BUSHING ブッシング	
9	FS1 – 1449 – 000		4	BUSHING ブッシング	
10	FS2 – 3206 – 000		4	PULLEY, 32T プーリ	
11	FS6 – 0612 – 000		4	GEAR, 24T 24T ギア	
501	XD2 – 1100 – 642		12	RING,E E リング	
502	XD2 – 1100 – 502		4	RING,E E リング	

COPYRIGHT © 1997 CANON INC.

FIGURE 260 PAPER FEED DRIVE ASSEMBLY
給紙駆動部

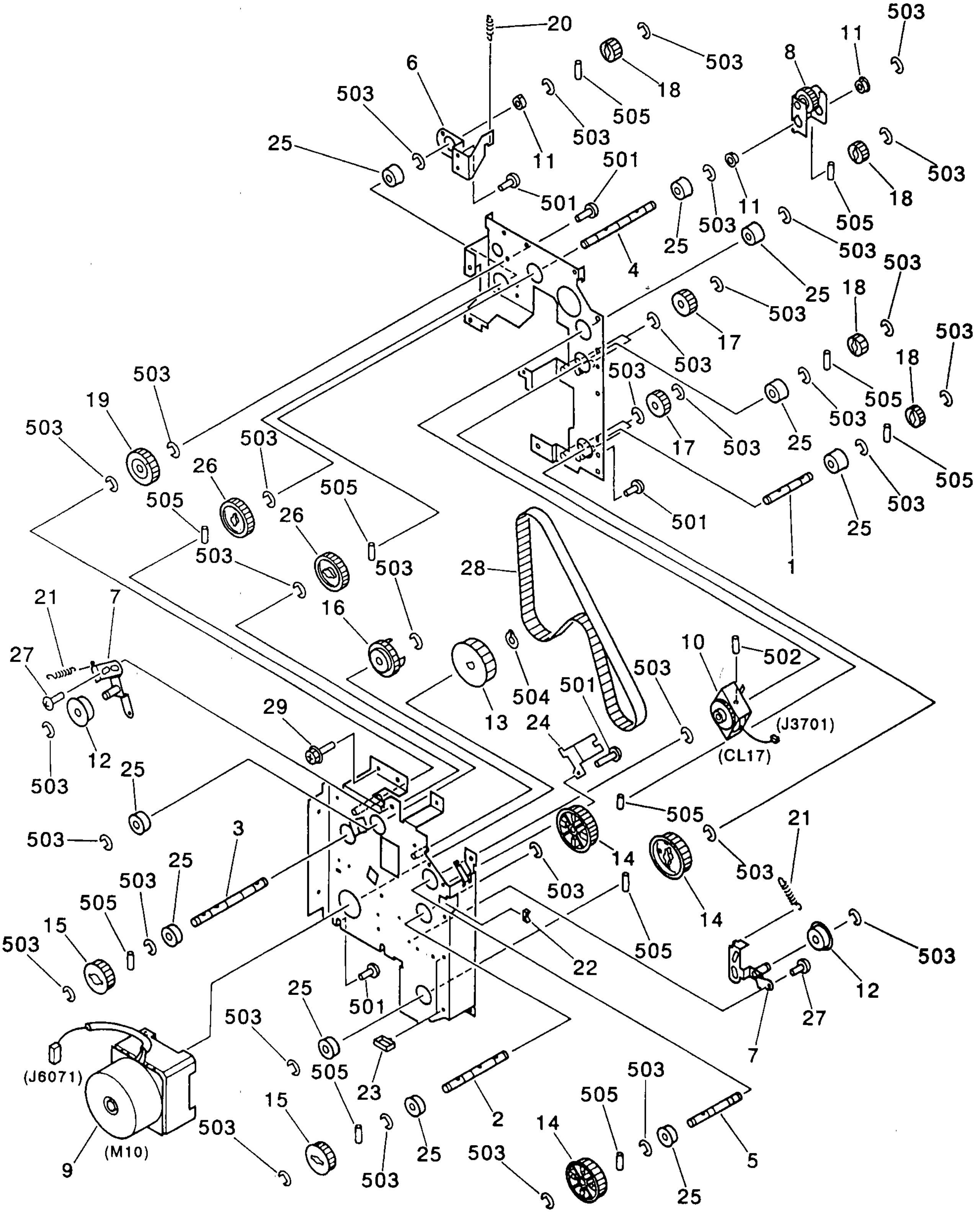

NOTE : This assembly does not include the parts shown with key No. 28 and 29.

注 ： このユニットに、 Key No. 28, 29の部品は含まれません。

COPYRIGHT © 1997 CANON INC.

FIGURE & KEY NO.	PART NUMBER	RANK	Q'TY	DESCRIPTION	SERIAL NUMBER / REMARKS
260 –	FG5 – 4114 – 000		1	PAPER FEED DRIVE ASSEMBLY キュウシ クドウ ブ	
1	FB2 – 3523 – 000		1	SHAFT, K K ジク	
2	FB2 – 3524 – 000		1	SHAFT, SK SK ジク	
3	FB2 – 3525 – 000		1	SHAFT, D D ジク	
4	FB2 – 3526 – 000		1	SHAFT, RT RT ジク	
5	FB2 – 3528 – 000		1	SHAFT, TL TL ジク	
6	FB2 – 3531 – 000		1	PLATE, D D イタ	
7	FF5 – 4650 – 000		2	PLATE, TENSION テンショナ バン	
8	FF5 – 4651 – 000		1	ARM, RT RT アーム	
9	FH6 – 1105 – 000		1	MOTOR, DC 24V DC モータ	M10 J6071
10	FH7 – 5516 – 000		1	CLUTCH, ELECTROMAGNETIC デンジ クラッチ	CL17 J3701
11	FS1 – 1509 – 000		3	BUSHING ブッシング	
12	FS1 – 6214 – 000		2	PULLEY プーリ	
13	FS2 – 3481 – 000		1	PULLEY, 30T 30T プーリ	
14	FS2 – 3486 – 000		3	PULLEY, 30T 30T プーリ	
15	FS2 – 3490 – 000		2	PULLEY, 22T 22T プーリ	
16	FS4 – 0119 – 000		1	GEAR, 36T 36T ギア	
17	FS4 – 0129 – 000		4	GEAR, 24T 24T ギア	
18	FS4 – 0145 – 000		4	GEAR, 20T 20T ギア	
19	FS5 – 0868 – 000		1	GEAR, 38T 38T ギア	
20	FS5 – 2719 – 000		1	SPRING, TENSION ヒッパリ バネ	
21	FS6 – 2117 – 000		2	SPRING, TENSION ヒッパリ バネ	
22	WT2 – 0241 – 000		1	CLIP, CABLE エッジ サドル	
23	WT2 – 5169 – 000		2	CLAMP, CABLE ソクセン バンド	
24	FB3 – 6798 – 000		1	PLATE, STOP クラッチ マワリドメ	
25	XG9 – 0249 – 000		10	BEARING, BALL ボール ベアリング	
26	FS3 – 0570 – 000		2	GEAR, 40T 40T ギア	
27	XA9 – 0721 – 000		4	SCREW,RS,M4X10 RS タイト ネジ	
28	XF9 – 0509 – 000		1	BELT, TIMING, 1 タイミング ベルト (1)	SEE NOTE
29	XA9 – 0721 – 000		7	SCREW,RS,M4X10 RS タイト ネジ	SEE NOTE

COPYRIGHT © 1997 CANON INC.

FIGURE & KEY NO.	PART NUMBER	RANK	Q'TY	DESCRIPTION	SERIAL NUMBER / REMARKS
260 – 501	XB1 – 2400 – 609		15	SCREW,MACH.,TRUSS HEAD,M4X6 バインド ネジ	
502	XB6 – 2400 – 608		1	SETSCREW,M4X6 ロッカク アナツキ トメネジ	
503	XD2 – 1100 – 642		34	RING,E E リング	
504	XD2 – 2101 – 002		1	RING,GRIP グリップ リング	
505	XD3 – 2200 – 142		11	PIN,DOWEL ヘイコウ ピン	

COPYRIGHT © 1997 CANON INC.

FIGURE 280 FIXING DRIVE ASSEMBLY 定着駆動部

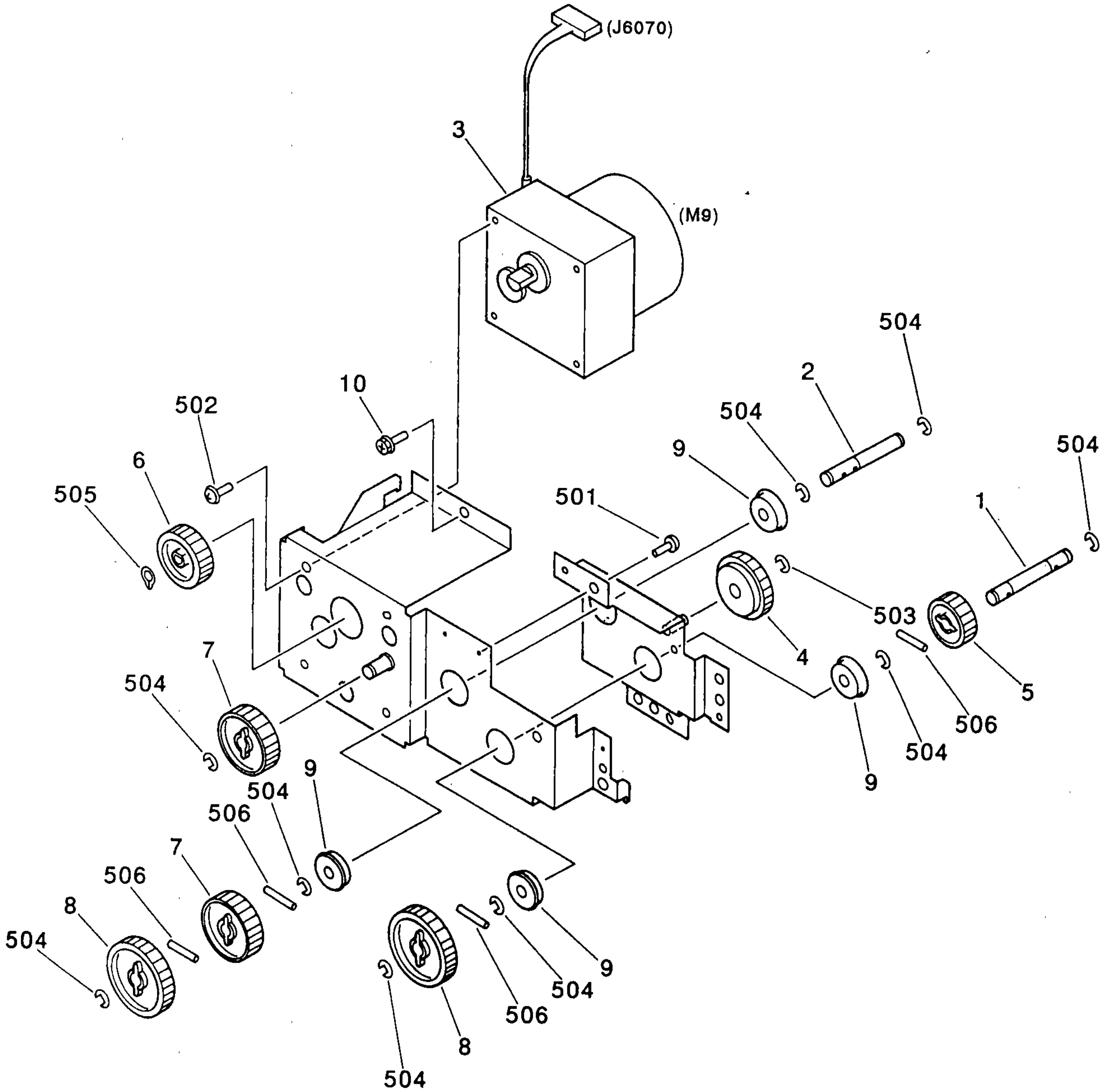

NOTE : This assembly does not include the part shown with key No. 10.

注 ： このユニットに、 Key No. 10の部品は含まれません。

COPYRIGHT © 1997 CANON INC.

FIGURE & KEY NO.	PART NUMBER	RANK	Q'TY	DESCRIPTION	SERIAL NUMBER / REMARKS
280 –	FG5 – 4115 – 000		1	FIXING DRIVE ASSEMBLY テイチャク クドウ ブ	
1	FB2 – 3537 – 000		1	SHAFT, D D ジク	
2	FB2 – 3538 – 000		1	SHAFT, DD DD ジク	
3	FH6 – 1110 – 000		1	MOTOR, DC 24V DC モータ	M9 J6070
4	FS6 – 0714 – 000		1	GEAR, 38T 38T ギア	
5	FS5 – 0378 – 000		1	GEAR, 30T 30T ギア	
6	FS5 – 0869 – 000		1	GEAR, 34T 34T ギア	
7	FS5 – 0870 – 000		2	GEAR, 38T 38T ギア	
8	FS5 – 0871 – 000		2	GEAR, 46T 46T ギア	
9	XG9 – 0249 – 000		4	BEARING, BALL ボール ベアリング	
10	XA9 – 0721 – 000		5	SCREW,RS,M4X10 RS タイト ネジ	SEE NOTE
501	XB1 – 2400 – 609		3	SCREW,MACH.,TRUSS HEAD,M4X6 バインド ネジ	
502	XB6 – 7400 – 609		4	SCREW,TP,M4X6 TP ネジ	
503	XD2 – 1100 – 502		1	RING,E E リング	
504	XD2 – 1100 – 642		8	RING,E E リング	
505	XD2 – 2101 – 002		1	RING,GRIP グリップ リング	
506	XD3 – 2200 – 162		4	PIN,DOWEL ヘイコウ ピン	

COPYRIGHT © 1997 CANON INC.

FIGURE 290 HOLDING TRAY DRIVE ASSEMBLY
中間トレイ駆動部

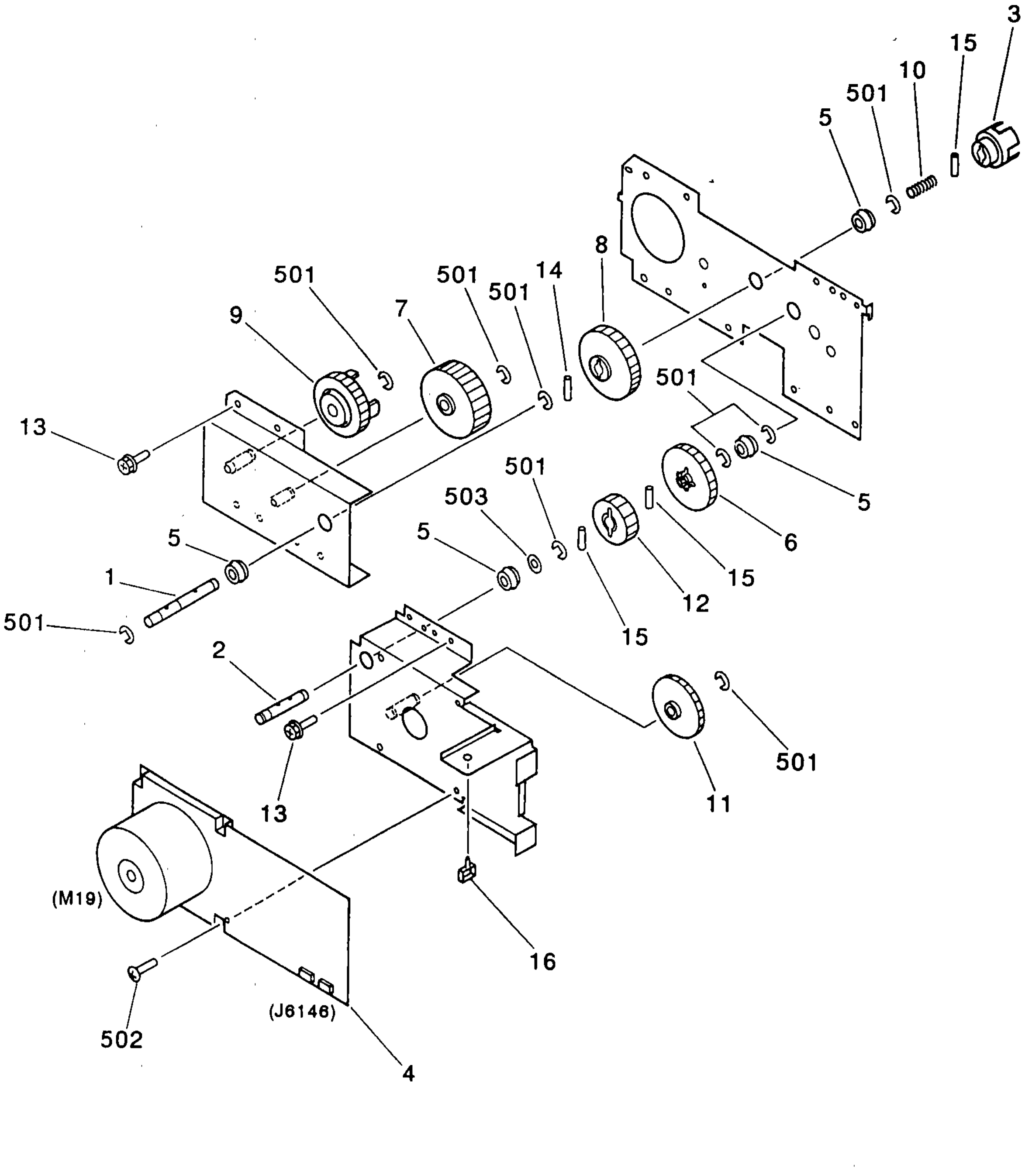

COPYRIGHT © 1997 CANON INC.

FIGURE & KEY NO.	PART NUMBER	RANK	Q'TY	DESCRIPTION	SERIAL NUMBER / REMARKS
290 –	FG5 – 4116 – 000		1	HOLDING TRAY DRIVE ASSEMBLY チュウカン トレイ クドウ ブ	
1	FB2 – 4127 – 000		1	SHAFT, COUPLING, FRONT カップリング ジク (マエ)	
2	FB2 – 4140 – 000		1	SHAFT, DRIVE クドウ ジク	
3	FC1 – 4797 – 000		1	COUPLING カップリング	
4	FH6 – 1287 – 000		1	MOTOR, DC 24T DC モータ	M19 J6146
5	XG9 – 0094 – 000		4	BEARING, BALL ボール ベアリング	
6	FS3 – 0953 – 000		1	GEAR, 38T 38T ギア	
7	FS4 – 0117 – 000		1	GEAR, 41T 41T ギア	
8	FS4 – 0118 – 000		1	GEAR, 36T 36T ギア	
9	FS4 – 0119 – 000		1	GEAR, 36T 36T ギア	
10	FS4 – 2122 – 000		1	SPRING, COMPRESSION アッシュク バネ	
11	FS5 – 0836 – 000		1	GEAR, 58T 58T ギア	
12	FS5 – 0837 – 000		1	GEAR, 36T 36T ギア	
13	XA9 – 0628 – 000		4	SCREW,RS,M4X8 RS タイト ネジ	
14	XD9 – 0104 – 000		1	PIN,DOWEL ヘイコウ ピン	
15	XD9 – 0108 – 000		3	PIN,DOWEL ヘイコウ ピン	
16	WT2 – 0317 – 000		1	CLIP, CABLE ロッキング ワイヤ サドル	
501	XD2 – 1100 – 642		10	RING,E E リング	
502	XB1 – 2400 – 609		4	SCREW,MACH.,TRUSS HEAD,M4X6 バインド ネジ	
503	XD1 – 1108 – 215		1	SHIM ヒョウジュン ワッシャ	

COPYRIGHT © 1997 CANON INC.

FIGURE 295 REVERSE REAR DRIVE ASSEMBLY
反転後駆動部

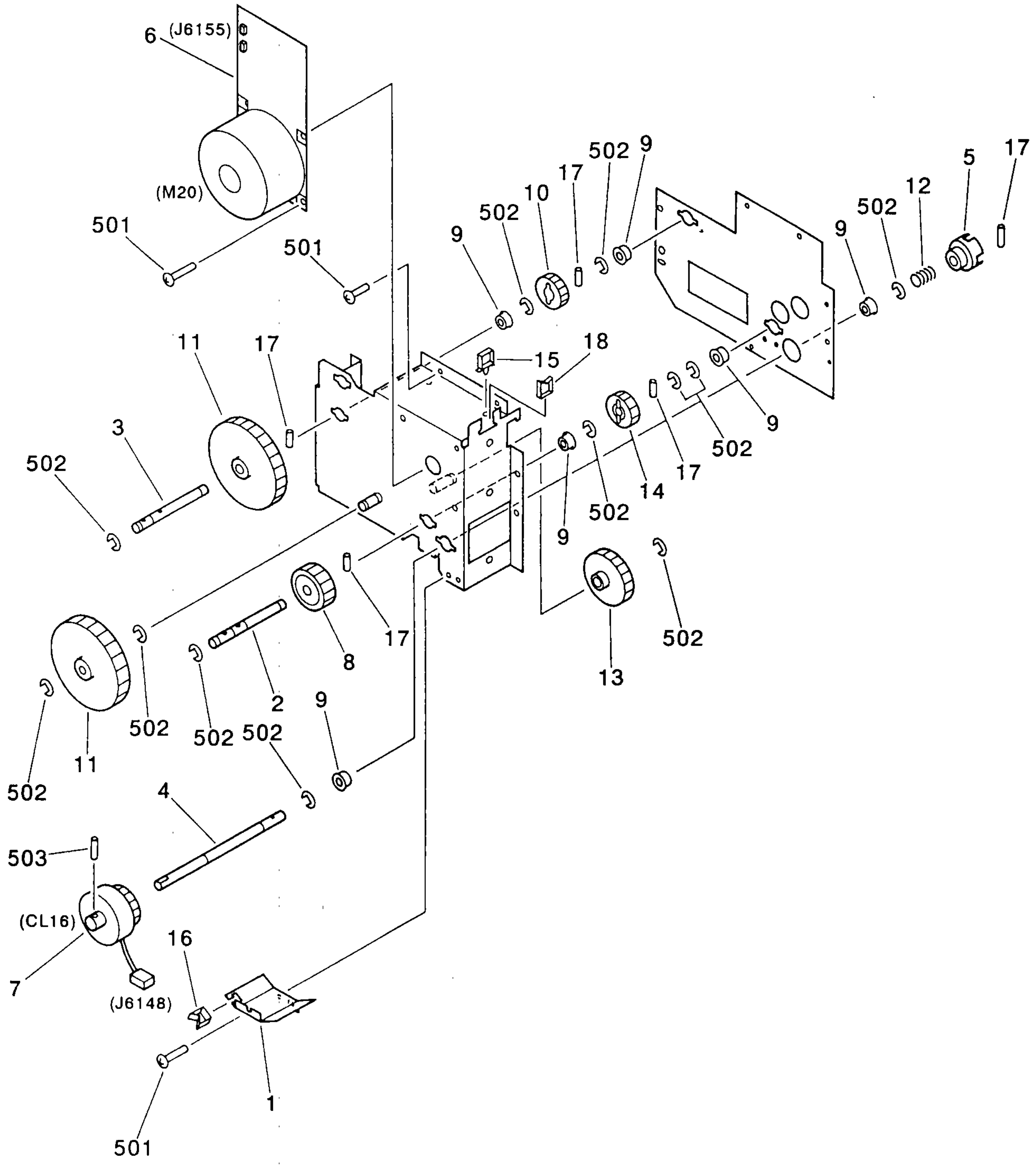

 COPYRIGHT © 1997 CANON INC.

FIGURE & KEY NO.	PART NUMBER	RANK	Q'TY	DESCRIPTION	SERIAL NUMBER / REMARKS
295 –	FG5 – 4117 – 000		1	REVERSE REAR DRIVE ASSEMBLY ハンテン ウシロ クドウ ブ	
1	FB2 – 3543 – 000		1	PLATE, REVERSE, CLUTCH, REAR ハンテン ウシロ クラッチ バン	
2	FB2 – 3544 – 000		1	SHAFT, OUTPUT シュツリョク ジク	
3	FB2 – 3545 – 000		1	SHAFT, INPUT ニュウリョク ジク	
4	FB2 – 3549 – 000		1	PLATE, REVERSE INPUT, REAR ハンテン ウシロ ニュウリョク ジク	
5	FC1 – 4797 – 000		1	COUPLING カップリング	
6	FH6 – 1112 – 000		1	MOTOR, DC 24V DC モータ	M20 J6155
7	FH7 – 5477 – 000		1	CLUTCH, ELECTROMAGNETIC デンジ クラッチ	CL16 J6148
8	FS1 – 0578 – 000		1	GEAR, 32T 32T ギア	
9	FS1 – 1510 – 000		6	BUSHING ブッシング	
10	FS2 – 0441 – 000		1	GEAR, 28T 28T ギア	
11	FS3 – 0650 – 000		2	GEAR, 60T 60T ギア	
12	FS4 – 2122 – 000		1	SPRING, COMPRESSION アッシュク バネ	
13	FS5 – 0836 – 000		1	GEAR, 58T 58T ギア	
14	FS5 – 0837 – 000		1	GEAR, 36T 36T ギア	
15	WT2 – 0317 – 000		5	CLIP, CABLE ロッキング ワイヤ サドル	
16	WT2 – 5035 – 000		1	CLIP, CABLE エッジ サドル	
17	XD9 – 0108 – 000		5	PIN,DOWEL ヘイコウ ピン	
18	WT2 – 0136 – 000		1	CLIP, CABLE エッジ サドル	
501	XB1 – 2400 – 609		10	SCREW,MACH.,TRUSS HEAD,M4X6 バインド ネジ	
502	XD2 – 1100 – 642		12	RING,E E リング	
503	XB6 – 2400 – 508		1	SETSCREW,M4X5 ロッカク アナツキ トメネジ	

FIGURE 300 CASSETTE カセット

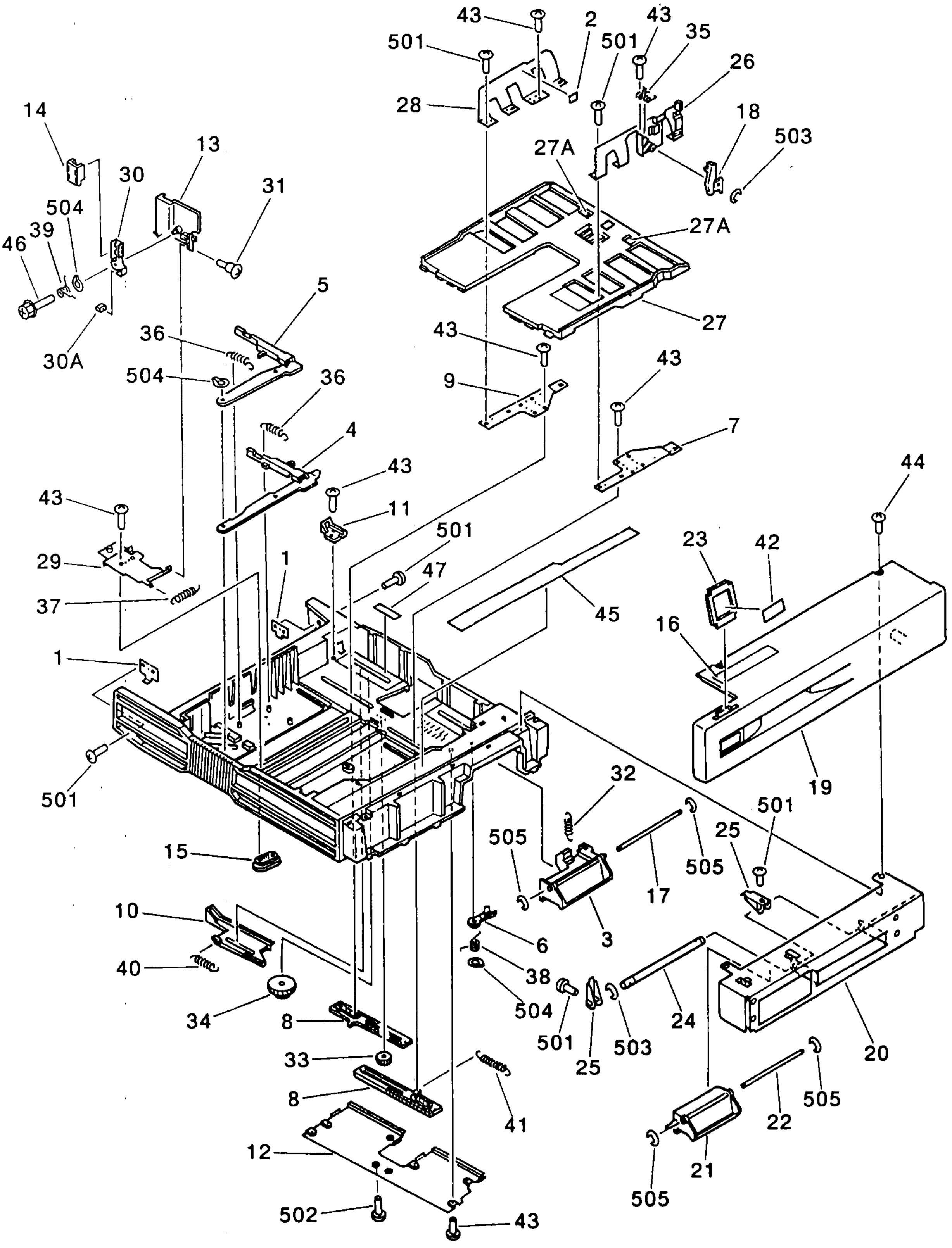

 COPYRIGHT © 1997 CANON INC.

FIGURE & KEY NO.	PART NUMBER	RANK	Q'TY	DESCRIPTION	SERIAL NUMBER / REMARKS
300 –	NPN		RF	CASSETTE カセット	F32 – 0101
1	FA5 – 3325 – 020		2	PLATE, STOP ストッパ	
2	FS5 – 8618 – 000		1	LABEL, "MAXIMUM LOAD" セキサイ セイゲン ラベル	
3	FB1 – 8471 – 000		1	LATCH, CASSETTE, 2 カセット トッテ (2)	
4	FB1 – 8472 – 000		1	LEVER, SENSOR, 1 コウタン ケンチ カム (1)	
5	FB1 – 8473 – 000		1	LEVER, SENSOR, 2 コウタン ケンチ カム (2)	
6	FB1 – 8478 – 020		1	ARM, RELEASE カイジョ アーム	
7	FB1 – 8479 – 000		1	PLATE, SIZE, SIDE, FRONT 1 サイド キセイ バン (マエ 1)	
8	FB1 – 8480 – 000		2	PLATE, RACK ラック バン	
9	FB1 – 8481 – 000		1	PLATE, SIZE, SIDE, REAR 1 サイド キセイ バン (ウシロ 1)	
10	FB1 – 8482 – 000		1	PLATE, RACK ボリューム ラック バン	
11	FB1 – 8483 – 000		1	KNOB, SIDE PLATE キセイ バン トッテ	
12	FB1 – 8484 – 000		1	COVER, BACK SIDE ウラ カバー	
13	FB1 – 8485 – 000		1	PLATE, END コウタン キセイ バン	
14	FB1 – 8488 – 000		1	KNOB, END PLATE コウタン キセイ ツマミ	
15	FB1 – 8493 – 000		1	COUPLER, SLIDE スライド コマ	
16	FS5 – 8827 – 000		1	LABEL, SET, OHP OHP セット ラベル	
17	FB1 – 8685 – 000		1	ROD, LATCH HANDLE トッテ シジ ジク	
18	FB1 – 8699 – 000		1	LATCH サイド キセイ バン ツマミ	
19	FB2 – 0961 – 000		1	COVER, CASSETTE カセット カバー	
20	FB2 – 0962 – 050		1	SUPPORT, COVER カバー シジバン	
21	FB2 – 0963 – 040		1	LATCH, CASSETTE, 1 カセット トッテ (1)	
22	FB2 – 0964 – 000		1	ROD, HANDLE LATCH ハンドル ジク	
23	FB2 – 0965 – 000		1	PLATE, SIZE サイズ プレート	
24	FB2 – 0969 – 000		1	SHAFT, ARM アーム ジク	
25	FB2 – 0970 – 000		2	ARM アーム	
26	FF5 – 1510 – 000		1	SIDE PLATE, SIZE, FRONT 2 サイド キセイ バン (マエ 2)	
27	FF5 – 1511 – 000		1	PLATE, PAPER LIFTING ナカ イタ	
27A	FB1 – 8694 – 000		2	SHEET, FRICTION ブンリ シート	
28	FF5 – 1513 – 000		1	SIDE PLATE, SIZE, REAR 2 サイド キセイ バン (ウシロ 2)	

COPYRIGHT © 1997 CANON INC.

FIGURE & KEY NO.	PART NUMBER	RANK	Q'TY	DESCRIPTION	SERIAL NUMBER / REMARKS
300 – 29	FF5 – 1515 – 000		1	MOUNT, END PLATE コウタン キセイ ダイ	
30	FF5 – 1541 – 000		1	LEVER, END PLATE コウタン キセイ レバー	
30A	FB1 – 8489 – 000		1	DAMPER, REAR PLATE コウタン キセイバン ブレーキ	
31	FS1 – 9102 – 000		1	SCREW,STEPPED,M3 ダンビス	
32	FS3 – 2051 – 000		1	SPRING, TENSION ヒッパリ バネ	
33	FS5 – 0388 – 000		1	GEAR, 14T 14T ギア	
34	FS5 – 0532 – 000		1	GEAR, 15T/42T 15T/42T ギア	
35	FS5 – 2325 – 000		1	SPRING, TORSION ネジリ バネ	
36	FS5 – 2326 – 000		2	SPRING, TENSION ヒッパリ バネ	
37	FS5 – 2328 – 000		1	SPRING, TENSION ヒッパリ バネ	
38	FS5 – 2405 – 020		1	SPRING, TORSION ネジリ バネ	
39	FS5 – 2406 – 000		1	SPRING, TORSION ネジリ バネ	
40	FS5 – 2413 – 000		1	SPRING, TENSION ヒッパリ バネ	
41	FS5 – 2479 – 000		1	SPRING, TENSION ヒッパリ バネ	
42	FS5 – 8620 – 000		1	LABEL, PAPER SIZE ヨウシ サイズ ラベル	
43	FC1 – 6854 – 000		12	SCREW, M4X8 Pタイト ネジ	
44	FA9 – 2753 – 000		7	SCREW,M4X10 Pタイト ネジ	
45	FS6 – 8072 – 000		1	LABEL, "INSTRUCTION" カセット ヨウシ ホキュウ ラベル	
46	XA9 – 0768 – 000		1	SCREW,M4X8 Bタイト ネジ	
47	FB1 – 8759 – 000		2	PAD パッド	
501	XB1 – 2400 – 609		8	SCREW,MACH.,TRUSS HEAD,M4X6 バインド ネジ	
502	XB4 – 6300 – 809		2	SCREW,TAPPING,PAN HEAD,M3X8 ナベ タッピン ネジ	
503	XD2 – 1100 – 642		4	RING,E E リング	
504	XD2 – 2100 – 802		3	RING,GRIP グリップ リング	
505	XD2 – 1100 – 322		4	RING,E E リング	

COPYRIGHT © 1997 CANON INC.

FIGURE 305 CASSETTE HEATER ASSEMBLY
カセットヒータ部

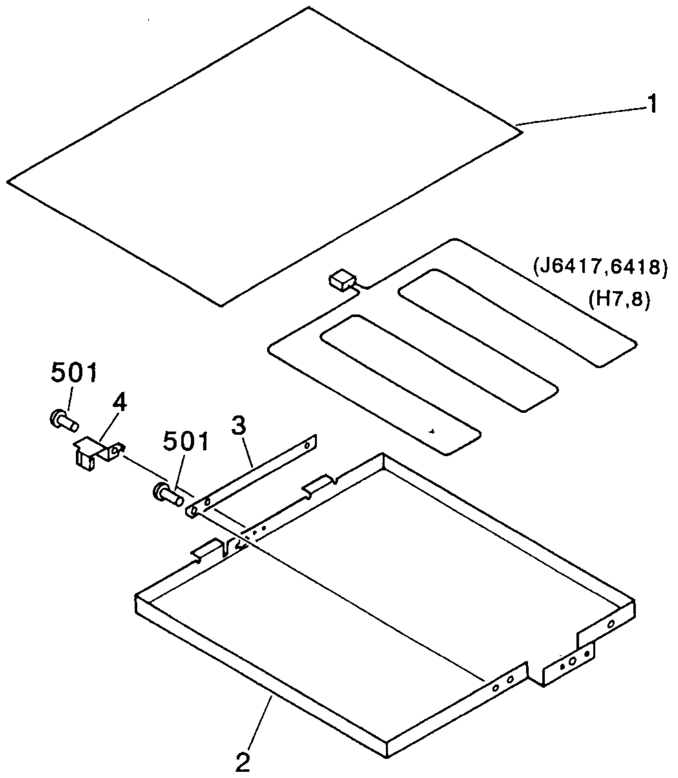

FIGURE & KEY NO.	PART NUMBER	RANK	Q'TY	DESCRIPTION	SERIAL NUMBER / REMARKS
305 –	FG5 – 6643 – 000		2	CASSETTE HEATER ASSEMBLY カセット ヒータ ブ	
1	FB3 – 6468 – 000		1	SHEET シート	
2	FB3 – 7175 – 000		1	MOUNT, HEATER ヒータ ダイ	
3	FB3 – 7537 – 000		1	PLATE, REINFORCEMENT ホキョウ バン	
4	FB3 – 7538 – 000		1	COVER, CONNECTOR コネクタ カバー	
501	XB1 – 2400 – 609		4	SCREW,MACH.,TRUSS HEAD,M4X6 バインド ネジ	

COPYRIGHT © 1997 CANON INC.

FIGURE 310 PAPER PICK-UP ASSEMBLY (1/5)
給紙部 (1/5)

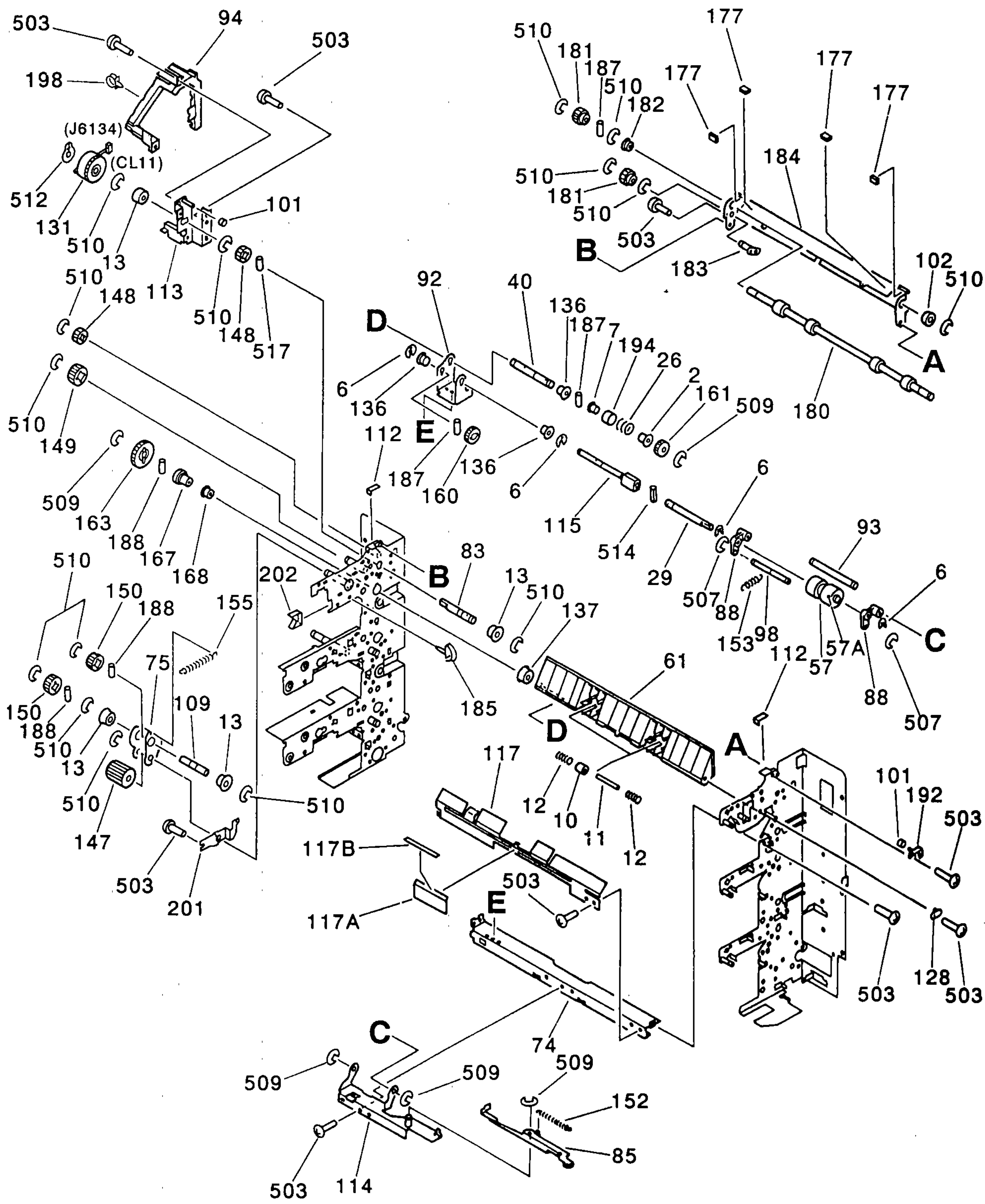

NOTE : This assembly includes the assembly shown in Figure. 311.

注 ： このユニットは、 Figure 311のユニットを含みます。

 COPYRIGHT © 1997 CANON INC.

FIGURE 310 PAPER PICK-UP ASSEMBLY ($^2/_5$) 給紙部 ($^2/_5$)

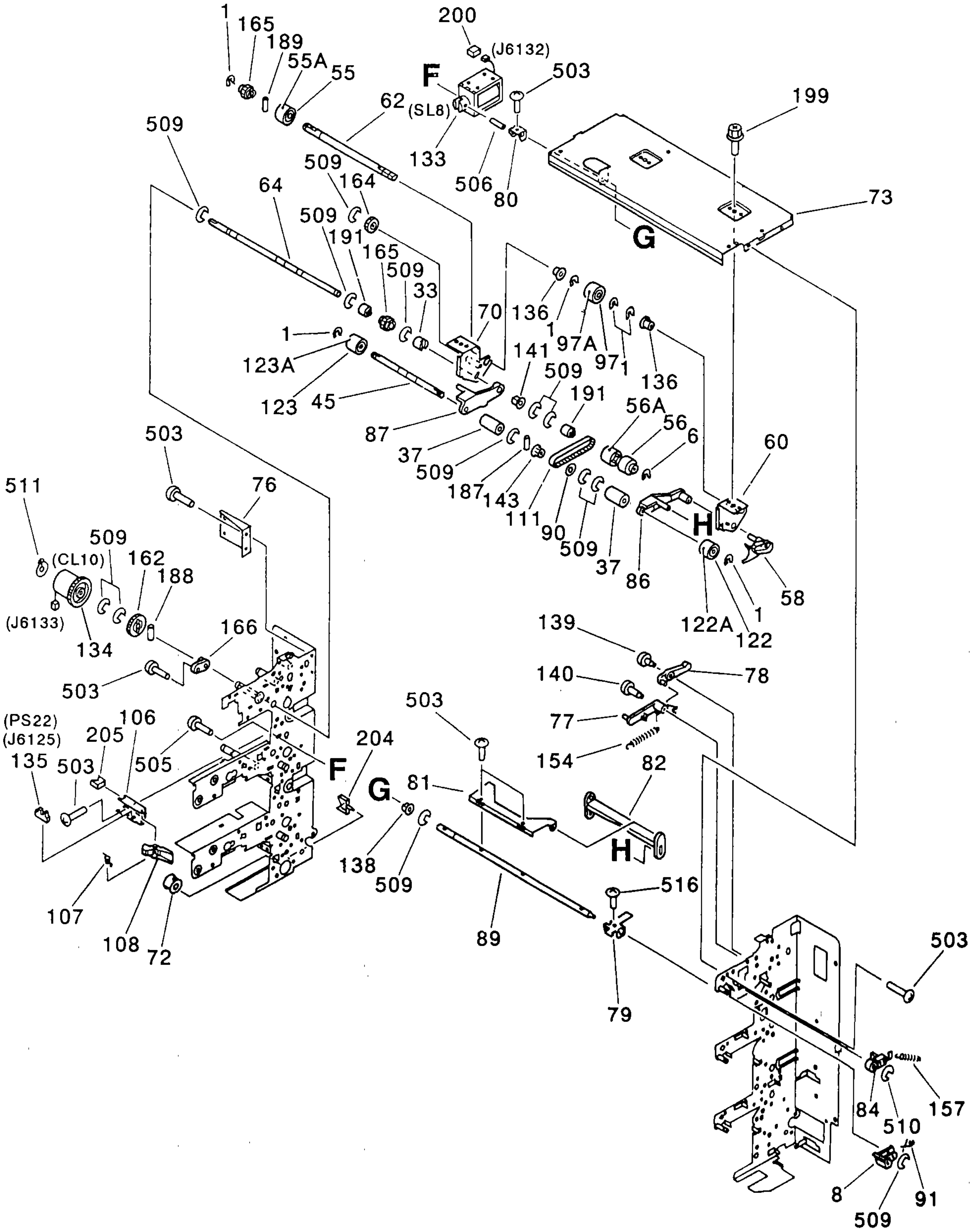

FIGURE 310 PAPER PICK-UP ASSEMBLY ($^3/_5$)
給紙部 ($^3/_5$)

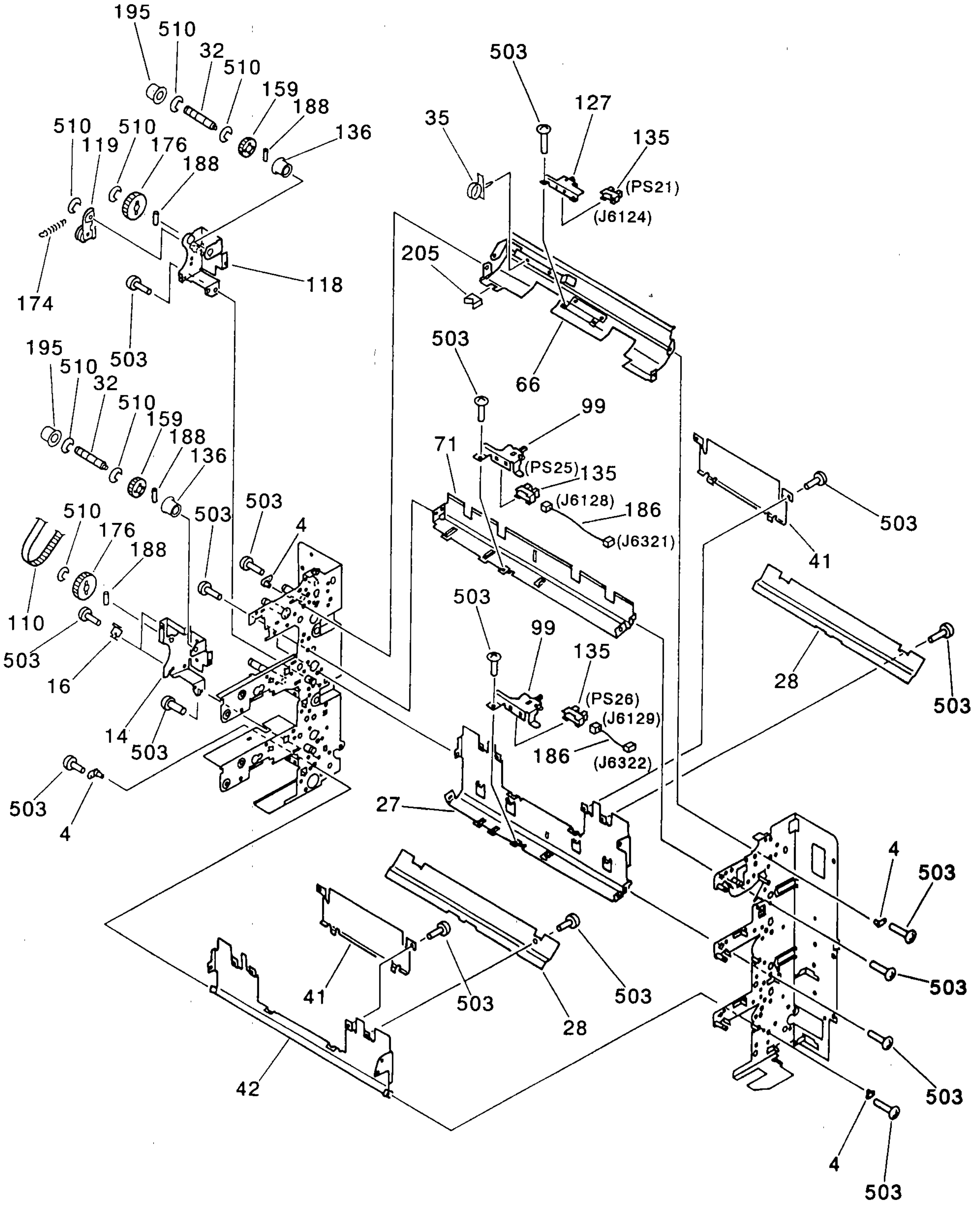

COPYRIGHT © 1997 CANON INC.

FIGURE 310 PAPER PICK-UP ASSEMBLY (4/5)
給紙部 (4/5)

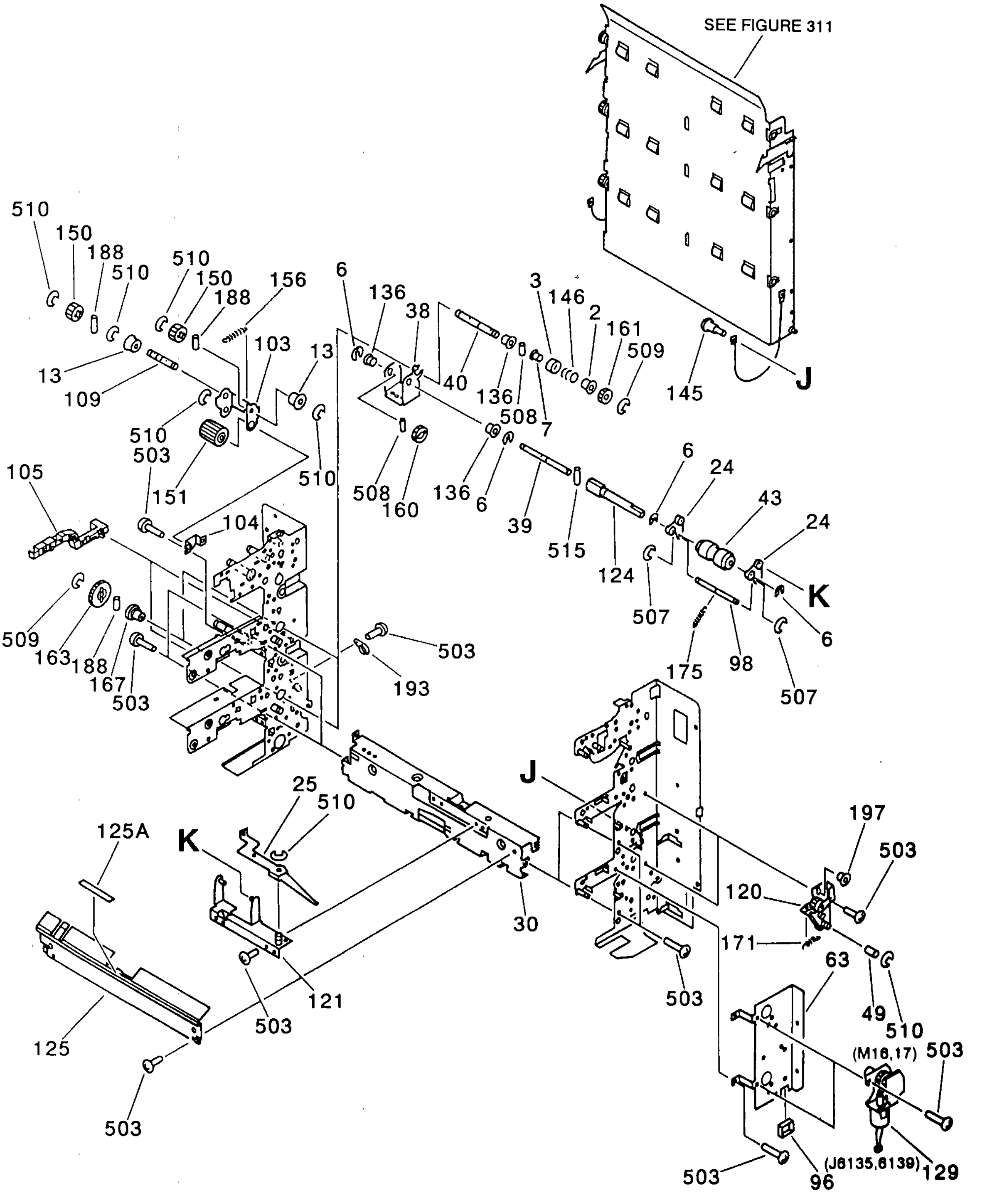

COPYRIGHT © 1997 CANON INC.

FIGURE 310 PAPER PICK-UP ASSEMBLY (5/5)
給紙部 (5/5)

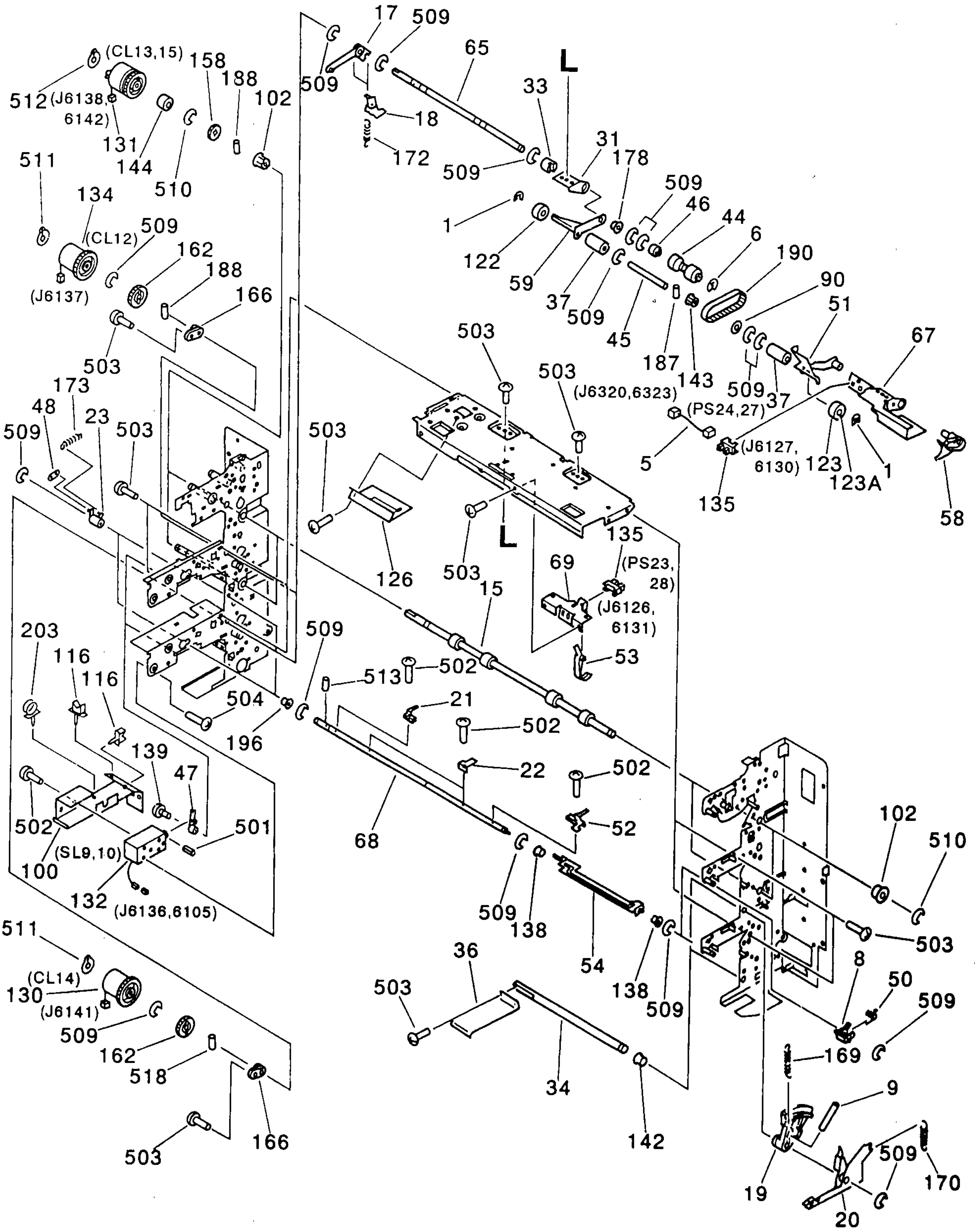

COPYRIGHT © 1997 CANON INC.
CANON COLOR LASER COPIER 1000 REV.0 SEPT. 1996 PRINTED IN JAPAN (IMPRIME AU JAPON)

FIGURE & KEY NO.	PART NUMBER	RANK	Q'TY	DESCRIPTION	SERIAL NUMBER / REMARKS
310 –	FG5 – 4165 – 000		1	PAPER PICK – UP ASSEMBLY キュウシ ブ	SEE NOTE
1	FA3 – 8727 – 000		27	RING, RETAINING トメ ワ	
2	FA3 – 8729 – 000		3	DRUM, CLUTCH DRIVING クラッチ ドラム	
3	FA3 – 8730 – 000		3	RING, CLUTCH ACTION クラッチ ケース	
4	FA4 – 1149 – 000		12	PIN, PLATE ゼツエン ピン	
5	FG2 – 7719 – 000		1	CABLE, LIFTER SENSOR, LOWER リフタ センサ ソクセン (シタ)	J6130,6323
	FG2 – 7720 – 000		1	CABLE, LIFTER SENSOR, UPPER リフタ センサ ソクセン (ウエ)	J6127,6320
6	FA5 – 2864 – 020		9	RING, RETAINING トメワ	
7	FA5 – 2865 – 000		3	DRUM, CLUTCH DRIVE ニュウリョク ドラム	
8	FA5 – 2872 – 000		3	ARM, RELEASE, ROLLER, FRONT キュウシ ローラ カイジョ アーム (マエ)	
9	FA5 – 2924 – 000		2	PIN,DOWEL ヘイコウ ピン	
10	FA5 – 4628 – 000		2	SPACER ROLLER ハンテン コロ	
11	FA5 – 4629 – 000		2	ROD, ROLLER コロ ジク	
12	FA5 – 4630 – 000		4	SPRING, LEAF イタ バネ	
13	FA9 – 2112 – 000		6	BUSHING ブッシング	
14	FB1 – 6973 – 000		2	PLATE, SIDE, LOWER キュウシ クドウ ソクバン (シタ)	
15	FB1 – 6974 – 000		2	ROLLER, VERTICAL PATH タテパス クドウ ローラ	
16	FB1 – 6976 – 000		3	PLATE, STOP クラッチ マワリ ドメ	
17	FB1 – 6977 – 000		2	LINK, PICK – UP ROLLER, 1 ピックアップ ローラ リンク (1)	
18	FB1 – 6978 – 000		2	LINK, PICK – UP ROLLER, 2 ピックアップ ローラ リンク (2)	
19	FB1 – 6980 – 020		2	GEAR, 16T 16T ギア	
20	FB1 – 6981 – 000		2	ARM,RELEASE,SEPARATION ROLLER ブンリ ローラ カイジョ アーム	
21	FB1 – 6984 – 000		2	PLATE, PICK – UP ROLLER, REAR ピックアップ ローラ バン (ウシロ)	
22	FB1 – 6985 – 000		4	PLATE, PICK – UP ROLLER, CENTER ピックアップ ローラ バン (ナカ)	
23	FB1 – 6988 – 000		2	CAM, PICK – UP ROLLER, REAR ピックアップ ローラ カム (ウシロ)	
24	FB1 – 6999 – 000		4	ARM, SEPARATION ROLLER ブンリ ローラ アーム	
25	FB1 – 7001 – 020		2	PLATE, RELEASE, SEPARATION ブンリ ローラ カイジョ リンク	
26	FS5 – 2595 – 000		1	SPRING, TORSION ネジリ バネ	
27	FB1 – 7008 – 000		1	PLATE, GUIDE, UPPER タテパス ガイド (ウエ)	
28	FB1 – 7011 – 000		2	GUIDE, LOWER REGISTRATION 2レジ シタ ガイド	

COPYRIGHT © 1997 CANON INC.

FIGURE & KEY NO.	PART NUMBER	RANK	Q'TY	DESCRIPTION	SERIAL NUMBER / REMARKS
310 – 29	FB1 – 7059 – 000		1	SHAFT, SEPARATION ROLLER ブンリ ローラ ジク	
30	FB1 – 7013 – 040		2	PLATE, LOWER シタ ステイ	
31	FB1 – 7016 – 000		2	PLATE, ROLLER HOLDING, REAR ハンソウ ローラ ジク シダイ (ウシロ)	
32	FB1 – 7017 – 020		2	SHAFT, PULLEY プーリ ジク	
33	FB2 – 0825 – 000		2	BUSHING ブッシング	
34	FB1 – 7021 – 040		2	SHAFT, PRESSURE カアツ ジク	
35	WT2 – 0365 – 000		9	CLIP, CABLE ソクセン バンド	
36	FB1 – 7032 – 000		2	PLATE, LIFTING カアツ バン	
37	FB1 – 7046 – 000		6	SPACER, WEIGHT ウエイト カラー	
38	FB3 – 9485 – 000		2	PLATE, ROLLER HOLDING ブンリ ローラ クドウ シダイ	
39	FB1 – 7051 – 000		2	SHAFT, SEPARATION ROLLER ブンリ ローラ クドウ ジク	
40	FB3 – 7553 – 000		3	SHAFT, SEPARATION ROLLER ブンリ ローラ クドウ ジク	
41	FB1 – 7056 – 000		2	GUIDE, PLATE タテパス ホジョ ガイド	
42	FB1 – 7057 – 000		1	GUIDE, LOWER タテパス ガイド (シタ)	
43	FB1 – 7060 – 020		2	ROLLER, SEPARATION ブンリ ローラ	
44	FB1 – 7061 – 000		2	ROLLER, FEEDER ハンソウ ローラ	
45	FB1 – 7062 – 000		3	SHAFT, PICK – UP ROLLER ピックアップ ローラ ジク	
46	FB1 – 7064 – 000		5	PULLEY, ONE – WAY ワンウェイ プーリ	
47	FB1 – 7065 – 000		2	LEVER, SOLENOID ソレノイド レバー	
48	FB1 – 7066 – 000		2	PLATE, CONNECTING レンケツ バン	
49	FB1 – 7067 – 020		2	COLLAR カラー	
50	FB1 – 7070 – 000		2	SPRING, TORSION ネジリ バネ	
51	FB2 – 0815 – 020		2	ARM, PICK – UP ROLLER, FRONT ピック アップ ローラ アーム (マエ)	
52	FB2 – 0819 – 000		2	PLATE, PICK – UP ピック アップ バン	
53	FB2 – 0821 – 000		2	LEVER, PAPER SENSOR カミ ケンチ レバー	
54	FB2 – 0823 – 000		2	PLATE, RELEASE カイジョ バン	
55	FF5 – 2101 – 000		1	ROLLER, PICK – UP, FRONT ピックアップ ローラ (マエ)	
55A	FB2 – 0846 – 000		1	RING, ROLLER ローラ ゴム	
56	FF5 – 2103 – 000		1	ROLLER, FEEDER ハンソウ ローラ	
56A	FB2 – 0847 – 000		2	RING, ROLLER ローラ ゴム	

COPYRIGHT © 1997 CANON INC.

FIGURE & KEY NO.		PART NUMBER	RANK	Q'TY	DESCRIPTION	SERIAL NUMBER / REMARKS
310 –	57	FF5 – 2104 – 000		1	ROLLER, SEPARATION ブンリ ローラ	
	57A	FB2 – 0848 – 000		2	RING, ROLLER ローラ ゴム	
	58	FB2 – 0865 – 030		3	SUPPORT, PICK – UP ROLLER ピック アップ ローラ ササエ	
	59	FB2 – 0866 – 000		2	ARM, PICK – UP ROLLER, REAR ピックアップ ローラ アーム (ウシロ)	
	60	FB2 – 0874 – 000		1	MOUNT, FEED ROLLER, FRONT ハンソウ ローラ シダイ (マエ)	
	61	FB2 – 0876 – 000		1	GUIDE, OPEN オープン ガイド	
	62	FB2 – 0877 – 000		1	SHAFT, ROLLER ローラ ジク	
	63	FB2 – 3258 – 000		1	MOUNT, LIFTER MOTOR リフタ モータ ダイ	
	64	FB2 – 9475 – 000		1	SHAFT, FEED ROLLER, UPPER ハンソウ ローラ ジク (ウエ)	
	65	FB2 – 9477 – 000		2	SHAFT, FEED ROLLER, CEN./LOW. ハンソウ ローラ ジク (ナカ/シタ)	
	66	FB3 – 1302 – 000		1	PLATE, 2 REGIST. GUIDE, UPPER 3 レジ ガイド (ウエ)	
	67	FB3 – 3249 – 000		2	SUPPORT, FEED ROLLER ハンソウ ローラ シダイ	
	68	FB3 – 3251 – 000		2	SHAFT, PICK – UP ROLLER ピックアップ ローラ ジク	
	69	FB3 – 3252 – 000		2	SUPPORT, PAPER SENSOR カミ センサ シバン	
	70	FF5 – 2266 – 000		1	MOUNT, ROLLER, REAR ローラ シダイ (ウシロ)	
	71	FC1 – 4852 – 000		1	GUIDE, PLATE タテ パス ガイド	
	72	WT2 – 0256 – 000		1	BUSHING ブッシング	
	73	FC1 – 4856 – 000		1	CROSSMEMBER, UPPER ウエ ステイ	
	74	FC1 – 4857 – 000		1	CROSSMEMBER, LOWER シタ ステイ	
	75	FC1 – 4860 – 000		1	ARM, SWING ヨウドウ アーム	
	76	FB3 – 7169 – 000		1	PLATE, SUPPORTING ホキョウ バン	
	77	FC1 – 4865 – 020		1	LINK, A リンク (A)	
	78	FC1 – 4866 – 000		1	LINK, B リンク (B)	
	79	FC1 – 4867 – 000		1	PLATE, PICK – UP ピックアップ バン	
	80	FC1 – 4868 – 000		1	LEVER, SOLENOID ソレノイド レバー	
	81	FC1 – 4869 – 000		1	PLATE, LIFT リフト プレート	
	82	FC1 – 4870 – 000		1	LINK, PLATE プレート リンク	
	83	FC1 – 4871 – 000		1	SHAFT, CLUTCH クラッチ ジク	
	84	FC1 – 4873 – 000		1	CAM, INTERLOCK, UPPER インターロック カム (ウエ)	
	85	FC1 – 4874 – 000		1	ARM, RELEASE カイジョ アーム	

FIGURE & KEY NO.	PART NUMBER	RANK	Q'TY	DESCRIPTION	SERIAL NUMBER / REMARKS
310 - 86	FB2 - 0871 - 000		1	ARM, PICK - UP ROLLER, FRONT ピックアップ ローラ アーム(マエ)	
87	FB2 - 0872 - 000		1	ARM, PICK - UP ROLLER, REAR ピックアップ ローラ アーム(ウシロ)	
88	FC1 - 4880 - 000		2	ARM, ROLLER ローラ アーム	
89	FC1 - 4881 - 000		1	SHAFT, PICK - UP ピックアップ ジク	
90	FC1 - 4882 - 000		3	FLANGE, PULLEY プーリ フランジ	
91	FC1 - 4883 - 000		1	SPRING, TORSION ネジリ バネ	
92	FB2 - 0851 - 000		1	MOUNT, SEPARATION GEAR ブンリ ギア シダイ	
93	FC1 - 4886 - 000		1	SHAFT, DRIVE クドウ ジク	
94	FC1 - 4887 - 000		1	GUIDE, CABLE ソクセン ガイド	
96	WT2 - 0136 - 000		1	CLIP, CABLE エッジ サドル	
97	FF5 - 2102 - 000		1	ROLLER, PICK - UP, REAR ピックアップ ローラ(ウシロ)	
97A	FB2 - 0846 - 000		1	RING, ROLLER ローラ ゴム	
98	FC1 - 4939 - 000		3	SHAFT, SEPARATION ROLLER ブンリ ローラ カウンタ ジク	
99	FF5 - 1117 - 020		2	LEVER, SENSING ケンチ レバー	
100	FB3 - 7579 - 000		2	COVER, SOLENOID ソレノイド カバー	
101	FC1 - 4946 - 000		2	COLLAR カラー	
102	XG9 - 0211 - 000		6	BALL BEARING, MF128ZZ1MC3D4M ボール ベアリング	
103	FC1 - 4983 - 000		1	PLATE, SWING ヨウドウ バン	
104	FC1 - 4984 - 000		1	MOUNT, SWING ヨウドウ シバン	
105	FC1 - 4986 - 000		2	GUIDE, CABLE ケーブル ガイド	
106	FC1 - 4998 - 000		1	PLATE, DOOR SWITCH ドア スイッチ バン	
107	FC1 - 4999 - 000		1	SPRING, TORSION ネジリ バネ	
108	FC1 - 5000 - 020		1	LEVER, DOOR SWITCH ドア スイッチ レバー	
109	FC1 - 5004 - 000		2	SHAFT, GEAR ギア ジク	
110	XF9 - 0388 - 000		1	BELT, TIMING タイミング ベルト	
111	XF9 - 0400 - 000		1	BELT, TIMING タイミング ベルト	
112	FC1 - 5953 - 000		2	SPACER 3レジ スペーサ	
113	FF2 - 7201 - 000		1	PLATE, DRIVE サイ キュウシ クドウ バン	
114	FF2 - 7202 - 000		1	MOUNT, DRIVE クドウ シダイ	
115	FF2 - 7203 - 000		1	SHAFT, ROLLER ローラ ジク	

 COPYRIGHT © 1997 CANON INC.

FIGURE & KEY NO.	PART NUMBER	RANK	Q'TY	DESCRIPTION	SERIAL NUMBER / REMARKS
310 – 116	WT2 – 0507 – 000		4	CLAMP クランプ	
117	FF2 – 7214 – 000		1	GUIDE, PLATE イリグチ ガイド	
117A	FC1 – 4938 – 000		1	SUB GUIDE, PLATE イリグチ ホジョ ガイド	
117B	FC1 – 4940 – 000		1	SHEET, AUXILIARY サイイリグチ ホジョ シート	
118	FF2 – 7224 – 000		1	PLATE, SIDE, DRIVE, UPPER クドウ ソクバン (ウエ)	
119	FF5 – 1108 – 000		1	ROLLER, IDLER テンショナ コロ	
120	FF5 – 1110 – 020		2	SWING ARM, LIFTER リフタ ヨウドウ アーム	
121	FF5 – 1111 – 000		2	MOUNT, SEPARATION ROLLER ブンリ ローラ ダイ	
122	FF5 – 2102 – 000		2	ROLLER, PICK – UP, REAR ピックアップ ローラ (ウシロ)	
122A	FB2 – 0846 – 000		1	RING, ROLLER ローラ ゴム	
123	FF5 – 2101 – 000		2	ROLLER, PICK – UP, FRONT ピックアップ ローラ (マエ)	
123A	FB2 – 0846 – 000		1	RING, ROLLER ローラ ゴム	
124	FF5 – 1232 – 000		3	SHAFT, SEPARATION ROLLER ブンリ ローラ ジク	
125	FF5 – 1250 – 000		2	GUIDE, PAPER PICK – UP キュウシ ガイド	
125A	FB1 – 6970 – 000		1	SHEET, GUIDE ガイド シート	
126	FF5 – 4285 – 000		2	PLATE, UPPER GUIDE, REAR ウエ ガイド (ウシロ)	
127	FF5 – 4286 – 000		1	MOUNT, 2 REGIST. SENSOR FLAG 2レジ センサ フラグ ダイ	
128	FF5 – 4663 – 000		2	PIN, GUIDE ガイド ピン	
129	FH6 – 1115 – 000		2	MOTOR, DC 24V DC モータ	M16,17 J6135,6139
130	FH7 – 5371 – 000		1	CLUTCH, ELECTROMAGNETIC デンジ クラッチ	CL14 J6141
131	FH7 – 5372 – 000		3	CLUTCH, ELECTROMAGNETIC デンジ クラッチ	CL11,13,15 J6134,6138,6142
132	FH7 – 5379 – 000		2	SOLENOID, DC24V ソレノイド	SL9,10 J6136,6105
133	FH7 – 5421 – 000		1	SOLENOID, DC24V ソレノイド	SL8 J6132
134	FH7 – 5422 – 000		2	CLUTCH, ELECTROMAGNETIC デンジ クラッチ	CL10,12 J6133,6137
135	FH7 – 7326 – 000		8	PHOTO – INTERRUPTER フォトインタラプタ	PS21 – 28 J6124 – 6131
136	FS1 – 1190 – 000		7	BUSHING ブッシング	
137	FS1 – 1346 – 000		1	BUSHING ブッシング	
138	FS1 – 1512 – 000		1	BUSHING ブッシング	
139	FS1 – 9004 – 000		3	SCREW,STEPPED,M4 ダンビス	
140	FS1 – 9005 – 000		1	SCREW,STEPPED,M4 ダンビス	

COPYRIGHT © 1997 CANON INC.

FIGURE & KEY NO.		PART NUMBER	RANK	Q'TY	DESCRIPTION	SERIAL NUMBER / REMARKS
310 –	141	FS2 – 1005 – 000		3	BUSHING ブッシング	
	142	FS2 – 1008 – 000		2	BUSHING ブッシング	
	143	FS2 – 3004 – 000		3	PULLEY, PICK – UP ROLLER キュウシ プーリ	
	144	FS2 – 6462 – 000		1	COLLAR カラー	
	145	FS2 – 9015 – 000		2	SCREW,STEPPED,M4 ダンビス	
	146	FS3 – 2008 – 000		2	SPRING, CLUTCH クラッチ バネ	
	147	FS4 – 0125 – 000		1	GEAR, 28T 28T ギア	
	148	FS4 – 0126 – 000		2	GEAR, 16T 16T ギア	
	149	FS4 – 0129 – 000		1	GEAR, 24T 24T ギア	
	150	FS4 – 0145 – 000		4	GEAR, 20T 20T ギア	
	151	FS4 – 0156 – 000		1	GEAR, 24T 24T ギア	
	152	FS4 – 2124 – 000		1	SPRING, TENSION ヒッパリ バネ	
	153	FS4 – 2125 – 000		1	SPRING, TENSION ヒッパリ バネ	
	154	FS6 – 2397 – 000		1	SPRING, TENSION ヒッパリ バネ	
	155	FS4 – 2133 – 000		1	SPRING, TENSION ヒッパリ バネ	
	156	FS4 – 2134 – 000		1	SPRING, TENSION ヒッパリ バネ	
	157	FS4 – 2145 – 000		1	SPRING, TENSION ヒッパリ バネ	
	158	FS5 – 0338 – 000		3	GEAR, 16T 16T ギア	
	159	FS5 – 0341 – 000		2	GEAR, 23T 23T ギア	
	160	FS5 – 0393 – 000		3	GEAR, 30T 30T ギア	
	161	FS5 – 0394 – 000		3	GEAR, 30T 30T ギア	
	162	FS5 – 0395 – 000		3	GEAR, 25T 25T ギア	
	163	FS5 – 0396 – 000		3	GEAR, 31T 31T ギア	
	164	FS5 – 0742 – 000		1	GEAR, 20T 20T ギア	
	165	FS5 – 0985 – 000		2	GEAR, 16T 16T ギア	
	166	FS5 – 1214 – 000		6	BUSHING ブッシング	
	167	FS5 – 1215 – 000		3	CLUTCH, ONE – WAY クラッチ	
	168	FS5 – 1216 – 000		1	BUSHING ブッシング	
	169	FS5 – 2286 – 000		2	SPRING, TENSION ヒッパリ バネ	
	170	FS5 – 2287 – 000		2	SPRING, TENSION ヒッパリ バネ	

COPYRIGHT © 1997 CANON INC.

FIGURE & KEY NO.	PART NUMBER	RANK	Q'TY	DESCRIPTION	SERIAL NUMBER / REMARKS
310 – 171	FS5 – 2288 – 000		2	SPRING, TENSION ヒッパリ バネ	
172	FS6 – 2398 – 000		2	SPRING, TENSION ヒッパリ バネ	
173	FS5 – 2291 – 000		2	SPRING, TENSION ヒッパリ バネ	
174	FS5 – 2292 – 000		1	SPRING, TENSION ヒッパリ バネ	
175	FS5 – 2293 – 000		2	SPRING, TENSION ヒッパリ バネ	
176	FS5 – 3168 – 000		2	PULLEY, 46T 46T プーリ	
177	FC1 – 4947 – 000		4	DAMPER ダンパ	
178	FS2 – 1005 – 000		2	BUSHING ブッシング	
180	FC1 – 4993 – 000		1	ROLLER, REGISTRATION レジローラ	
181	FS4 – 0148 – 000		2	GEAR, 16T 16T ギア	
182	XG9 – 0211 – 000		2	BALL BEARING, MF128ZZ1MC3D4M ボール ベアリング	
183	FF5 – 4663 – 000		1	PIN, GUIDE ガイド ピン	
184	FC1 – 4992 – 000		1	GUIDE, REGISTRATION レジ ガイド	
185	WT2 – 5134 – 000		1	CLAMP, CABLE クランプ	
186	FG5 – 4315 – 000		2	REGISTRATION SENSOR CABLE, 3 レジスト センサ ソクセン (3)	J6128,6129,6321,6322
187	XD9 – 0103 – 000		12	PIN,DOWEL ヘイコウ ピン	
188	XD9 – 0108 – 000		14	PIN,DOWEL ヘイコウ ピン	
189	XD9 – 0111 – 000		1	PIN,DOWEL ヘイコウ ピン	
190	XF9 – 0094 – 000		2	BELT, TIMING タイミング ベルト	
191	FB2 – 0825 – 000		2	BUSHING ブッシング	
192	FF2 – 7204 – 000		1	HINGE ヒンジ	
193	FB2 – 3665 – 000		1	SUPPORT, PIN, 2 ジク ウケ (2)	
194	FB3 – 1632 – 000		1	COUPLING クラッチ ケース	
195	FS1 – 1202 – 000		2	BUSHING ブッシング	
196	FS1 – 1206 – 000		3	BUSHING ブッシング	
197	FS5 – 1219 – 000		2	BUSHING ブッシング	
198	WT2 – 5127 – 000		1	TIE, CABLE ソクセン バンド	
199	XA9 – 0629 – 000		2	SCREW,RS,M4X8 RS タイト ネジ	
200	VS1 – 5057 – 002		1	CONNECTOR, SNAP TIGHT チュウケイ コネクタ	J6132
201	FB3 – 7587 – 000		1	PLATE, SHAFT HOLDING ジク シダイ	

COPYRIGHT © 1997 CANON INC.

FIGURE & KEY NO.		PART NUMBER	RANK	Q'TY	DESCRIPTION	SERIAL NUMBER / REMARKS
310 –	202	WT2 – 0204 – 000		4	CLIP, CABLE エッジサドル	
	203	WT2 – 5041 – 000		9	TIE, CABLE ソクセン バンド	
	204	WT2 – 0387 – 000		16	CLAMP クランプ	
	205	WT2 – 5056 – 000		9	CLIP, CABLE エッジサドル	
	501	XD3 – 1300 – 102		2	PIN,SPRING スプリングピン	
	502	XB1 – 2300 – 609		8	SCREW,MACH.,TRUSS HEAD,M3X6 バインドネジ	
	503	XB1 – 2400 – 609		110	SCREW,MACH.,TRUSS HEAD,M4X6 バインドネジ	
	504	XB6 – 7300 – 409		4	SCREW,TP,M3X4 TP ネジ	
	505	XB6 – 7300 – 609		2	SCREW,TP,M3X6 TP ネジ	
	506	XD3 – 1300 – 252		1	PIN,SPRING スプリングピン	
	507	XD2 – 1100 – 242		6	RING,E E リング	
	508	XD3 – 2200 – 162		2	PIN,DOWEL ヘイコウピン	
	509	XD2 – 1100 – 502		45	RING,E E リング	
	510	XD2 – 1100 – 642		33	RING,E E リング	
	511	XD2 – 2100 – 602		3	RING,GRIP グリップリング	
	512	XD2 – 2100 – 802		3	RING,GRIP グリップリング	
	513	XD3 – 1200 – 082		2	PIN,SPRING スプリングピン	
	514	XD3 – 1200 – 102		3	PIN,SPRING スプリングピン	
	515	XD3 – 1200 – 122		3	PIN,SPRING スプリングピン	
	516	XB1 – 2300 – 606		1	SCREW,MACH.,TRUSS HEAD,M3X6 バインドネジ	
	517	XD3 – 2200 – 102		1	PIN,DOWEL ヘイコウピン	
	518	XD3 – 2200 – 142		1	PIN,DOWEL ヘイコウピン	

COPYRIGHT © 1997 CANON INC.

FIGURE 311 RIGHT DOOR ASSEMBLY 右扉部

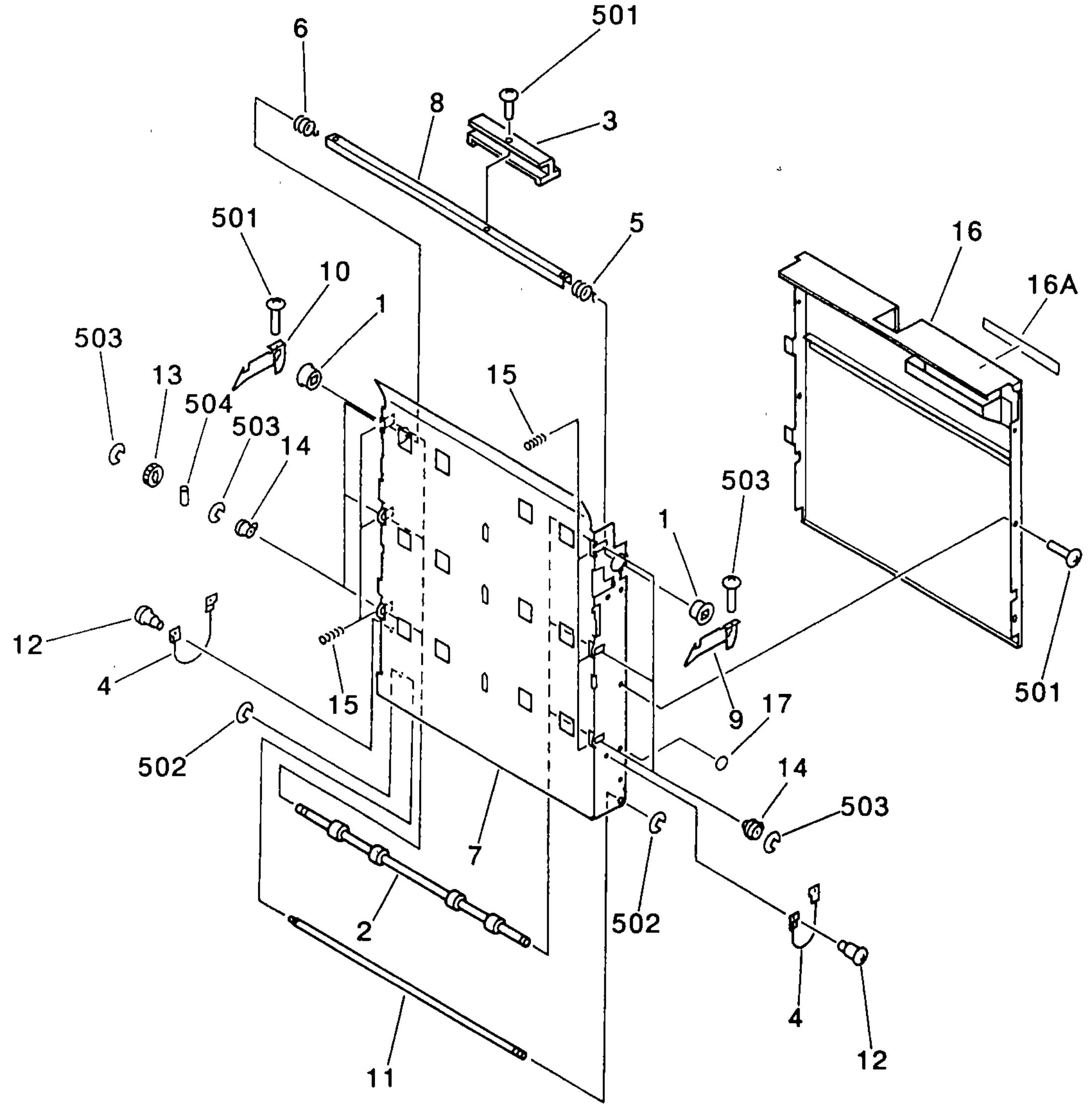

NOTE 1 : This assembly is included in the assembly shown in Figure 310.

NOTE 2 : This assembly does not include the parts shown with key No. 16, 16A and 17.

注1 ： このユニットは、 Figure 310のユニットに含まれます。

注2 ： このユニットに、 Key No. 16, 16A, 17の部品は含まれません。

 COPYRIGHT © 1997 CANON INC.

FIGURE & KEY NO.	PART NUMBER	RANK	Q'TY	DESCRIPTION	SERIAL NUMBER / REMARKS
311 –	FG5 – 4166 – 000		1	RIGHT DOOR ASSEMBLY ミギ トビラ ブ	SEE NOTE 1
1	FA2 – 8225 – 000		2	BUSHING ブッシング	
2	FB1 – 7035 – 000		3	ROLLER, VERTICAL PATH DRIVE タテパス クドウ ローラ	
3	FB1 – 7037 – 000		1	KNOB トッテ	
4	FB3 – 5597 – 000		2	WIRE, DELIVERY SUPPORT ハイシ シジ ワイヤ	
5	FB1 – 7044 – 000		1	SPRING, TORSION ネジリ バネ	
6	FB1 – 7045 – 000		1	SPRING, TORSION ネジリ バネ	
7	FB2 – 3259 – 000		1	PLATE, RIGHT GUIDE ミギ ガイド バン	
8	FB2 – 3267 – 000		1	SHAFT, KNOB トッテ ジク	
9	FB1 – 7040 – 000		1	LATCH, FRONT ラッチ (マエ)	
10	FB1 – 7039 – 000		1	LATCH, REAR ラッチ (ウシロ)	
11	FB2 – 3283 – 000		1	SHAFT, DOOR SUPPORT ドア ササエ ジク	
12	FS2 – 9015 – 000		2	SCREW,STEPPED,M4 ダンビス	
13	FS5 – 0338 – 000		3	GEAR, 16T 16T ギア	
14	FS5 – 1211 – 000		6	BUSHING ブッシング	
15	FS5 – 2285 – 000		6	SPRING, COMPRESSION アッシュク バネ	
16	FF5 – 5701 – 000		1	COVER, VERTICAL PATH タテパス カバー	230/240V SEE NOTE 2
16A	FS6 – 8370 – 000		1	LABEL, DOOR キュウシ ドア ラベル	230/240V SEE NOTE 2
17	FB3 – 6777 – 000		2	LABEL, "COLOR" シキベツ ヨウ ラベル	SEE NOTE 2
501	XB1 – 2400 – 609		AR	SCREW,MACH.,TRUSS HEAD,M4X6 バインド ネジ	
502	XD2 – 1100 – 502		2	RING,E E リング	
503	XD2 – 1100 – 642		9	RING,E E リング	
504	XD3 – 2200 – 102		3	PIN,DOWEL ヘイコウ ピン	

COPYRIGHT © 1997 CANON INC.

FIGURE 312 DECK LIFTER ASSEMBLY (1/3)
デッキリフタ部 (1/3)

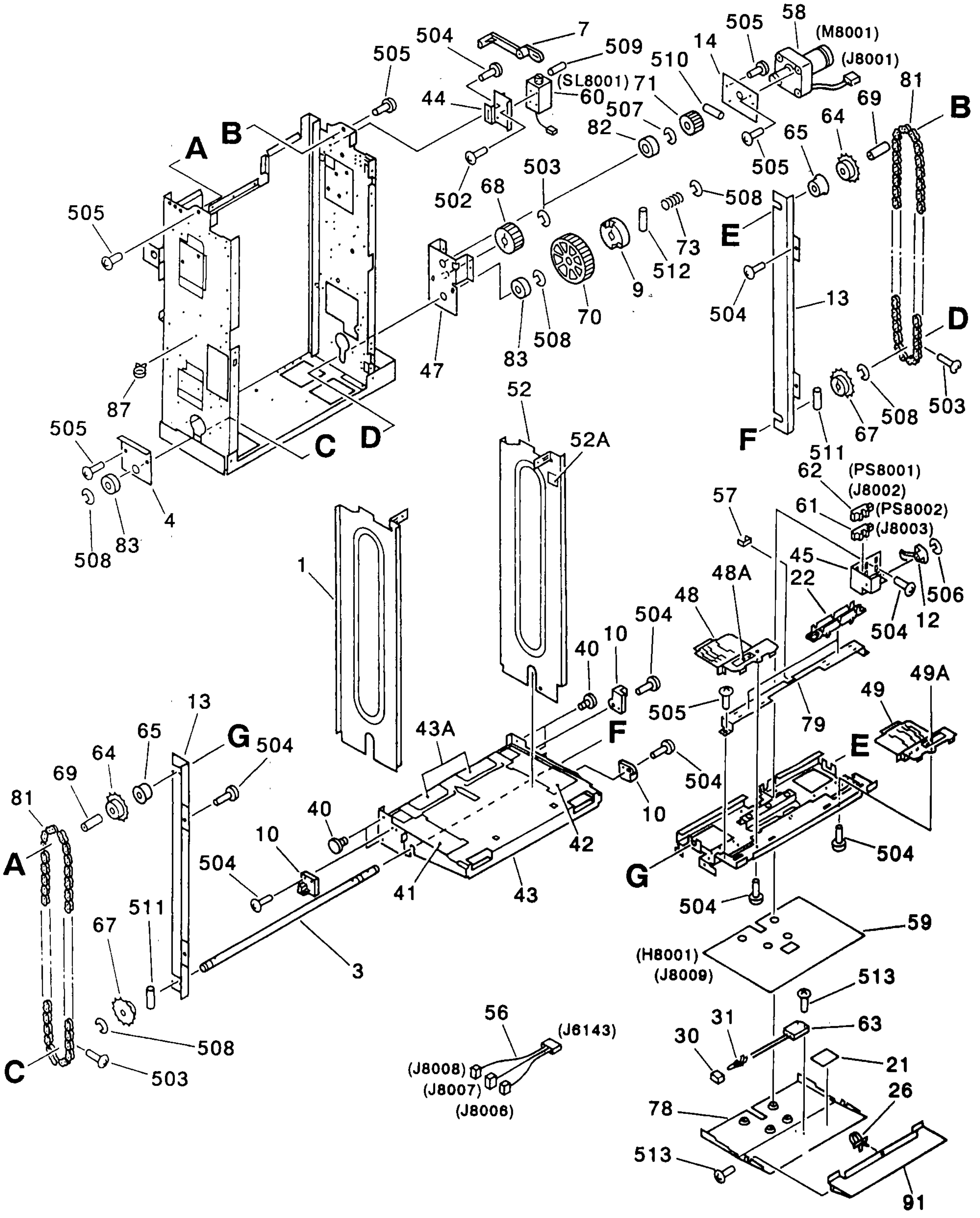

COPYRIGHT © 1997 CANON INC.

FIGURE 312 DECK LIFTER ASSEMBLY (2/3)
デッキリフタ部 (2/3)

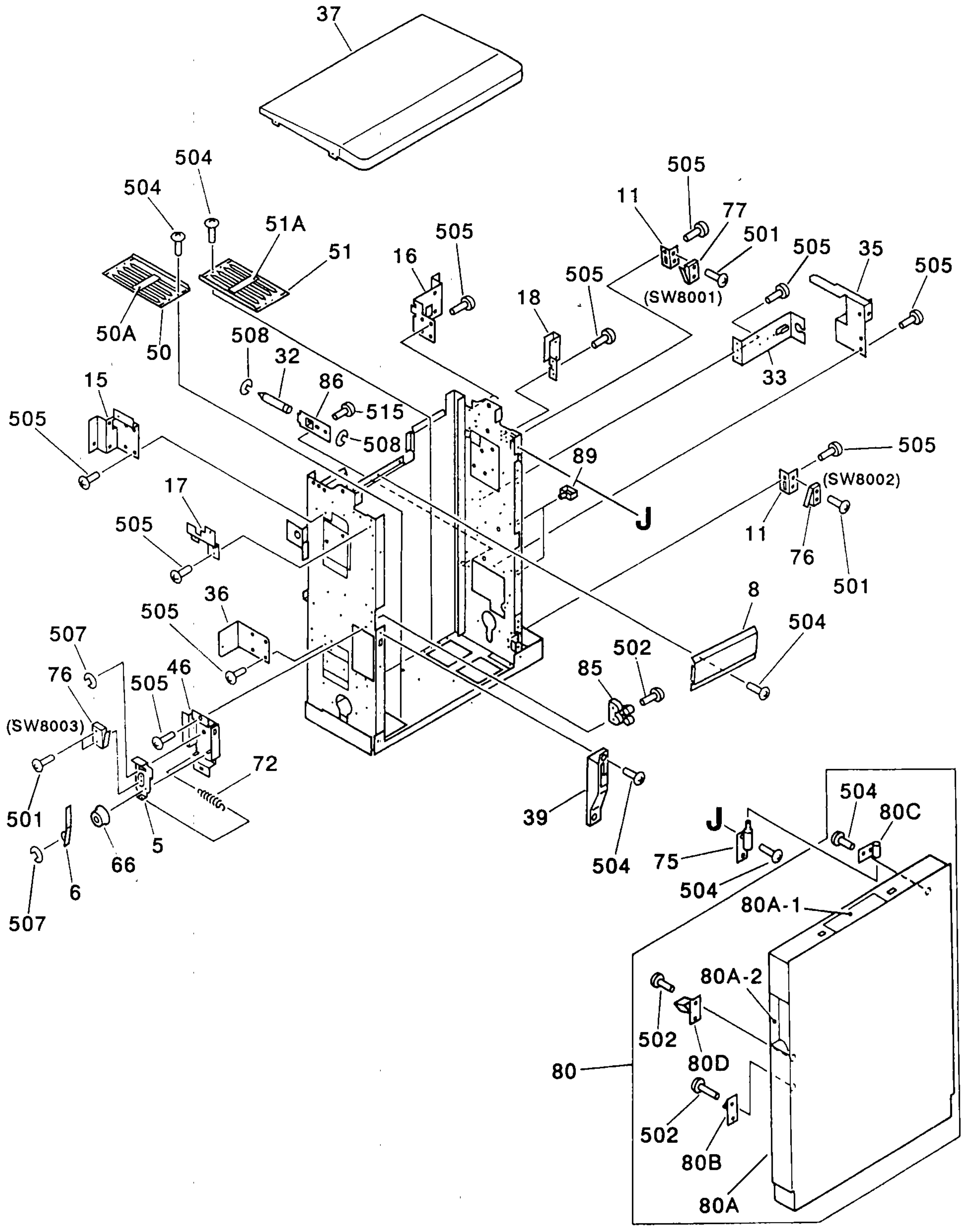

COPYRIGHT © 1997 CANON INC.

FIGURE 312 DECK LIFTER ASSEMBLY (3/3)
デッキリフタ部 (3/3)

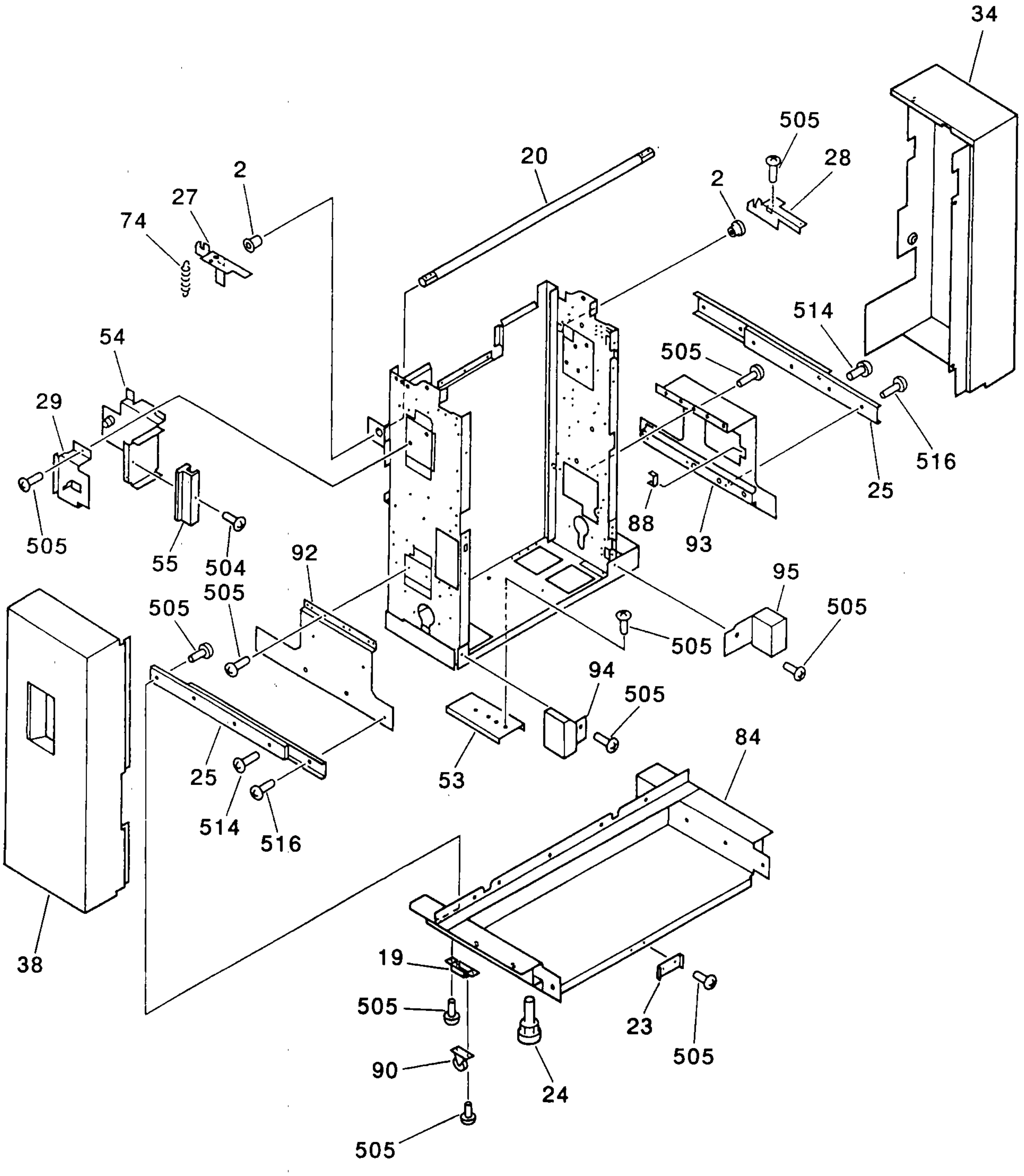

 COPYRIGHT © 1997 CANON INC.

FIGURE & KEY NO.	PART NUMBER	RANK	Q'TY	DESCRIPTION	SERIAL NUMBER / REMARKS
312 –	FG5 – 4596 – 000		1	DECK LIFTER ASSEMBLY デッキ リフタ ブ	
1	FA6 – 8050 – 030		1	PLATE, SIZE, FRONT サイズ キセイ バン (マエ)	
2	FS1 – 1449 – 000		2	BUSHING ブッシング	
3	FA6 – 8053 – 000		1	SHAFT, CHAIN DRIVE チェーン クドウ ジク	
4	FA6 – 8055 – 000		1	PLATE, TENSION チェーン テンショナ	
5	FB2 – 4035 – 000		1	MOUNT, DOOR SWITCH ドア スイッチ ダイ	
6	FA6 – 8058 – 000		1	LEVER, DOOR SWITCH ドア スイッチ レバー	
7	FA6 – 8059 – 000		1	LINK, PLUNGER プランジャ リンク	
8	FA6 – 8061 – 000		1	PLATE, RETARD リタード メンテ バン	
9	FA6 – 8062 – 000		1	COLLAR, RATCHET ラチェット カラー	
10	FA6 – 8063 – 000		3	CAM, LIFT リフト カム	
11	FA6 – 8064 – 000		2	PLATE, SWITCH リフト スイッチ バン	
12	FA6 – 8065 – 000		1	ARM, LEVEL SENSOR レバー センサ アーム	
13	FB2 – 6353 – 000		2	COVER, CHAIN チェーン カバー	
14	FB2 – 4034 – 000		1	SUPPORT, MOTOR モータ シバン	
15	FB2 – 4025 – 000		1	MOUNT, COVER, FRONT カバー ダイ (マエ)	
16	FB2 – 4026 – 000		1	MOUNT, COVER, REAR カバー ダイ (ウシロ)	
17	FB2 – 4029 – 000		1	PLATE, COVER, FRONT マエ カバー ダイ	
18	FB2 – 4030 – 000		1	PLATE, COVER, REAR ウシロ カバー ダイ	
19	FB2 – 4031 – 000		2	PLATE, MOUNT, 1 D.A. バン (1)	
20	FB2 – 4044 – 000		1	SHAFT, RELEASE カイジョ ジク	
21	FB3 – 6913 – 000		1	CAP, LARGE キャップ (ダイ)	
22	WT2 – 5400 – 000		2	HOLDER, CABLE ケーブル ホルダ	
23	FB3 – 6910 – 000		1	PLATE, STOP ストッパ バン	
24	XZ9 – 0386 – 000		2	ADJUSTER アジャスタ	
25	XZ9 – 0405 – 000		2	RAIL, ACULIDE アキュライド レール	
26	WT2 – 5041 – 000		1	TIE, CABLE ソクセン バンド	
27	FB2 – 4071 – 000		1	PLATE, HOOK, FRONT フック バン (マエ)	
28	FB2 – 4072 – 000		1	PLATE, HOOK, REAR フック バン (ウシロ)	
29	FB2 – 4073 – 000		1	PLATE, RETAINING, FRONT オサエ イタ (マエ)	

COPYRIGHT © 1997 CANON INC.

FIGURE & KEY NO.	PART NUMBER	RANK	Q'TY	DESCRIPTION	SERIAL NUMBER / REMARKS
312 – 30	VS4 – 0001 – 003		1	CONNECTOR, 3P, MALE コネクタ (オス)	
31	WS4 – 0219 – 000		2	PIN CONTACT, 18 – 22AWG ピン コンタクト	
32	FB2 – 4054 – 000		1	SHAFT, POSITION イチギメ ジク	
33	FB2 – 4082 – 000		1	PLATE, PUSH プッシュ バン	
34	FB2 – 4091 – 000		1	COVER, RIGHT カバー (ミギ)	
35	FB2 – 4092 – 000		1	MOUNT, COVER, REAR カバー ダイ (ウシロ)	
36	FB2 – 4093 – 000		1	MOUNT, COVER, FRONT カバー ダイ (マエ)	
37	FB2 – 4094 – 000		1	COVER, REAR ウシロ カバー	
38	FB2 – 4095 – 000		1	COVER, FRONT マエ カバー	
39	FC1 – 0406 – 000		1	GUIDE, DOOR SWITCH ドア スイッチ ガイド	
40	FC1 – 1528 – 000		4	BEARING, BALL ボール ベアリング	
41	FC1 – 4684 – 000		1	COVER, LIFTER PLATE, FRONT リフタ カバー (マエ)	
42	FC1 – 4685 – 000		1	COVER, LIFTER PLATE, REAR リフタ カバー (ウシロ)	
43	FF5 – 5430 – 000		1	PLATE, PAPER LIFTING リフタ バン	
43A	FC1 – 0197 – 000		2	SHEET, SEPARATION, SMALL ブンリ シート (ショウ)	
44	FF2 – 4681 – 000		1	PLATE, PLANGER プランジャ バン	
45	FF2 – 4682 – 000		1	MOUNT, SENSOR センサ バン	
46	FF2 – 4692 – 000		1	COVER, DOOR SWITCH ドア スイッチ カバー	
47	FF2 – 4717 – 000		1	MOUNT, MOTOR モータ ダイ	
48	FF5 – 4815 – 000		1	PLATE, SIZE, UPPER, FRONT ウエ サイズ キセイ バン (マエ)	
48A	FS6 – 8203 – 000		1	LABEL, "SIZE" サイズ ラベル	
49	FF5 – 4816 – 000		1	PLATE, SIZE, UPPER, REAR ウエ サイズ キセイ バン (ウシロ)	
49A	FS6 – 8203 – 000		1	LABEL, "SIZE" サイズ ラベル	
50	FF5 – 4817 – 000		1	PLATE, SIZE, LOWER, FRONT シタ サイズ キセイ バン (マエ)	
50A	FS6 – 8203 – 000		1	LABEL, "SIZE" サイズ ラベル	
51	FF5 – 4818 – 000		1	PLATE, SIZE, LOWER, REAR シタ サイズ キセイ バン (ウシロ)	
51A	FS6 – 8203 – 000		1	LABEL, "SIZE" サイズ ラベル	
52	FF2 – 5679 – 030		1	PLATE, SIZE, REAR サイズ キセイ バン (ウシロ)	
52A	FC1 – 1551 – 000		1	LABEL, "PAPER HEIGHT LIMIT" ヨウシ セキサイ セイゲン ラベル	
53	FB3 – 6907 – 000		1	PLATE, LIMIT リミッタ バン	

COPYRIGHT © 1997 CANON INC.

FIGURE & KEY NO.		PART NUMBER	RANK	Q'TY	DESCRIPTION	SERIAL NUMBER / REMARKS
312 –	54	FF5 – 4813 – 000		1	PLATE, GRIP トッテ イタ	
	55	FB1 – 7037 – 000		1	KNOB トッテ	
	56	FG5 – 4603 – 000		1	DECK CABLE HARNESS デッキ ケーブル ハーネス	J6143,8006 – 8008
	57	WT2 – 5056 – 000		1	CLIP, CABLE エッジ サドル	
	58	FH7 – 1791 – 000		1	MOTOR, DC24V DC モータ	M8001 J8001
	59	FH7 – 4515 – 000		1	HEATER, ELEMENT ヒータ	H8001 J8009
	60	FH7 – 5319 – 000		1	SOLENOID, DC24V DC ソレノイド	SL8001
	61	FH7 – 7250 – 000		1	PHOTO – INTERRUPTER フォトインタラプタ	PS8002 J8003
	62	FH7 – 7251 – 000		1	PHOTO – INTERRUPTER フォトインタラプタ	PS8001 J8002
	63	FH7 – 7335 – 000		1	THERMOSWITCH サーモスイッチ	
	64	FS1 – 0759 – 000		2	SPROCKET, 14T 14T スプロケット	
	65	FS1 – 1202 – 000		2	BUSHING ブッシング	
	66	FS1 – 1206 – 000		1	BUSHING ブッシング	
	67	FS1 – 3067 – 000		2	SPROCKET, 14T 14T スプロケット	
	68	FS2 – 0450 – 000		1	GEAR, 32T 32T ギア	
	69	FS2 – 4791 – 000		2	SHAFT, CHAIN チェーン ホジジク	
	70	FS3 – 0933 – 000		1	GEAR, 58T 58T ギア	
	71	FS3 – 0954 – 020		1	GEAR, 19T 19T ギア	
	72	FS3 – 2885 – 000		1	SPRING, TENSION ヒッパリ バネ	
	73	FS3 – 2892 – 000		1	SPRING, COMPRESSION アッシュク バネ	
	74	FS5 – 2734 – 000		1	SPRING, TENSION ヒッパリ バネ	
	75	FA6 – 8054 – 000		2	HINGE ヒンジ	
	76	WC4 – 0153 – 000		2	MICROSWITCH マイクロ スイッチ	SW8002,8003
	77	WC4 – 5025 – 000		1	MICROSWITCH マイクロ スイッチ	SW8001
	78	FB3 – 6357 – 000		1	PLATE, HEATER ヒータ バン	
	79	FB2 – 4033 – 000		1	PLATE, CABLE ソクセン ダイ	
	80	FG2 – 1993 – 000		1	PAPER DECK COVER ASSEMBLY ペーパ デッキ カバー ブ	
	80A	FF2 – 4708 – 000		1	DOOR, PAPER FILLING ペーパ カバー	
	80A – 1	FC1 – 2244 – 000		1	LABEL, "JAM RESET" (4K) ジャム ショリ ラベル (4K)	
	80A – 2	FA6 – 8270 – 000		1	HANDLE トッテ	

FIGURE & KEY NO.	PART NUMBER	RANK	Q'TY	DESCRIPTION	SERIAL NUMBER / REMARKS
312 – 80B	FA6 – 8099 – 000		1	PLATE オシ イタ	
80C	FA6 – 8100 – 000		1	HINGE, DOOR ヒンジ	
80D	XZ9 – 0124 – 000		1	LATCH, ROLLER – ACTION (STRIKE) ローラ キャッチ (オス)	
81	XF1 – 1117 – 001		2	CHAIN, ROLLER ローラ チェーン	
82	XG3 – 6012 – 405		1	BALL BEARING, NSK MF126ZZ ボール ベアリング	
83	XG9 – 0250 – 000		2	BEARING, BALL ボール ベアリング	
84	FB3 – 6908 – 000		1	PLATE, MOUNT デッキ ダイ	
85	XZ9 – 0125 – 000		1	LATCH, ROLLER – ACTION (CATCH) ローラ キャッチ (メス)	
86	FB3 – 6909 – 000		1	PLATE, PIN D ピン バン	
87	WT2 – 5178 – 000		6	CLIP, CABLE ロッキング ワイヤ サドル	
88	WT2 – 5070 – 000		4	CLIP, CABLE エッジ サドル	
89	WT2 – 0317 – 000		8	CLIP, CABLE ロッキング ワイヤ サドル	
90	XZ9 – 0401 – 000		2	CASTER キャスタ	
91	FB3 – 6356 – 000		1	COVER, D.H. D.H. カバー	
92	FB3 – 6903 – 000		1	CROSSMEMBER, FRONT アキュライド ステイ (マエ)	
93	FB3 – 6904 – 000		1	CROSSMEMBER, REAR アキュライド ステイ (ウシロ)	
94	FB3 – 6905 – 000		1	PLATE, COVER, FRONT アキュライド カバー (マエ)	
95	FB3 – 6906 – 000		1	PLATE, COVER, REAR アキュライド カバー (ウシロ)	
501	XB1 – 2230 – 809		6	SCREW,MACH.,TRUSS HEAD,M2.3X8 バインド ネジ	
502	XB1 – 2300 – 609		AR	SCREW,MACH.,TRUSS HEAD,M3X6 バインド ネジ	
503	XB1 – 2301 – 009		2	SCREW,MACH.,TRUSS HEAD,M3X10 バインド ネジ	
504	XB1 – 2400 – 609		12	SCREW,MACH.,TRUSS HEAD,M4X6 バインド ネジ	
505	XB6 – 7400 – 609		AR	SCREW,TP,M4X6 TP ネジ	
506	XD2 – 1100 – 322		1	RING,E E リング	
507	XD2 – 1100 – 502		3	RING,E E リング	
508	XD2 – 1100 – 642		AR	RING,E E リング	
509	XD3 – 1300 – 102		1	PIN,SPRING スプリング ピン	
510	XD3 – 2200 – 122		1	PIN,DOWEL ヘイコウ ピン	
511	XD3 – 2200 – 162		2	PIN,DOWEL ヘイコウ ピン	
512	XD3 – 2300 – 142		1	PIN,DOWEL ヘイコウ ピン	

COPYRIGHT © 1997 CANON INC.

FIGURE & KEY NO.		PART NUMBER	RANK	Q'TY	DESCRIPTION	SERIAL NUMBER / REMARKS
312 –	513	XB1 – 2300 – 809		4	SCREW,MACH.,TRUSS HEAD,M3X8 バインドネジ	
	514	XB1 – 2401 – 009		2	SCREW,MACH.,TRUSS HEAD,M4X10 バインドネジ	
	515	XB6 – 7300 – 409		1	SCREW,TP,M3X4 TP ネジ	
	516	XB1 – 2400 – 409		2	SCREW,MACH.,TRUSS HEAD,M4X4 バインドネジ	

COPYRIGHT © 1997 CANON INC.

FIGURE 313 PAPER DECK PICK-UP ASSEMBLY (1/2)
デッキ給紙部 (1/2)

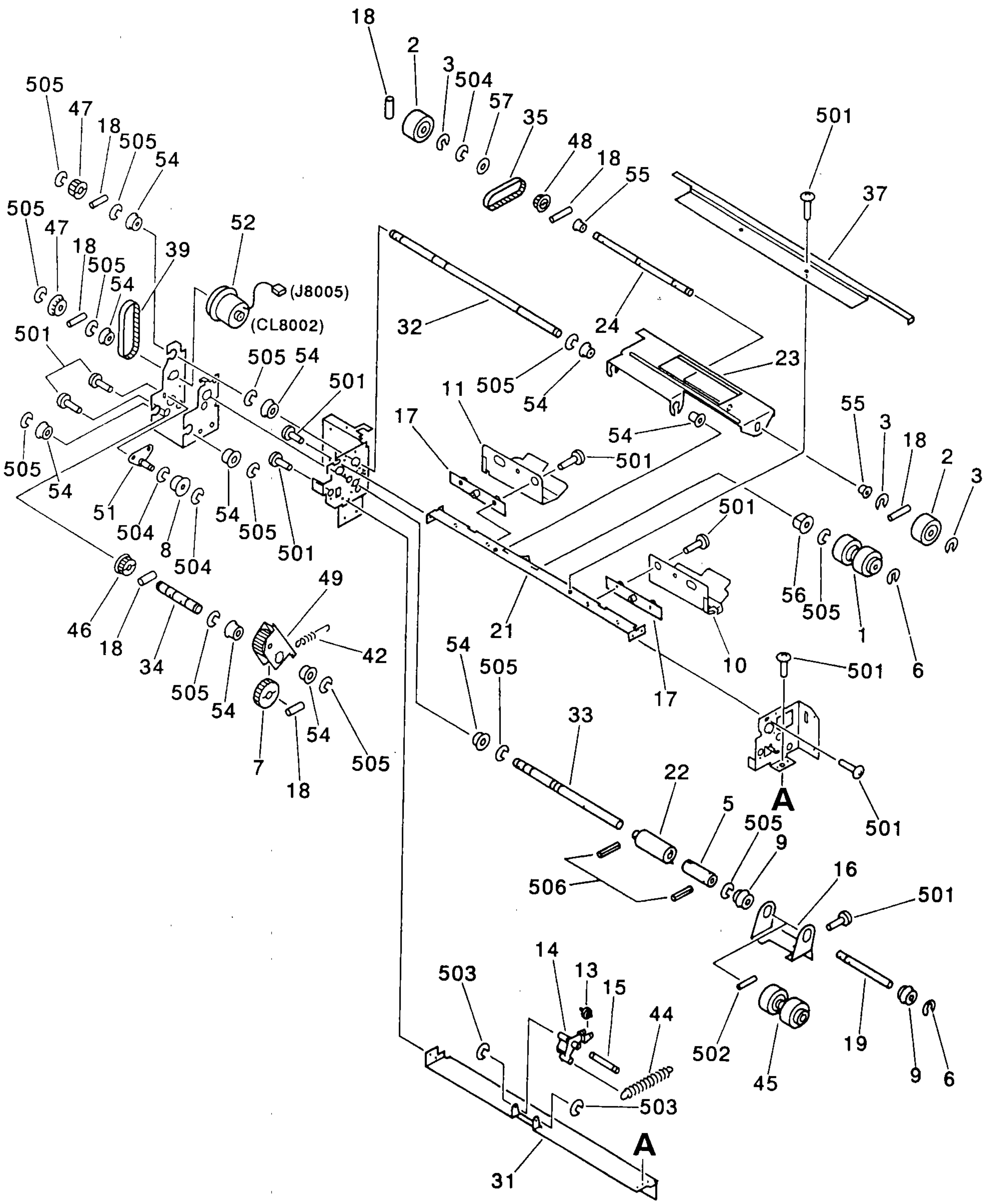

NOTE : This assembly does not include the part shown with key No. 37.

注 ： このユニットに、 Key No. 37の部品は含まれません。

COPYRIGHT © 1997 CANON INC.
CANON COLOR LASER COPIER 1000 REV.1 MAR. 1997 PRINTED IN JAPAN (IMPRIME AU JAPON)

FIGURE 313 PAPER DECK PICK-UP ASSEMBLY ($^2/_2$)
デッキ給紙部 ($^2/_2$)

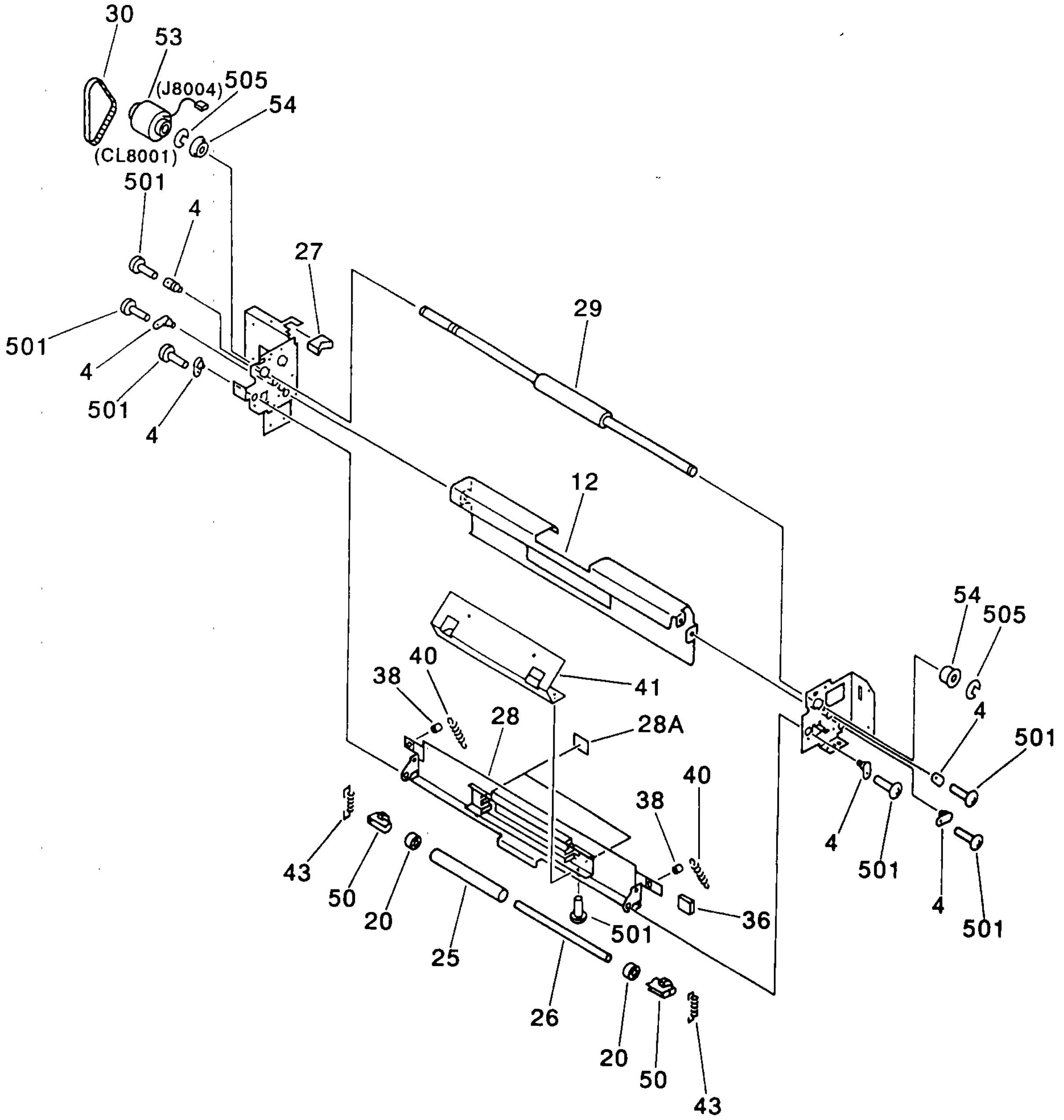

FIGURE & KEY NO.	PART NUMBER	RANK	Q'TY	DESCRIPTION	SERIAL NUMBER / REMARKS
313 –	FG5 – 4595 – 000		1	PAPER DECK PICK – UP ASSEMBLY デッキ キュウシ ブ	
1	FF2 – 4785 – 020		1	ROLLER, FEED ハンソウ ローラ	
2	FF2 – 5674 – 020		2	ROLLER, PICK – UP キュウシ ローラ	
3	FA3 – 8727 – 000		3	RING, RETAINING トメ ワ	
4	FA3 – 9120 – 000		6	PIN, GUIDE フロート ピン	
5	FA4 – 0813 – 000		1	COUPLING, UPPER ROLLER ウエローラ カップリング	
6	FA4 – 1159 – 000		2	RING, RETAINING トメワ	
7	FS1 – 0578 – 000		1	GEAR, 32T 32T ギア	
8	FS2 – 3512 – 000		1	PULLEY プーリ	
9	XG9 – 0250 – 000		2	BEARING, BALL ボール ベアリング	
10	FA6 – 8043 – 000		1	GUIDE, FRONT デッキ マエ ガイド	
11	FA6 – 8044 – 000		1	GUIDE, REAR デッキ ウシロ ガイド	
12	FA6 – 8045 – 000		1	GUIDE, DECK, LOWER デッキ ガイド (シタ)	
13	FA6 – 8071 – 000		1	ROLLER コロ	
14	FA6 – 8072 – 020		1	ARM, RETARD リタード アーム	
15	FA6 – 8074 – 000		1	SHAFT, ARM リタード アーム ジク	
16	FA6 – 8075 – 000		1	PLATE, RETURD リタード バン	
17	FA6 – 8076 – 000		2	SPACER デッキ ウエ ガイド スペーサ	
18	XD9 – 0108 – 000		7	PIN,DOWEL ヘイコウ ピン	
19	FA6 – 8080 – 000		1	SHAFT, 1 リタード ジク (1)	
20	XG9 – 0262 – 000		4	BEARING, BALL ボール ベアリング	
21	FA6 – 8082 – 000		1	CROSSMEMBER, UPPER デッキ ウエ ステイ	
22	FA6 – 8083 – 000		1	JOINT, ROLLER ジョイント	
23	FB3 – 6355 – 000		1	PLATE, PICK – UP ピック アップ バン	
24	FA6 – 8087 – 030		1	SHAFT, PICK – UP ピック アップ ジク	
25	FA6 – 8340 – 000		1	ROLLER ヒキヌキ ローラ (ジュウドウ)	
26	FA6 – 8341 – 000		2	SHAFT, ROLLER ローラ ジク	
27	WT2 – 0241 – 000		1	CLIP, CABLE エッジ サドル	
28	FF5 – 5432 – 000		1	PLATE, GUIDE, MIDDLE ナカ ガイド	
28A	FB3 – 6358 – 000		2	SHEET シート	

COPYRIGHT © 1997 CANON INC.

FIGURE & KEY NO.		PART NUMBER	RANK	Q'TY	DESCRIPTION	SERIAL NUMBER / REMARKS
313 –	29	FB2 – 4017 – 000		1	ROLLER, FEED ハンソウ ローラ	
	30	XF9 – 0514 – 000		1	BELT, TIMING タイミング ベルト	
	31	FB2 – 4020 – 000		1	CROSSMEMBER, SEPARATION ブンリ ステイ	
	32	FB2 – 4021 – 000		1	SHAFT, FEED, ROLLER ハンソウ ローラ ジク	
	33	FB2 – 4022 – 000		1	SHAFT, RETARD リタード ローラ ジク	
	34	FB2 – 4024 – 000		1	SHAFT, DRIVE クドウ ジク	
	35	XF9 – 0361 – 000		1	BELT, TIMING, 76T タイミング ベルト	
	36	FB2 – 4063 – 000		1	KNOB, GUIDE ガイド ツマミ	
	37	FB2 – 4089 – 000		1	PLATE, INSIDE ウチ カバー	SEE NOTE
	38	FC1 – 2008 – 000		2	SPACER スペーサ	
	39	XF9 – 0355 – 000		1	BELT, TIMING タイミング ベルト	
	40	FS5 – 2733 – 000		2	SPRING, TENSION ヒッパリ バネ	
	41	FB3 – 6354 – 000		1	COVER, GUIDE ナカ ガイド カバー	
	42	FS5 – 2736 – 000		1	SPRING, TENSION ヒッパリ バネ	
	43	FS3 – 2924 – 000		2	SPRING, TENSION ヒッパリ バネ	
	44	FS4 – 2112 – 000		1	SPRING, TENSION ヒッパリ バネ	
	45	FF2 – 6312 – 000		1	ROLLER, SEPARATION ブンリ ローラ	
	46	FS2 – 3488 – 000		1	PULLEY, 32T 32T プーリ	
	47	FS2 – 3500 – 000		2	PULLEY, 35T 35T プーリ	
	48	FS5 – 3519 – 000		1	PULLEY, 32T 32T プーリ	
	49	FF5 – 4808 – 000		1	GEAR UNIT ニュウリョク バン	
	50	FS2 – 1470 – 000		2	BUSHING ブッシング	
	51	FF5 – 4812 – 000		1	PLATE, SPINDLE テンション バン	
	52	FH7 – 5306 – 000		1	CLUTCH, ELECTROMAGNETIC デンジ クラッチ	CL8002 J8005
	53	FH7 – 5310 – 000		1	CLUTCH, ELECTROMAGNETIC デンジ クラッチ	CL8001 J8004
	54	FS1 – 1509 – 000		12	BUSHING ブッシング	
	55	FS1 – 1512 – 000		2	BUSHING ブッシング	
	56	FS2 – 1464 – 000		1	BUSHING, ONE – WAY ワンウェイ ジクウケ	
	57	FC1 – 8002 – 000		1	PLATE, BELT STOP ベルト ストッパ バン	
	501	XB1 – 2400 – 609		26	SCREW,MACH.,TRUSS HEAD,M4X6 バインド ネジ	

COPYRIGHT © 1997 CANON INC.

FIGURE & KEY NO.		PART NUMBER	RANK	Q'TY	DESCRIPTION	SERIAL NUMBER / REMARKS
313 –	502	XD3 – 2300 – 142		1	PIN,DOWEL ヘイコウ ピン	
	503	XD2 – 1100 – 322		2	RING,E E リング	
	504	XD2 – 1100 – 502		1	RING,E E リング	
	505	XD2 – 1100 – 642		18	RING,E E リング	
	506	XD3 – 1200 – 142		2	PIN,SPRING スプリング ピン	

COPYRIGHT © 1997 CANON INC.

FIGURE 316 REVERSE ASSEMBLY (1/2)
反転部 (1/2)

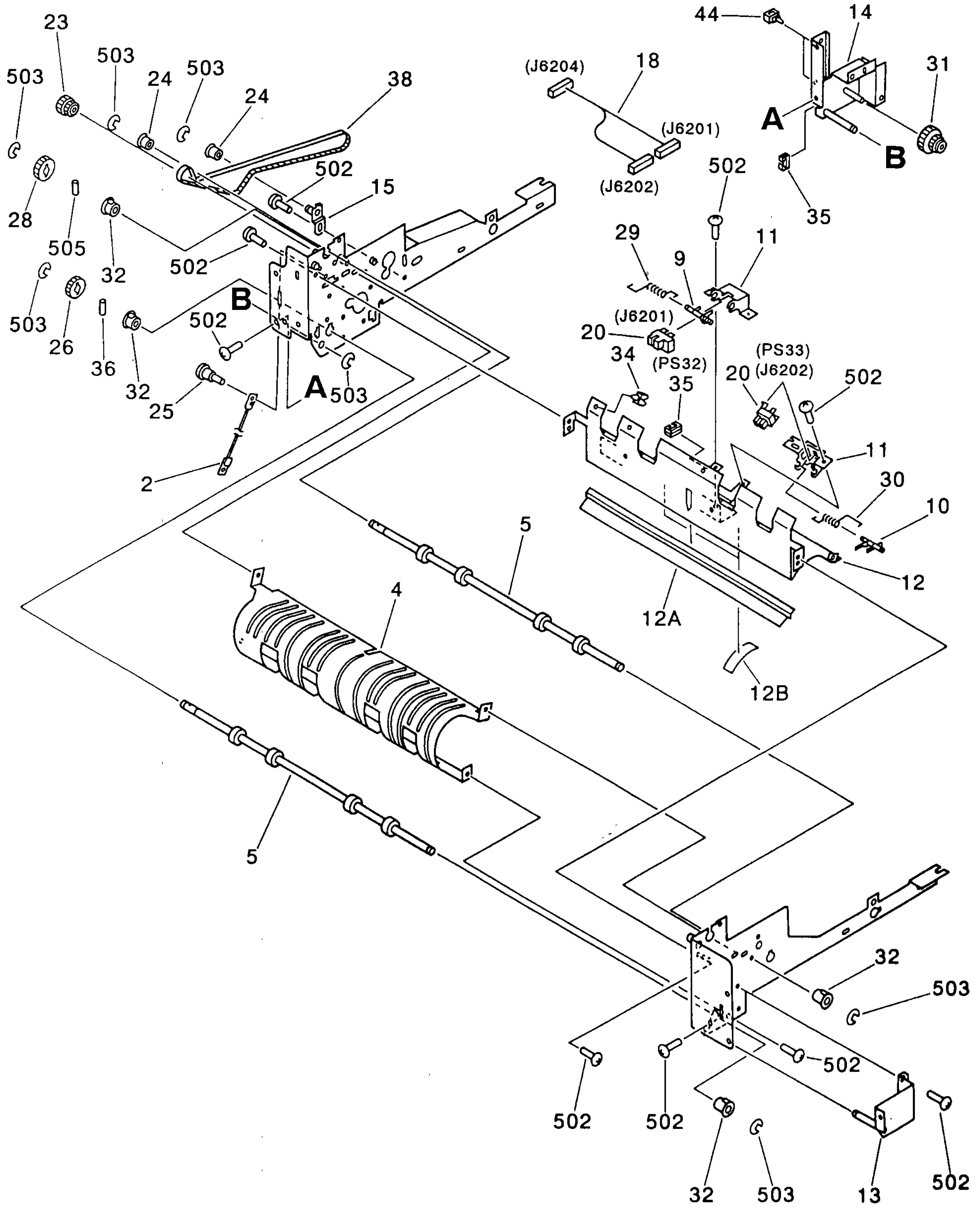

COPYRIGHT © 1997 CANON INC.
CANON COLOR LASER COPIER 1000 REV.0 SEPT. 1996 PRINTED IN JAPAN (IMPRIME AU JAPON)

FIGURE 316 REVERSE ASSEMBLY (2/2)
反転部 (2/2)

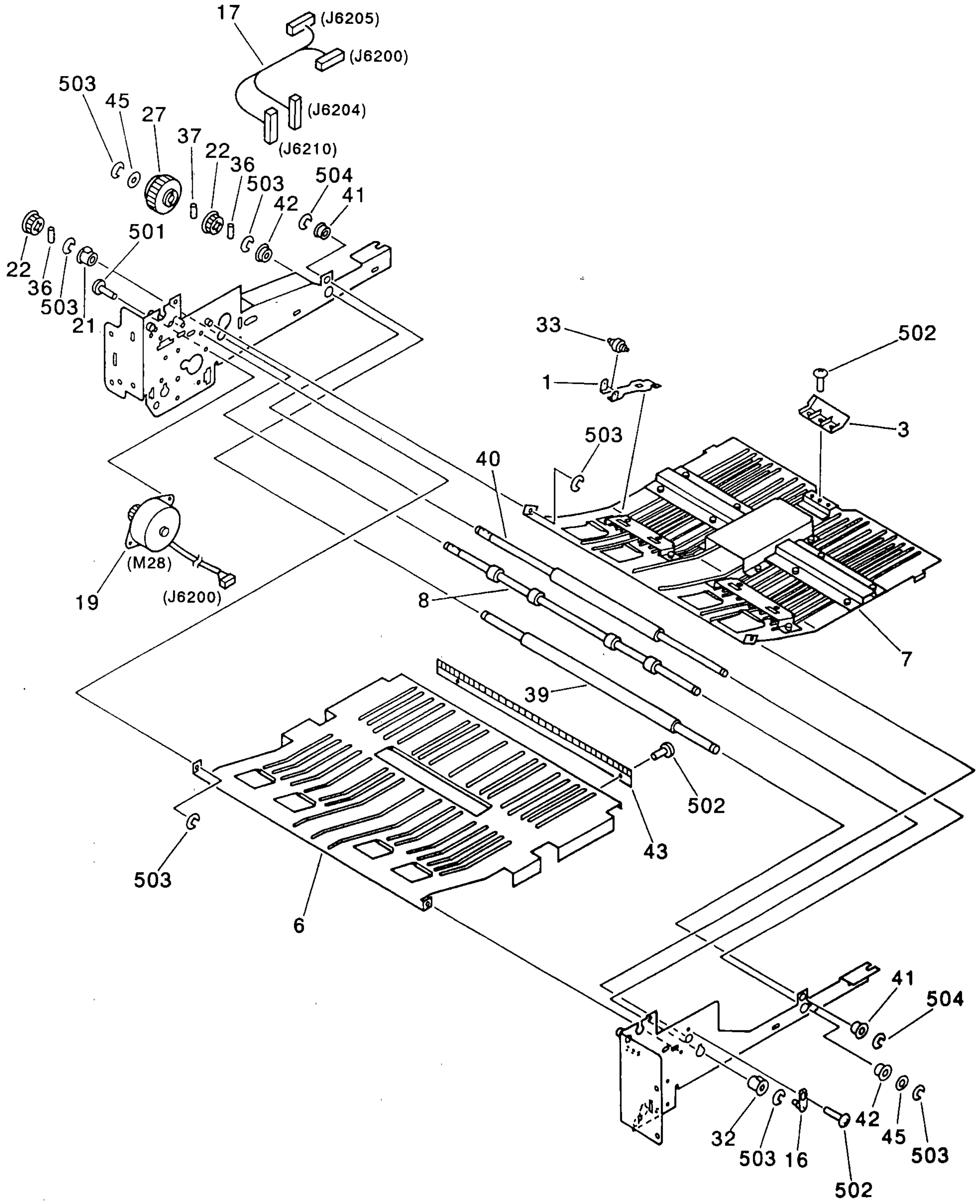

FIGURE & KEY NO.	PART NUMBER	RANK	Q'TY	DESCRIPTION	SERIAL NUMBER / REMARKS
316 –	FG5 – 4183 – 000		1	REVERSE ASSEMBLY ハンテンブ	
1	FB1 – 6849 – 000		4	SPRING, LEAF イタ バネ	
2	FB3 – 5597 – 000		2	WIRE, DELIVERY SUPPORT ハイシ シジ ワイヤ	
3	FB2 – 1019 – 000		1	GRIP, GUIDE ガイド グリップ	
4	FB2 – 3404 – 000		1	GUIDE, PAPER, INNER ウチ ガイド	
5	FB2 – 3405 – 000		2	ROLLER, REVERSE ハンテン ローラ	
6	FB2 – 3409 – 000		1	GUIDE, PAPER, LOWER ガイド (シタ)	
7	FB2 – 3410 – 000		1	GUIDE, PAPER, UPPER ガイド (ウエ)	
8	FB2 – 3411 – 000		1	ROLLER, LOWER ローラ (シタ)	
9	FC1 – 4813 – 000		1	LEVER, SENSOR センサ レバー	
10	FC1 – 4817 – 000		1	LEVER, SENSOR, JAM ジャム センサ レバー	
11	FC1 – 4818 – 000		2	MOUNT, SENSOR センサ ダイ	
12	FF5 – 4315 – 000		1	GUIDE, REVERSE, UPPER ハンテン ガイド (ウエ)	
12A	FB2 – 3408 – 000		1	SHEET, GUIDE シート	
12B	FB3 – 9465 – 000		1	SHEET シート	
13	FF5 – 4322 – 000		1	PLATE, OUTSIDE, FRONT ソト マエ シバン	
14	FF5 – 4323 – 000		1	PLATE, GEAR ギア イタ	
15	FF5 – 4324 – 000		1	HOLDER, TENSIONER テンショナ バン	
16	FF5 – 4325 – 000		1	MOUNT, REVERSE GUIDE ハンテン ガイド シバン	
17	FG5 – 4184 – 000		1	CABLE, REVERSE ハンテン ソクセン	J6200,6204,6205,6210
18	FG5 – 4185 – 000		1	CABLE, REVERSE, SENSOR ハンテン センサ ソクセン	J6201,6202,6204
19	FH7 – 1885 – 000		1	MOTOR, DC24V DC モータ	M28 J6200
20	FH7 – 7326 – 000		2	PHOTO – INTERRUPTER フォトインタラプタ	PS32,33 J6201,6202
21	FS1 – 1462 – 000		2	BUSHING ブッシング	
22	FS2 – 3614 – 000		2	PULLEY, 32T 32T プーリ	
23	FS2 – 3637 – 000		1	PULLEY, 26T/GEAR, 17T 26T プーリ /17T ギア	
24	FS2 – 6458 – 000		2	ROLLER コロ	
25	FS2 – 9015 – 000		2	SCREW,STEPPED,M4 ダンビス	
26	FS3 – 0939 – 000		1	GEAR, 20T 20T ギア	
27	FS4 – 0110 – 000		1	GEAR, 36T 36T ギア	

COPYRIGHT © 1997 CANON INC.

FIGURE & KEY NO.	PART NUMBER	RANK	Q'TY	DESCRIPTION	SERIAL NUMBER / REMARKS
316 – 28	FS4 – 0135 – 000		1	GEAR, 24T 24T ギア	
29	FS4 – 2115 – 000		1	SPRING, TORSION ネジリ バネ	
30	FS4 – 2120 – 000		1	SPRING, TORSION ネジリ バネ	
31	FS5 – 0861 – 000		1	GEAR, 24T/16T 24T/16T ギア	
32	FS5 – 1209 – 000		5	BUSHING ブッシング	
33	FB3 – 7602 – 000		4	ROLLER コロ	
34	WT2 – 5026 – 000		3	CLIP, CABLE クランプ	
35	WT2 – 5056 – 000		2	CLIP, CABLE エッジ サドル	
36	XD9 – 0104 – 000		3	PIN,DOWEL ヘイコウ ピン	
37	XD9 – 0108 – 000		1	PIN,DOWEL ヘイコウ ピン	
38	XF9 – 0517 – 000		1	BELT, TIMING タイミング ベルト	
39	FB3 – 4100 – 000		1	ROLLER, UPPER ウエ ローラ	
40	FB3 – 4101 – 000		1	ROLLER, LOWER シタ ローラ	
41	XG3 – 4008 – 305		2	BEARING, BALL ボール ベアリング	
42	XG9 – 0211 – 000		2	BALL BEARING, MF128ZZ1MC3D4M ボール ベアリング	
43	FA3 – 3129 – 030		1	ELIMINATOR, STATIC CHARGE ジョデン キ	
44	WT2 – 0317 – 000		3	CLIP, CABLE ロッキング ワイヤ サドル	
45	FB2 – 6285 – 000		2	SHIM ヒョウジュン ワッシャ	
501	XB1 – 2300 – 409		2	SCREW,MACH.,TRUSS HEAD,M3X4 バインド ネジ	
502	XB1 – 2400 – 609		20	SCREW,MACH.,TRUSS HEAD,M4X6 バインド ネジ	
503	XD2 – 1100 – 642		10	RING,E E リング	
504	XD2 – 1100 – 322		2	RING,E E リング	
505	XD3 – 2200 – 162		1	PIN,DOWEL ヘイコウ ピン	

FIGURE 320 MANUAL FEED ASSEMBLY (1/4)
手差し部 (1/4)

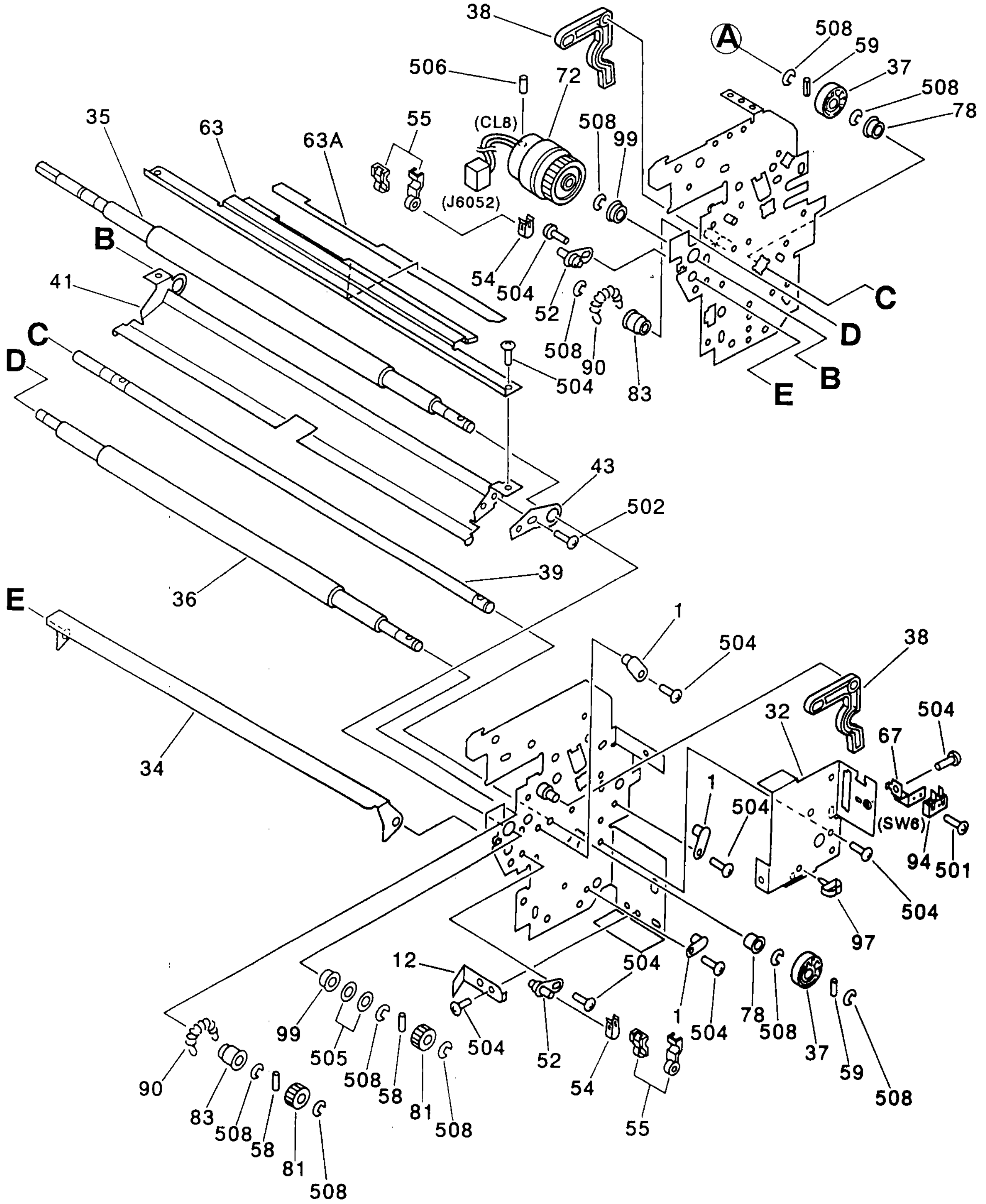

NOTE 1 : This assembly includes the assembly shown in Figure 321.

NOTE 2 : This assembly does not include the part shown with key No. 47.

注1 ： このユニットは、 Figure 321 のユニットを含みます。

注2 ： このユニットに、 Key No. 47の部品は含まれません。

COPYRIGHT © 1997 CANON INC.

FIGURE 320 MANUAL FEED ASSEMBLY (2/4)
手差し部 (2/4)

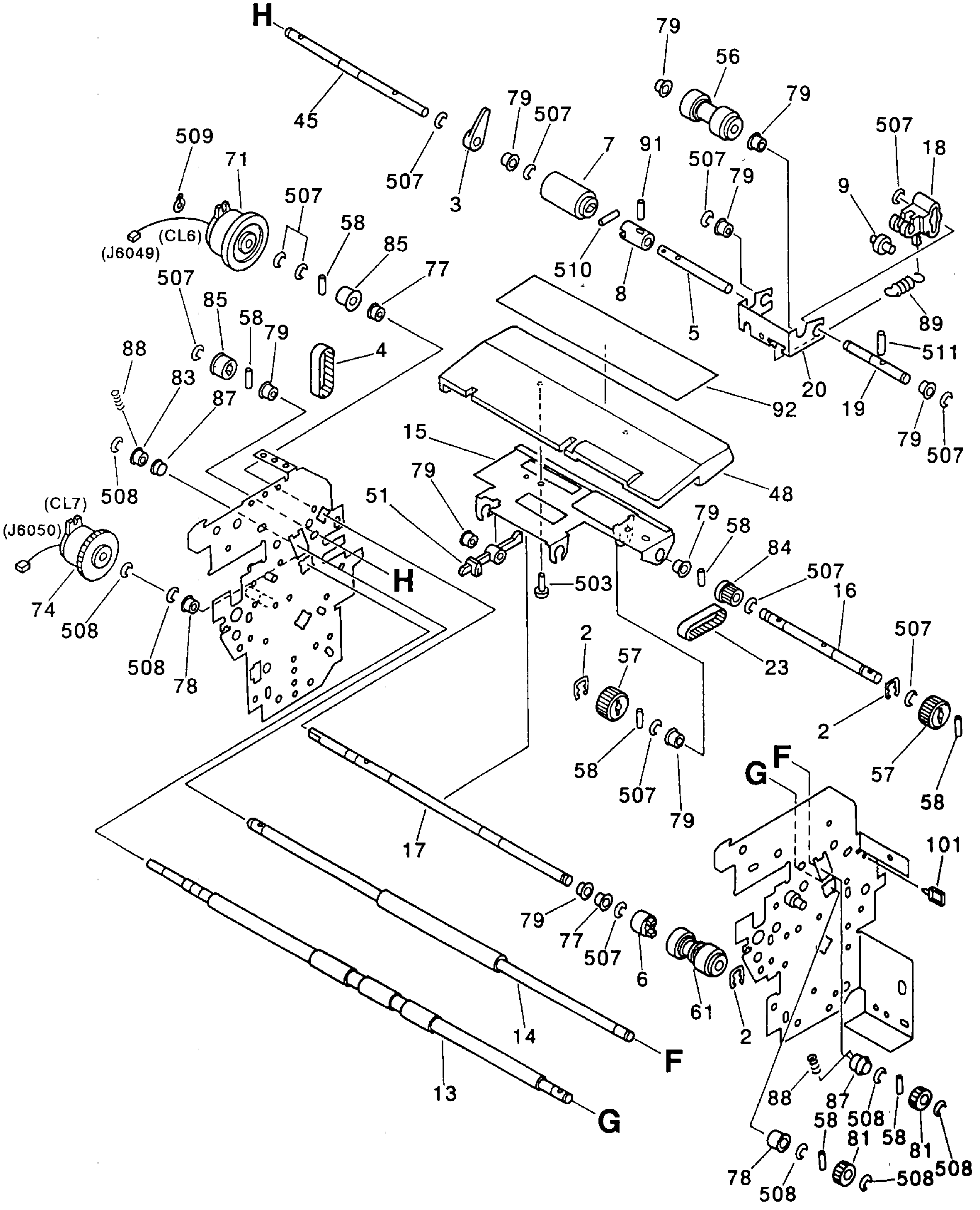

FIGURE 320 MANUAL FEED ASSEMBLY (3/4)
手差し部 (3/4)

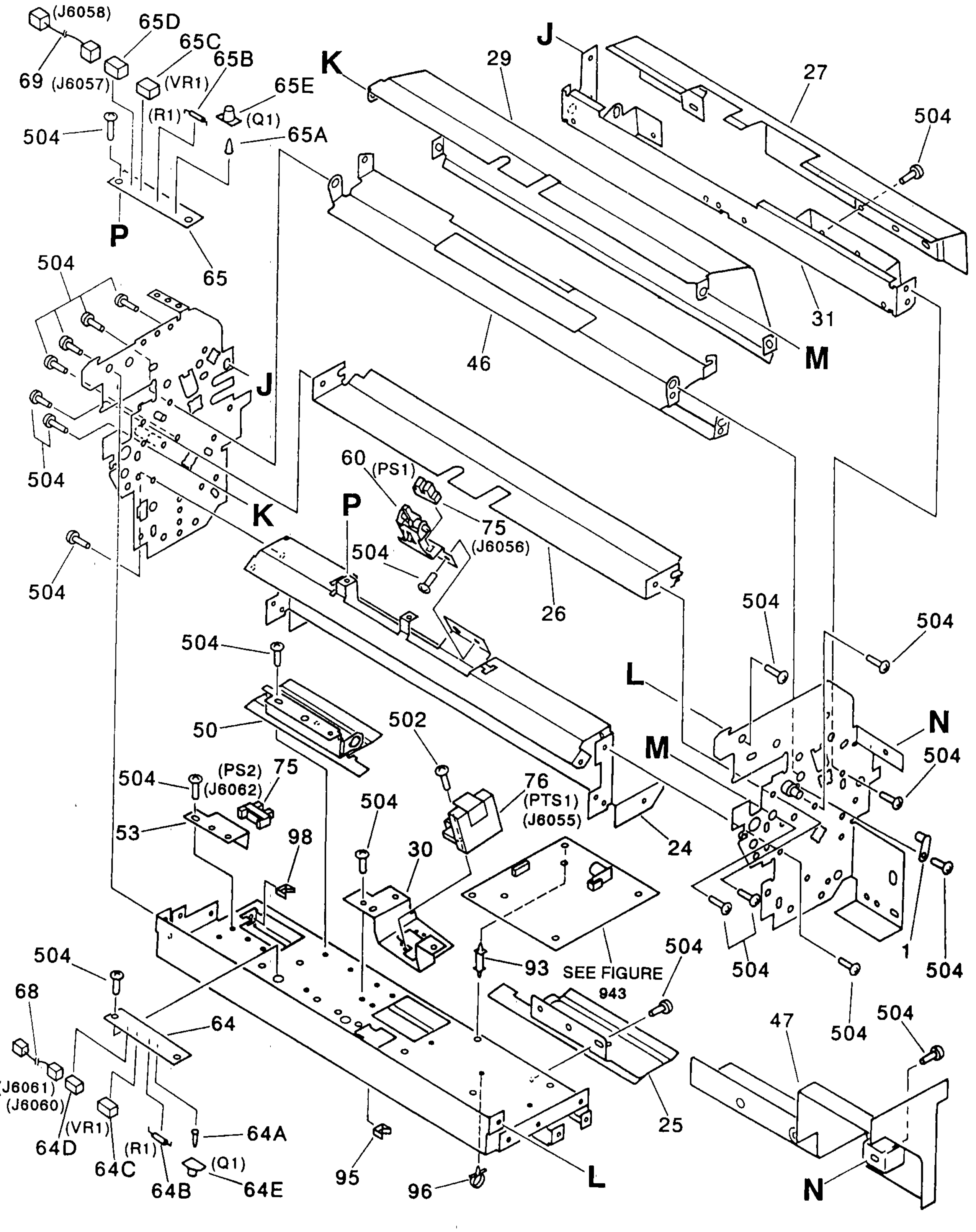

COPYRIGHT © 1997 CANON INC.

FIGURE 320 MANUAL FEED ASSEMBLY (4/4)
手差し部(4/4)

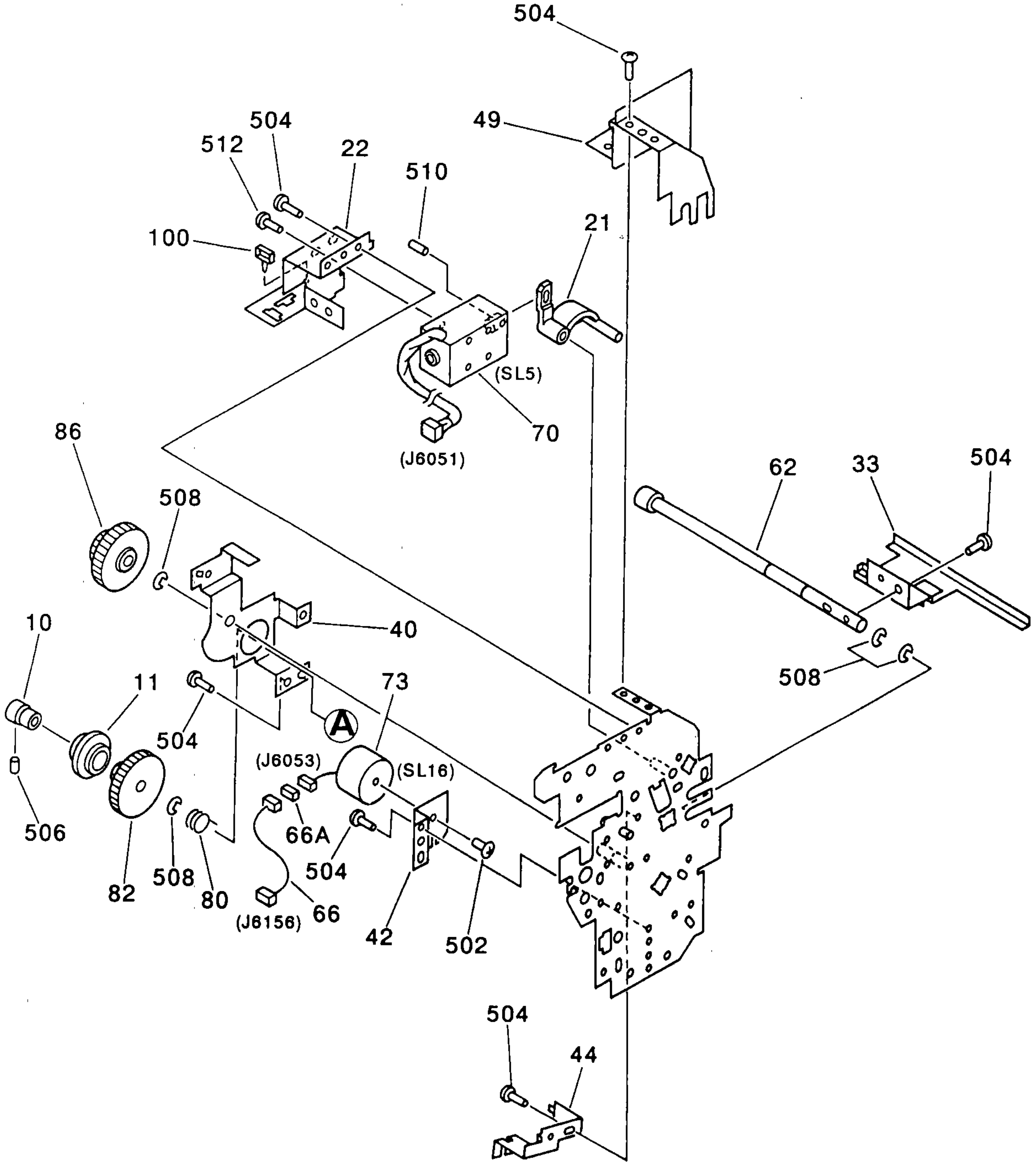

FIGURE & KEY NO.	PART NUMBER	RANK	Q'TY	DESCRIPTION	SERIAL NUMBER / REMARKS
320 –	FG5 – 4176 – 000		1	MANUAL FEED ASSEMBLY テサシ ブ	SEE NOTE 1
1	FA2 – 1534 – 000		5	PLATE, PIN ガイド ピン	
2	FA3 – 8727 – 000		3	RING, RETAINING トメ ワ	
3	FA5 – 4266 – 000		1	ARM アーム	
4	XF9 – 0359 – 000		1	BELT, TIMING タイミング ベルト	
5	FA6 – 7725 – 000		1	SHAFT, 1 リタード ジク (1)	
6	FA6 – 7728 – 000		1	COLLAR, FEEDER ROLLER ハンソウ ローラ カラー	
7	FA6 – 7734 – 000		1	JOINT, ROLLER ジョイント	
8	FA6 – 7741 – 000		1	COUPLING カップリング	
9	FA6 – 8071 – 000		1	ROLLER コロ	
10	FA9 – 1954 – 000		1	BOSS ボス	
11	FB2 – 1108 – 030		1	RING, RATCHET, RIGHT ミギ セイギョ カン	
12	FB2 – 3263 – 000		1	SPRING, LEAF イタ バネ	
13	FB2 – 3289 – 000		1	ROLLER, D, LOWER ローラ (シタ)	
14	FB2 – 3290 – 000		1	ROLLER, D, UPPER ローラ (ウエ)	
15	FB2 – 3291 – 000		1	PLATE, PICK – UP キュウシ バン	
16	FB2 – 3292 – 000		1	SHAFT, PICK – UP, 1 キュウシ ジク (1)	
17	FB2 – 3293 – 000		1	SHAFT, PICK – UP, 2 キュウシ ジク (2)	
18	FB2 – 3294 – 000		1	ARM, RETARD リタード アーム	
19	FB2 – 3295 – 000		1	SHAFT, RETARD ARM リタード アーム ジク	
20	FB2 – 3297 – 000		1	PLATE, D, 2 D バン (2)	
21	FB2 – 3298 – 000		1	LINK, 1 リンク (1)	
22	FB2 – 3303 – 000		1	MOUNT, SOLENOID ソレノイド ダイ	
23	XF9 – 0355 – 000		1	BELT, TIMING タイミング ベルト	
24	FB2 – 3306 – 000		1	CROSSMEMBER, 2 ステイ (2)	
25	FB2 – 3307 – 000		1	PLATE, GUIDE, 1 – 2 ガイド バン (1 – 2)	
26	FB2 – 3308 – 000		1	PLATE, GUIDE, 2 – 1 ガイド バン (2 – 1)	
27	FB2 – 3309 – 000		1	PLATE, GUIDE, 3 ガイド バン (3)	
29	FB2 – 3311 – 000		1	PLATE, GUIDE, 5 ガイド バン (5)	
30	FB2 – 3312 – 000		1	CROSSMEMBER, 4 ステイ (4)	

COPYRIGHT © 1997 CANON INC.

FIGURE & KEY NO.	PART NUMBER	RANK	Q'TY	DESCRIPTION	SERIAL NUMBER / REMARKS
320 – 31	FB2 – 3314 – 000		1	CROSSMEMBER, 3 ステイ (3)	
32	FB2 – 3315 – 000		1	PLATE, SUPPORT ササエ バン	
33	FB2 – 3321 – 000		1	PLATE, LIFTER リフタ バン	
34	FB2 – 3323 – 000		1	GUIDE, REGISTRATION, 2 レジスト ガイド (2)	
35	FB2 – 3326 – 000		1	ROLLER, REGISTRATION, 1 レジスト ローラ (1)	
36	FB2 – 3327 – 000		1	ROLLER, REGISTRATION, 2 レジスト ローラ (2)	
37	FB2 – 3328 – 000		2	CAM, REGIST. RELEASE レジ カイジョ カム	
38	FB2 – 3329 – 000		2	ARM, REGIST. RELEASE レジ カイジョ アーム	
39	FB2 – 3330 – 000		1	SHAFT, REGIST. RELEASE レジ カイジョ ジク	
40	FB2 – 3331 – 000		1	PLATE, SUB レジスト フク ソクバン	
41	FB2 – 3333 – 000		1	GUIDE, REGISTRATION, 1 レジスト ガイド (1)	
42	FB2 – 3334 – 000		1	MOUNT, SOLENOID ソレノイド ダイ	
43	FB2 – 3335 – 000		1	SUPPORT, GUIDE ガイド シバン	
44	FB2 – 3336 – 000		1	PLATE, CLUTCH STOP クラッチ トメ イタ	
45	FB2 – 3337 – 000		1	SHAFT, RETARD リタード ジク	
46	FB2 – 3353 – 000		1	PLATE, GUIDE, 2 – 2 ガイド バン (2 – 2)	
47	FB2 – 4191 – 000		1	COVER, FRONT カバー (マエ)	SEE NOTE 2
48	FB2 – 4192 – 000		1	COVER, CENTER カバー (ナカ)	
49	FB2 – 4193 – 000		1	COVER, REAR カバー (ウシロ)	
50	FB3 – 1304 – 000		1	PLATE, GUIDE, 1 – 1 ガイド バン (1 – 1)	
51	FB3 – 1305 – 000		1	ARM, FLAG フラッグ	
52	FB3 – 1323 – 000		2	LINK, 2 リンク (2)	
53	FB3 – 1324 – 000		1	MOUNT, SENSOR センサ トリツケ バン	
54	FB3 – 3238 – 000		2	SPRING, LEAF イタ バネ	
55	FC1 – 3976 – 000		4	PAD, BRAKE ブレーキ パッド	
56	FF2 – 4710 – 000		1	ROLLER, MULTI SEPARATION マルチ ブンリ ローラ	
57	FF5 – 4327 – 000		2	ROLLER, PICK – UP キュウシ ローラ	
58	XD9 – 0103 – 000		6	PIN,DOWEL ヘイコウ ピン	
59	XD9 – 0104 – 000		3	PIN,DOWEL ヘイコウ ピン	
60	FF5 – 4330 – 000		1	SUPPORT, REGIST. SENSOR レジスト センサ シダイ	

COPYRIGHT © 1997 CANON INC.

FIGURE & KEY NO.	PART NUMBER	RANK	Q'TY	DESCRIPTION	SERIAL NUMBER / REMARKS
320 – 61	FF5 – 4331 – 000		1	ROLLER, FEED ハンソウ ローラ	
62	FF5 – 4333 – 000		1	SHAFT, LIFTER COUPLING リフタ カップ リング ジク	
63	FF5 – 4335 – 000		1	PLATE, PAPER DUST – PROOF シフン ヨケ バン	
63A	FB3 – 3223 – 000		1	SHEET, PAPER DUST – PROOF シフン ヨケ シート	
64	FG5 – 3178 – 000		1	OHP SENSOR ASSEMBLY 2 OHP センサ ブ (ハツコウ)	
64A	FA5 – 9710 – 000		1	CAP, SENSOR センサ キャップ	
64B	VR5 – 3680 – 510		1	RESISTOR, 51 OHM, 1/4W テイコウ	R1
64C	VR5 – 7260 – 501		1	RESISTOR, VARIABLE カヘン テイコウ	VR1
64D	VS1 – 1029 – 002		1	PIN ASSEMBLY, 2P ピン アセンブリ	J6060
64E	WG1 – 5370 – 000		1	LED, TLN110 LED	Q1
65	FG5 – 3179 – 000		1	OHP SENSOR ASSEMBLY 1 OHP センサ ブ (ジュコウ)	
65A	FA5 – 9710 – 000		1	CAP, SENSOR センサ キャップ	
65B	VR5 – 3680 – 511		1	RESISTOR, 510 OHM, 1/4W テイコウ	R1
65C	VR5 – 7260 – 502		1	RESISTOR, VARIABLE カヘン テイコウ	VR1
65D	VS1 – 1029 – 003		1	PIN ASSEMBLY, 3P ピン アセンブリ	J6057
65E	WG3 – 0103 – 000		1	PHOTO – TRANSISTOR, TPS611 フォト トランジスタ	Q1
66	FG5 – 4210 – 000		1	CABLE, REGI. RELEASE SOLENOID レジ カイジョ ソレノイド ソクセン	J6053,6156
66A	VS1 – 5057 – 002		1	CONNECTOR, SNAP TIGHT チュウケイ コネクタ	J6053
67	FB3 – 6788 – 000		1	MOUNT, SENSOR センサ ダイ	
68	FG5 – 4215 – 000		1	CABLE, OHP/LED OHP/LED チュウケイ ソクセン	J6060,6061
69	FG5 – 4216 – 000		1	CABLE, OHP SENSOR OHP ジュコウ チュウケイ ソクセン	J6057,6058
70	FH7 – 5520 – 000		1	SOLENOID, DC24V DC ソレノイド	SL5 J6051
71	FH7 – 5371 – 000		1	CLUTCH, ELECTROMAGNETIC デンジ クラッチ	CL6 J6049
72	FH7 – 5473 – 000		1	CLUTCH, ELECTROMAGNETIC デンジ クラッチ	CL8 J6052
73	FH7 – 5478 – 000		1	SOLENOID, DC24V ソレノイド	SL16 J6053
74	FH7 – 5518 – 000		1	CLUTCH, EM デンジ クラッチ	CL7 J6050
75	FH7 – 7326 – 000		2	PHOTO – INTERRUPTER フォトインタラプタ	PS1,2 J6056,6062
76	FH7 – 7331 – 000		1	SENSOR, MICRO DISPLACEMENT マイクロ ヘンイ センサ	PTS1 J6055
77	FS1 – 1508 – 000		2	BUSHING ブッシング	
78	FS1 – 1509 – 000		4	BUSHING ブッシング	

COPYRIGHT © 1997 CANON INC.

FIGURE & KEY NO.	PART NUMBER	RANK	Q'TY	DESCRIPTION	SERIAL NUMBER / REMARKS
320 – 79	FS1 – 1512 – 000		10	BUSHING ブッシング	
80	FS1 – 2651 – 000		1	SPRING, TORSION ネジリ バネ	
81	FS2 – 0448 – 000		2	GEAR, 32T 32T ギア	
82	FS2 – 0518 – 000		1	GEAR, 36T 36T ギア	
83	FS2 – 1543 – 000		2	BUSHING ブッシング	
84	FS2 – 3503 – 000		1	PULLEY, 20T 20T プーリ	
85	FS2 – 3504 – 000		2	PULLEY, 24T 24T プーリ	
86	FS3 – 0645 – 000		1	GEAR, 20T/40T 20T/40T ギア	
87	FS5 – 1211 – 000		2	BUSHING ブッシング	
88	FS5 – 2285 – 000		2	SPRING, COMPRESSION アッシュク バネ	
89	FS5 – 2717 – 000		1	SPRING, TENSION ヒッパリ バネ	
90	FS5 – 2718 – 000		2	SPRING, TORSION ネジリ バネ	
91	XD9 – 0156 – 000		1	PIN,DOWEL ヘイコウ ピン	
92	FS6 – 8023 – 000		1	LABEL, "PAPER MANUAL INSERT" テサシ チュウイ ラベル	
93	VT2 – 0001 – 003		4	SUPPORT, PCB ロッキング サポート	
94	WC4 – 5028 – 000		1	MICROSWITCH マイクロ スイッチ	SW6
95	WT2 – 0241 – 000		3	CLIP, CABLE エッジ サドル	
96	WT2 – 0262 – 000		8	CLIP, CABLE ロッキング ワイヤ サドル	
97	WT2 – 0495 – 000		18	CLAMP, CABLE ケーブル クランプ	
98	WT2 – 5035 – 000		5	CLIP, CABLE エッジ サドル	
99	XG9 – 0211 – 000		2	BALL BEARING, MF128ZZ1MC3D4M ボール ベアリング	
100	WT2 – 5018 – 000		2	CLIP, CABLE ロッキング ワイヤ サドル	
101	WT2 – 0494 – 000		1	CLAMP, CABLE ソクセン オサエ	
501	XB1 – 2230 – 809		2	SCREW,MACH.,TRUSS HEAD,M2.3X8 バインド ネジ	
502	XB1 – 2300 – 409		2	SCREW,MACH.,TRUSS HEAD,M3X4 バインド ネジ	
503	XB1 – 2300 – 609		9	SCREW,MACH.,TRUSS HEAD,M3X6 バインド ネジ	
504	XB1 – 2400 – 609		AR	SCREW,MACH.,TRUSS HEAD,M4X6 バインド ネジ	
505	XD1 – 1108 – 212		2	SHIM ヒョウジュン ワッシャ	
506	XB6 – 2400 – 508		2	SETSCREW,M4X5 ロッカク アナツキ トメネジ	
507	XD2 – 1100 – 502		13	RING,E E リング	

COPYRIGHT © 1997 CANON INC.

FIGURE & KEY NO.	PART NUMBER	RANK	Q'TY	DESCRIPTION	SERIAL NUMBER / REMARKS
320 – 508	XD2 – 1100 – 642		AR	RING,E E リング	
509	XD2 – 2100 – 602		2	RING,GRIP グリップ リング	
510	XD3 – 1200 – 082		1	PIN,SPRING スプリング ピン	
511	XD3 – 1300 – 122		1	PIN,SPRING スプリング ピン	
512	XB6 – 7300 – 409		2	SCREW,TP,M3X4 TP ネジ	

COPYRIGHT © 1997 CANON INC.

FIGURE 321 MULTI FEED TRAY ASSEMBLY (1/2)
マルチ手差しトレイ部(1/2)

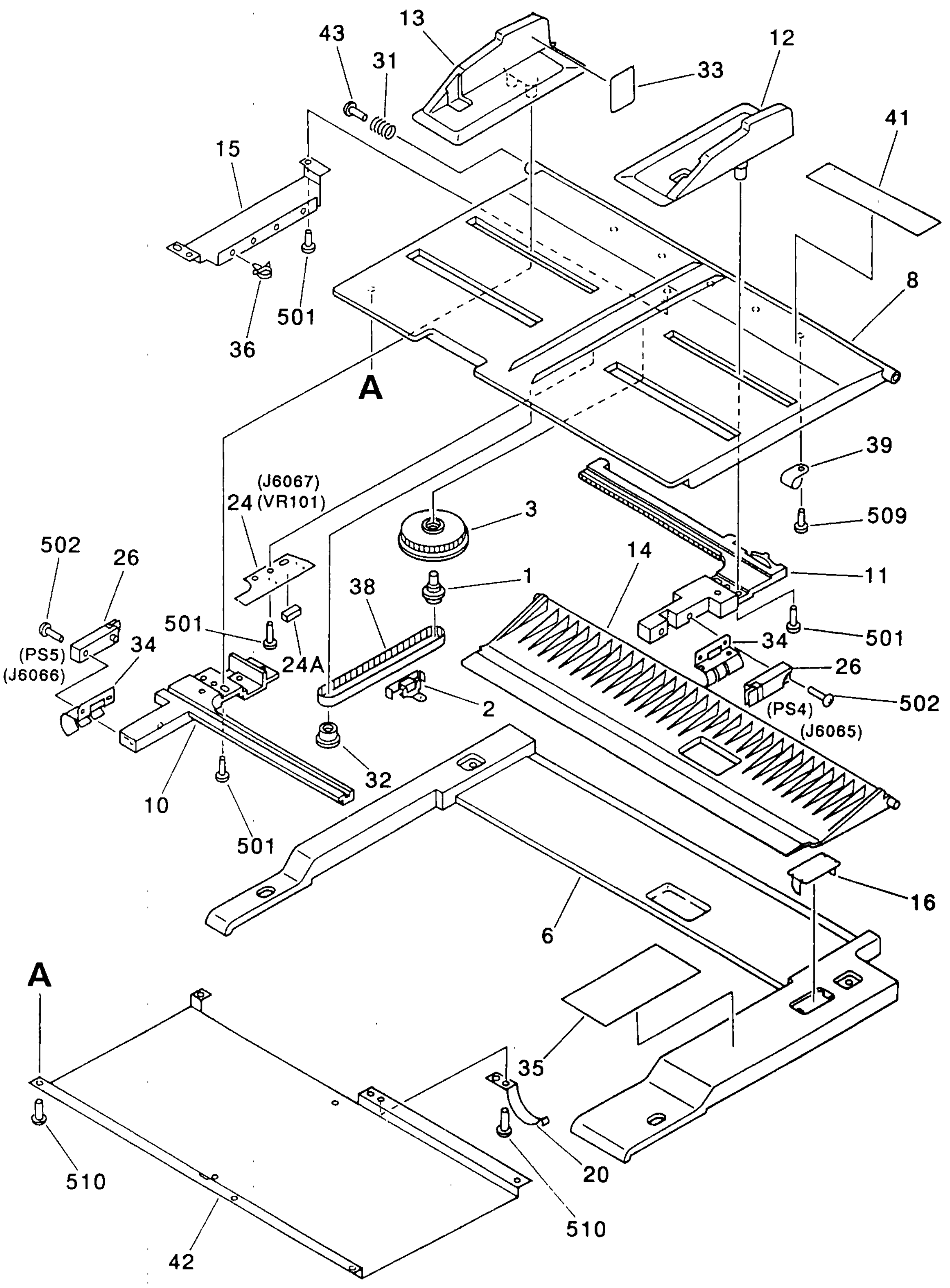

NOTE 1 : This assembly is included in the assembly shown in Figure 320.

NOTE 2 : This assembly does not include the part shown with key No. 41.

注1 ： このユニットは、 Figure 320のユニットに含まれます。

注2 ： このユニットに、 Key No. 41の部品は含まれません。

COPYRIGHT © 1997 CANON INC.

FIGURE 321 MULTI FEED TRAY ASSEMBLY (2/2)
マルチ手差しトレイ部 (2/2)

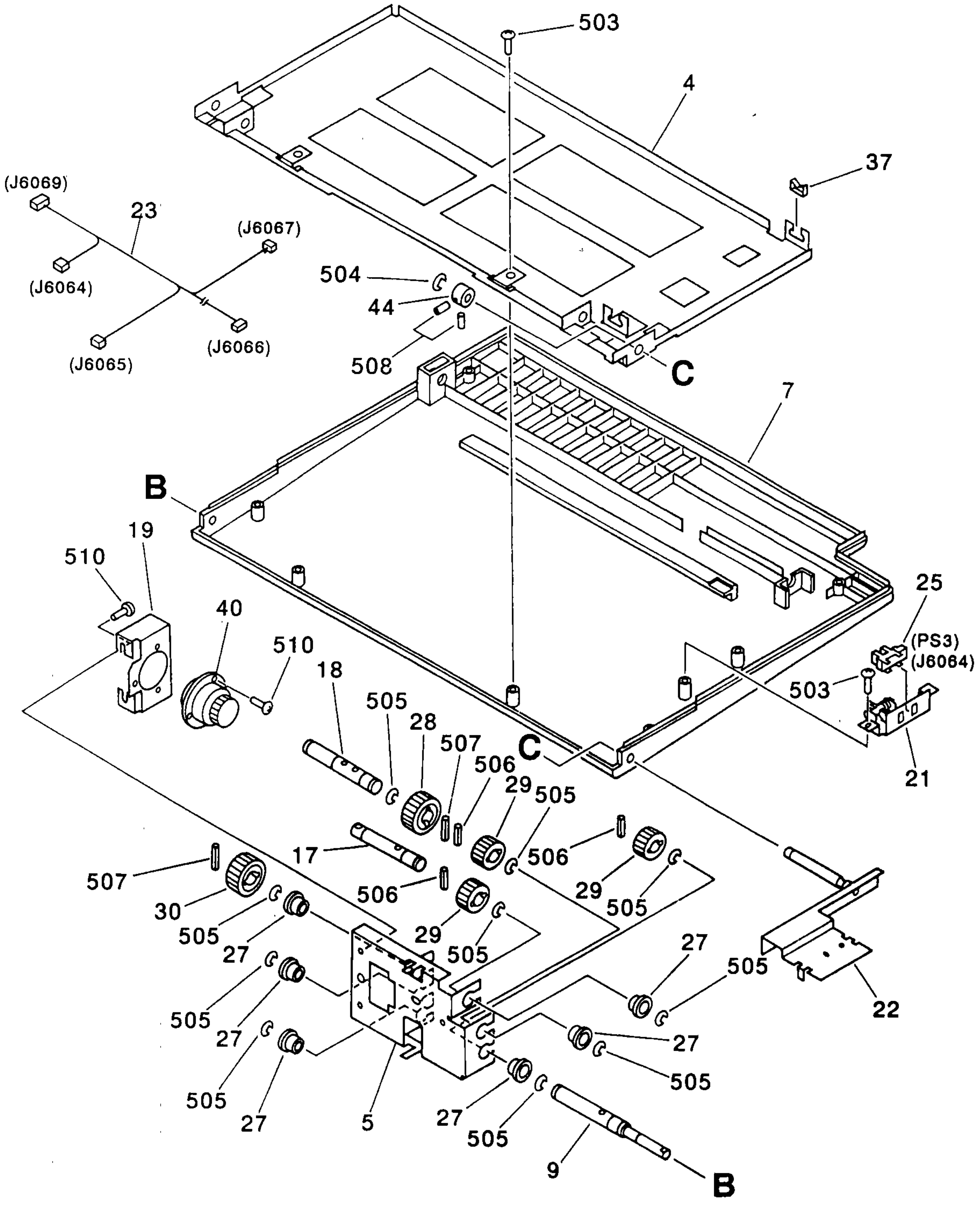

FIGURE & KEY NO.	PART NUMBER	RANK	Q'TY	DESCRIPTION	SERIAL NUMBER / REMARKS
321 –	FG5 – 4177 – 000		1	MULTI FEED TRAY ASSEMBLY マルチ テサシ トレイ ブ	SEE NOTE 1
1	FB1 – 8620 – 000		1	RING, PULLEY プーリ リング	
2	FB1 – 8621 – 000		1	PLATE, LOCK ベルト ロック イタ	
3	FB1 – 8625 – 000		1	GEAR, 18T 18T ギア	
4	FB2 – 3319 – 000		1	PLATE, REINFORCEMENT ホキョウ バン	
5	FB2 – 3320 – 000		1	PLATE, GEAR SUPPORT ギア ササエ バン	
6	FB2 – 3338 – 000		1	TRAY, MULTI FEED, UPPER テサシ オケ (ウエ)	
7	FB2 – 3339 – 000		1	TRAY, MULTI FEED, LOWER テサシ オケ (シタ)	
8	FB2 – 3340 – 000		1	TRAY, MULTI FEED, MIDDLE ナカイタ	
9	FB2 – 3342 – 000		1	SHAFT, 1 ジク (1)	
10	FB2 – 3343 – 000		1	RACK, 1 ラック (1)	
11	FB2 – 3344 – 000		1	RACK, 2 ラック (2)	
12	FB2 – 3345 – 000		1	GUIDE, PAPER SIDE, FRONT サイド ガイド (マエ)	
13	FB2 – 3346 – 000		1	GUIDE, PAPER SIDE, REAR サイド ガイド (ウシロ)	
14	FB2 – 3349 – 000		1	TRAY, SLIDE スライド トレイ	
15	FB2 – 4194 – 000		1	PLATE, CABLE GUIDE ソクセン ガイド バン	
16	FB2 – 4195 – 000		1	PLATE, MAGNET マグネット バン	
17	FB3 – 1307 – 000		1	SHAFT, 3 ジク (3)	
18	FB3 – 1308 – 000		1	SHAFT, 2 ジク (2)	
19	FB3 – 1309 – 000		1	PLATE, MOUNTING トリツケ バン	
20	FB3 – 6806 – 000		1	PLATE, GROUNDING アース バン	
21	FF5 – 4336 – 000		1	PLATE,PAPER SENSOR FLAG,LOWER カミ ケンチ センサ バン (シタ)	
22	FF5 – 4348 – 000		1	SUPPORT, MULTI TRAY トレイ ササエ バン	
23	FG5 – 4213 – 000		1	CABLE, MULTI FEED テサシ ソクセン	J6064 – 6067,6069
24	FG5 – 4325 – 000		1	MULTI VR PCB UNIT マルチ VR カイロ ユニット	J6067
24A	VR9 – 5138 – 000		1	RESISTOR, VARIABLE, 10KOHM カヘン テイコウ	VR101
25	FH7 – 7326 – 000		1	PHOTO – INTERRUPTER フォトインタラプタ	PS3 J6064
26	FH7 – 7327 – 000		2	PHOTO – INTERRUPTER フォトインタラプタ	PS4,5 J6065,6066
27	FS1 – 1509 – 000		6	BUSHING ブッシング	
28	FS5 – 0873 – 000		1	GEAR, 30T 30T ギア	

COPYRIGHT © 1997 CANON INC.

FIGURE & KEY NO.	PART NUMBER	RANK	Q'TY	DESCRIPTION	SERIAL NUMBER / REMARKS
321 – 29	FS5 – 0874 – 000		3	GEAR, 23T 23T ギア	
30	FS5 – 0875 – 000		1	GEAR, 24T 24T ギア	
31	FS5 – 2730 – 000		1	SPRING, COMPRESSION アッシュク バネ	
32	FS5 – 3177 – 000		1	PULLEY, IDLER アイドラ プーリ	
33	FS6 – 8022 – 000		1	LABEL, "LIMIT PAPER HEIGHT" セキサイ セイゲン ラベル	
34	FB3 – 6807 – 000		2	PLATE, GROUNDING アース バン	
35	FS6 – 8024 – 000		1	LABEL, "OHP FILM" OHP ムキ ラベル	
36	WT2 – 5169 – 000		3	CLAMP, CABLE ソクセン オサエ	
37	WT2 – 5035 – 000		2	CLIP, CABLE エッジ サドル	
38	XF9 – 0393 – 000		1	BELT, TIMING タイミング ベルト	
39	X62 – 6866 – 000		8	CLAMP クランプ	
40	CD1 – 1736 – 000		1	DAMPER, ROTARY, 2 ロータリ ダンパ (2)	
41	FS5 – 8612 – 000		1	LABEL, SIZE サイズ ラベル	AB SIZE SEE NOTE 2
	FS5 – 8613 – 000		1	LABEL, SIZE サイズ ラベル	AB/INCH SIZE SEE NOTE 2
	FS5 – 8614 – 000		1	LABEL, SIZE サイズ ラベル	A/INCH SIZE SEE NOTE 2
	FS5 – 8615 – 000		1	LABEL, SIZE サイズ ラベル	A SIZE SEE NOTE 2
42	FB3 – 6805 – 000		1	PLATE, REINFORCEMENT ホキョウ バン	
43	XA9 – 0882 – 000		1	SCREW,MACH.,TRUSS HEAD,M3X12 バインドネジ	
44	FB3 – 7555 – 000		1	RING, RETAINER スラスト ストッパ	
501	XB4 – 7300 – 609		5	SCREW,TAPPING,TRUSS HEAD,M3X6 バインド タッピン ネジ	
502	XB4 – 7301 – 209		2	SCREW,TAPPING,TRUSS HEAD,M3X12 バインド タッピン ネジ	
503	XB4 – 7400 – 809		6	SCREW,TAPPING,TRUSS HEAD,M4X8 バインド タッピン ネジ	
504	XD2 – 1100 – 502		2	RING,E E リング	
505	XD2 – 1100 – 642		10	RING,E E リング	
506	XD3 – 1200 – 122		3	PIN,SPRING スプリング ピン	
507	XD3 – 1200 – 142		2	PIN,SPRING スプリング ピン	
508	XB6 – 2300 – 408		2	SETSCREW,M3X4 ロッカク アナツキ トメネジ	
509	XB4 – 7400 – 609		8	SCREW,TAPPING,TRUSS HEAD,M4X6 バインド タッピン ネジ	
510	XB1 – 2300 – 609		AR	SCREW,MACH.,TRUSS HEAD,M3X6 バインド ネジ	

FIGURE 322 MANUAL FEED LIFTER ASSEMBLY
手差しリフタ部

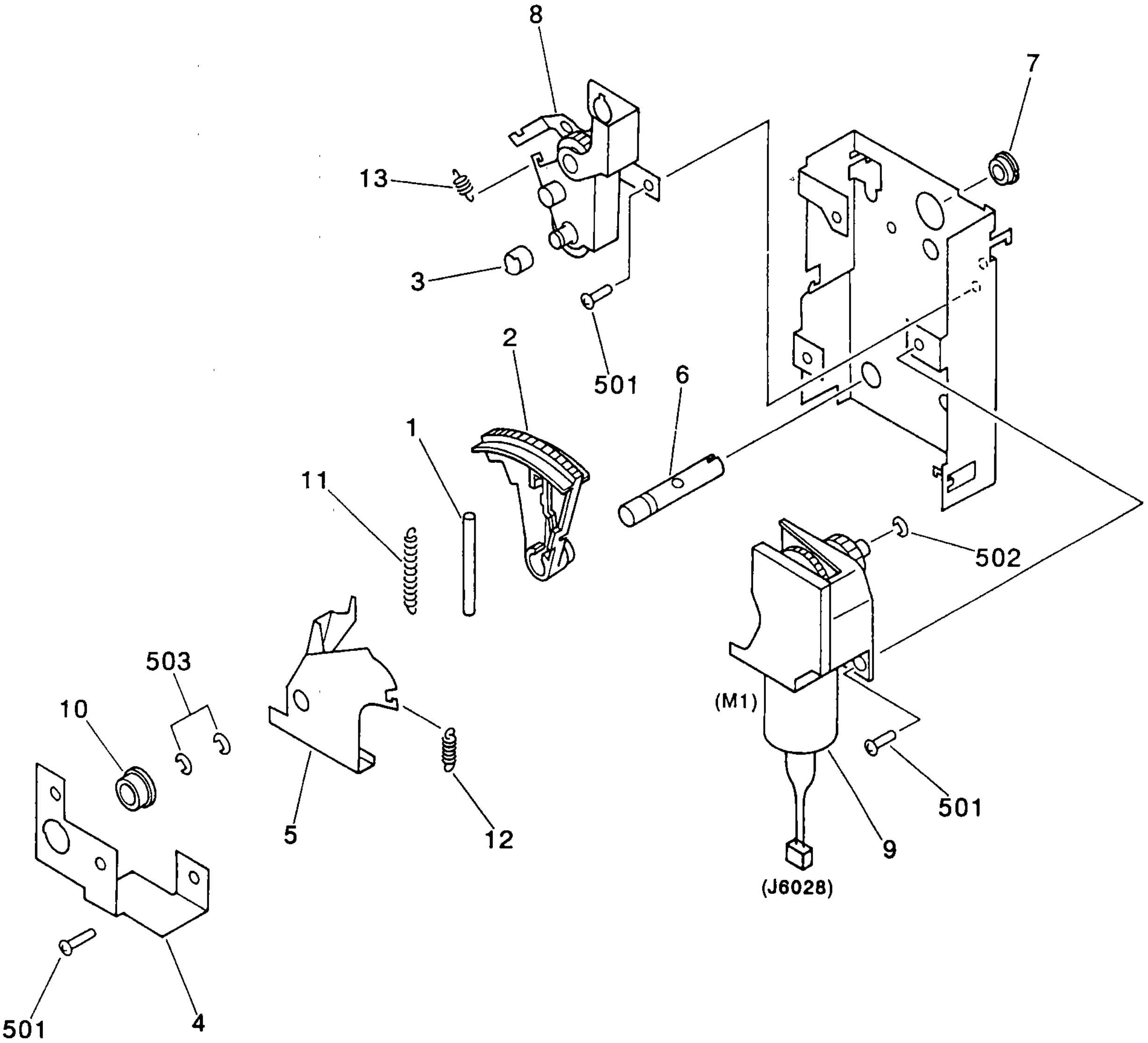

COPYRIGHT © 1997 CANON INC.

FIGURE & KEY NO.	PART NUMBER	RANK	Q'TY	DESCRIPTION	SERIAL NUMBER / REMARKS
322 –	NPN		RF	MANUAL FEED LIFTER ASSEMBLY テサシ リフタ ブ	
1	FA5 – 2924 – 000		1	PIN,DOWEL ヘイコウ ピン	
2	FB1 – 6980 – 020		1	GEAR, 16T 16T ギア	
3	FB1 – 7067 – 020		2	COLLAR カラー	
4	FB2 – 3299 – 000		1	MOUNT, MOTOR, 2 モータ プレート (2)	
5	FB2 – 3350 – 000		1	ARM, RELEASE カイジョ アーム	
6	FB2 – 3351 – 000		1	SHAFT, PRESSURE, 1 カアツ ジク (1)	
7	FS5 – 1219 – 000		1	BUSHING ブッシング	
8	FF5 – 1110 – 020		1	SWING ARM, LIFTER リフタ ヨウドウ アーム	
9	FH6 – 1115 – 000		1	MOTOR, DC 24V DC モータ	M1 J6028
10	FS1 – 1462 – 000		1	BUSHING ブッシング	
11	FS5 – 2286 – 000		1	SPRING, TENSION ヒッパリ バネ	
12	FS5 – 2287 – 000		1	SPRING, TENSION ヒッパリ バネ	
13	FS5 – 2288 – 000		1	SPRING, TENSION ヒッパリ バネ	
501	XB1 – 2400 – 609		6	SCREW,MACH.,TRUSS HEAD,M4X6 バインド ネジ	
502	XD2 – 1100 – 502		1	RING,E E リング	
503	XD2 – 1100 – 642		2	RING,E E リング	

COPYRIGHT © 1997 CANON INC.

FIGURE 325 REGISTRATION SENSOR ASSEMBLY ($^1/_2$)
レジスト検知部 ($^1/_2$)

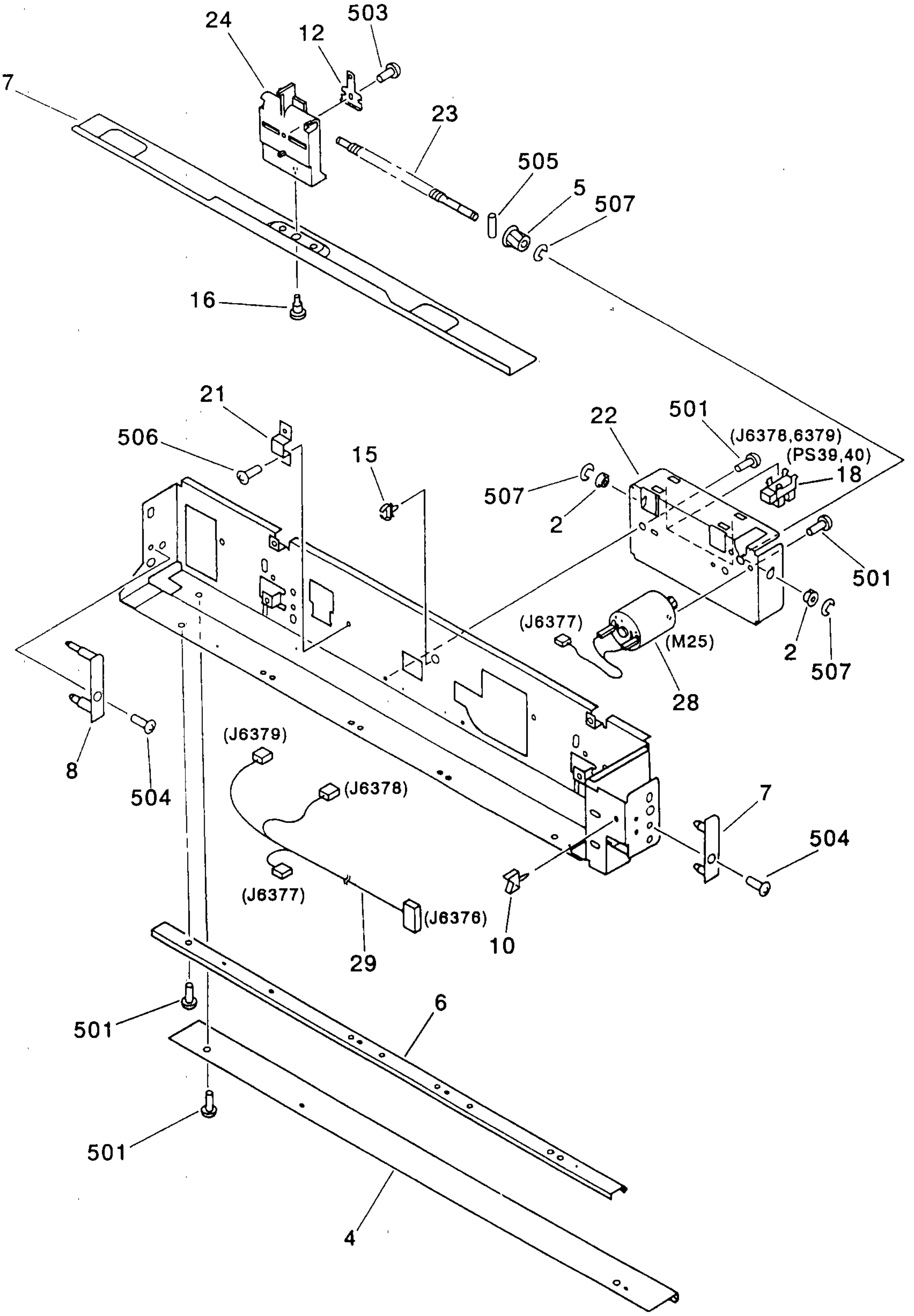

NOTE : This assembly does not include the parts shown with key No. 19, 20, 21 and 506.

注 : このユニットに、 Key No. 19, 20, 21, 506の部品は含まれません。

 COPYRIGHT © 1997 CANON INC.

FIGURE 325 REGISTRATION SENSOR ASSEMBLY (2/2)
レジスト検知部 (2/2)

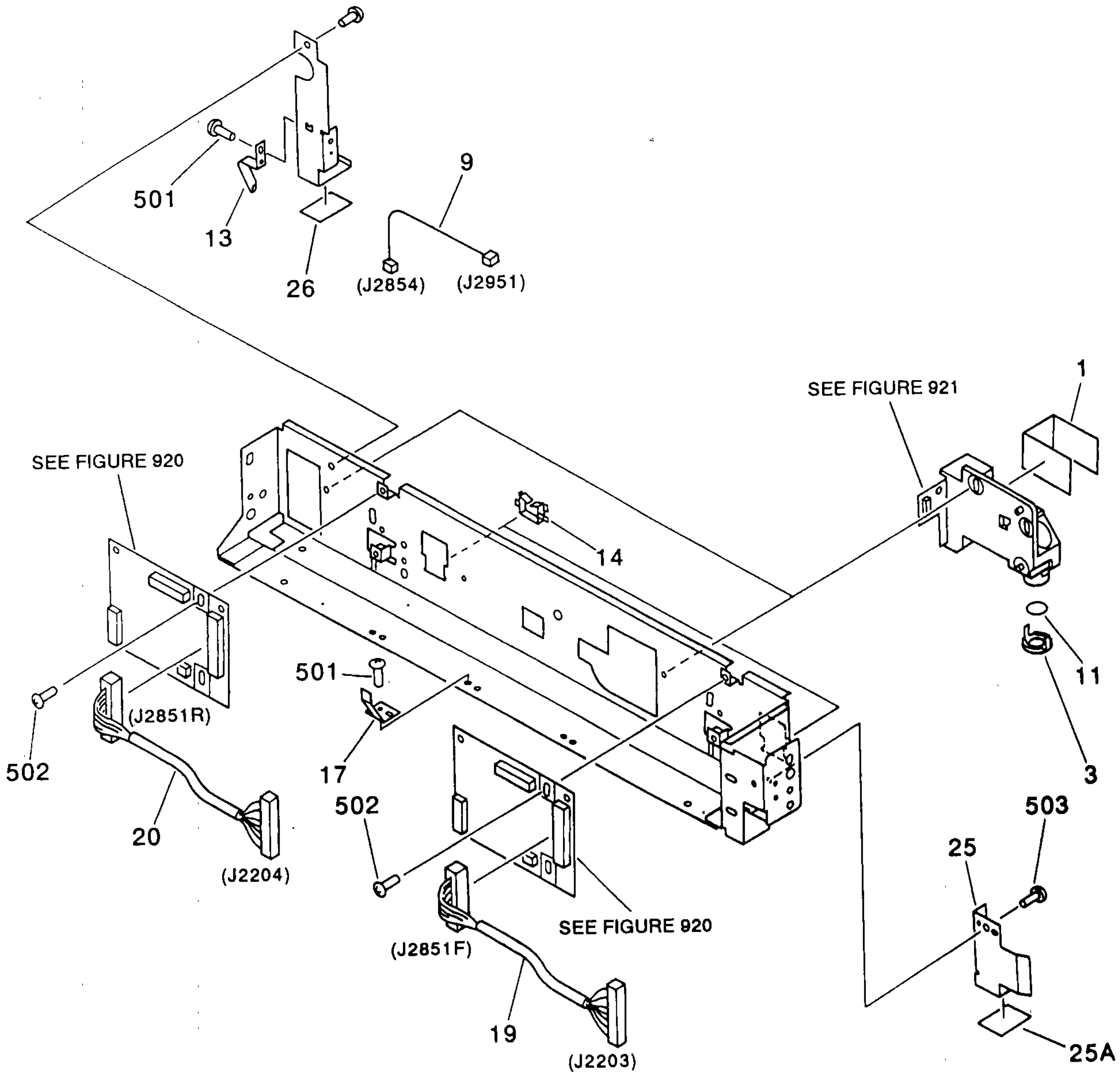

COPYRIGHT © 1997 CANON INC.

FIGURE & KEY NO.	PART NUMBER	RANK	Q'TY	DESCRIPTION	SERIAL NUMBER / REMARKS
325 –	FG5 – 4039 – 000		1	REGISTRATION SENSOR ASSEMBLY レジスト ケンチ ブ	
1	FB3 – 7621 – 000		2	SHEET, INSULATING ゼツエン シート	
2	FS1 – 1376 – 000		2	BUSHING ブッシング	
3	FB2 – 2814 – 000		2	SUPPORT, GLASS ガラス オサエ	
4	FB2 – 2815 – 000		1	RAIL, 1 レール (1)	
5	FS5 – 0715 – 000		1	GEAR, 14T 14T ギア	
6	FB2 – 2819 – 000		1	RAIL, 2 レール (2)	
7	FF5 – 4210 – 000		1	PLATE, PIN, FRONT ピン バン (マエ)	
8	FF5 – 4211 – 000		1	PLATE, PIN, REAR ピン バン (ウシロ)	
9	FG5 – 4045 – 000		2	CABLE, REGISTRATION LED レジスト LED ソクセン	J2854,2951
10	WT2 – 0494 – 000		3	CLAMP, CABLE ソクセン オサエ	
11	FN5 – 4051 – 000		2	GLASS, DUST – PROOF ボウジン ガラス	
12	FF5 – 2219 – 020		1	PIN, RELEASE クドウ カイジョ ピン	
13	FB3 – 7188 – 000		1	SPRING, LEAF イタ バネ	
14	WT2 – 5011 – 000		2	CLIP, CABLE エッジ サドル	
15	WT2 – 0261 – 000		5	CLIP, CABLE ロッキング ワイヤ サドル	
16	XA9 – 0679 – 000		1	SCREW,MACH.,FLAT HEAD,M3X4 ヒラコ ネジ	
17	FB3 – 6327 – 000		3	SPRING, LEAF イタ バネ	
18	FH7 – 7326 – 000		2	PHOTO – INTERRUPTER フォトインタラプタ	PS39,40 J6378,6379
19	FH2 – 6249 – 000		1	CABLE, DC – REGC, F DC – REGC ソクセン (マエ)	J2203,2851F SEE NOTE
20	FH2 – 6250 – 000		1	CABLE, DC – REGC, R DC – REGC ソクセン (ウシロ)	J2204,2851R SEE NOTE
21	FB3 – 6329 – 000		1	RETAINER, CABLE ソクセン オサエ	SEE NOTE
22	FB3 – 7180 – 000		1	PLATE, BASE ベース イタ	
23	FB3 – 7181 – 000		1	SHAFT, SCREW スクリュ ジク	
24	FB3 – 7182 – 000		1	BLOCK, MOVING イドウ タイ	
25	FF5 – 5538 – 000		1	PLATE, SUPPORT, FRONT シジ バン (マエ)	
25A	FB3 – 7237 – 000		1	SHEET シート	
26	FB3 – 7238 – 000		1	SHEET シート	
27	FF5 – 5533 – 000		1	SHUTTER シャッタ	
28	FG2 – 7828 – 000		1	MOTOR, DC24V DC モータ	M25 J6377

COPYRIGHT © 1997 CANON INC.

FIGURE & KEY NO.	PART NUMBER	RANK	Q'TY	DESCRIPTION	SERIAL NUMBER / REMARKS
325 – 29	FG2 – 7830 – 000		1	CABLE, SHUTTER シャッタ ソクセン	J6376 – 6379
501	XB1 – 2300 – 407		15	SCREW,MACH.,TRUSS HEAD,M3X4 バインド ネジ	
502	XB6 – 7300 – 609		4	SCREW,TP,M3X6 TP ネジ	
503	XB2 – 8300 – 805		6	SCREW,W/WASHER,M3X8 バネツキ バインド ネジ	
504	XB1 – 2400 – 609		3	SCREW,MACH.,TRUSS HEAD,M4X6 バインド ネジ	
505	XD3 – 2160 – 082		1	PIN,DOWEL ヘイコウ ピン	
506	XB1 – 2300 – 609		4	SCREW,MACH.,TRUSS HEAD,M3X6 バインド ネジ	SEE NOTE
507	XD2 – 1100 – 322		3	RING,E E リング	

COPYRIGHT © 1997 CANON INC.

FIGURE 330 FIXING FEEDER FRONT ASSEMBLY
定着前搬送部

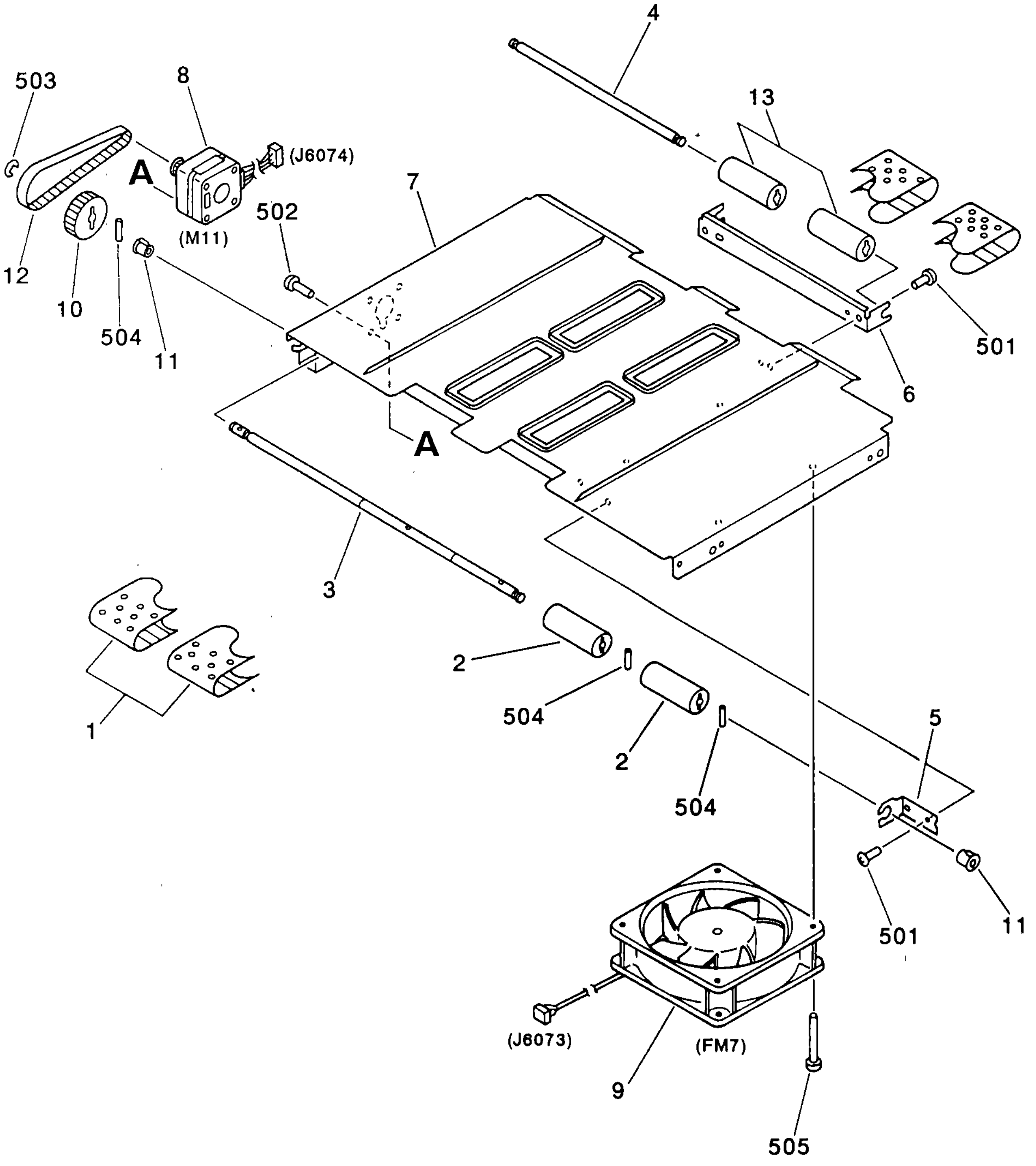

COPYRIGHT © 1997 CANON INC.

FIGURE & KEY NO.	PART NUMBER	RANK	Q'TY	DESCRIPTION	SERIAL NUMBER / REMARKS
330 –	FG5 – 4192 – 000		1	FIXING FEEDER FRONT ASSEMBLY テイチャク マエ ハンソウ ブ	
1	FA6 – 5331 – 000		2	BELT, PAPER FEED ハンソウ ベルト	
2	FA6 – 8196 – 000		2	PULLEY, BELT ベルト プーリ	
3	FB2 – 3213 – 000		1	SHAFT, DRIVE クドウ ジク	
4	FB2 – 3214 – 000		1	SHAFT, DRIVEN ジュウドウ ジク	
5	FB2 – 3216 – 000		1	MOUNT, BUSH, D ジク ウケ ダイ D	
6	FB2 – 3217 – 000		1	MOUNT, BUSH, I ジク ウケ ダイ I	
7	FF5 – 4293 – 000		1	MOUNT, FEEDER ハンソウ ダイ	
8	FH6 – 1098 – 000		1	MOTOR, AC 28.8W モータ	M11 J6074
9	FH6 – 1143 – 000		1	FAN ファン	FM7 J6073
10	FS2 – 3483 – 000		1	PULLEY, 64T 64T プーリ	
11	FS5 – 1209 – 000		2	BUSHING ブッシング	
12	XF9 – 0376 – 000		1	BELT, TIMING, 140T タイミング ベルト	
13	FB2 – 3218 – 000		2	PULLEY, BELT ベルト プーリ	
501	XB1 – 2400 – 609		4	SCREW,MACH.,TRUSS HEAD,M4X6 バインド ネジ	
502	XB6 – 7300 – 409		4	SCREW,TP,M3X4 TP ネジ	
503	XD2 – 1100 – 642		1	RING,E E リング	
504	XD3 – 2200 – 162		3	PIN,DOWEL ヘイコウ ピン	
505	XB1 – 2404 – 509		4	SCREW,MACH.,TRUSS HEAD,M4X45 バインド ネジ	

FIGURE 331 HOLDING TRAY FEED FRONT ASSEMBLY (1/2)
中間トレイ前搬送部 (1/2)

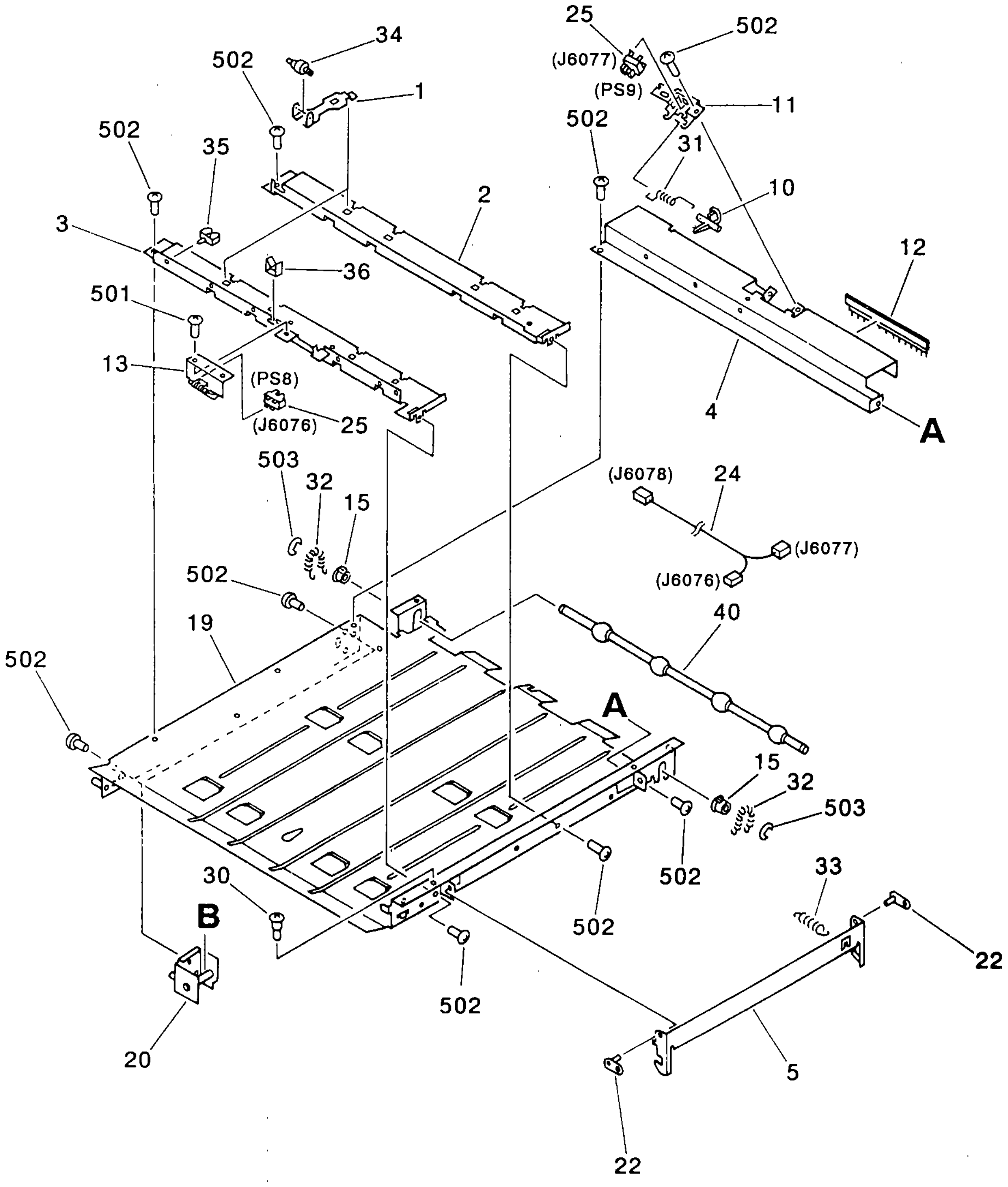

NOTE : This assembly does not include the parts shown with key No. 16, 16A, 17 and 17A.

注 ： このユニットに、 Key No. 16, 16A, 17, 17Aの部品は含まれません。

COPYRIGHT © 1997 CANON INC.

FIGURE 331 HOLDING TRAY FEED FRONT ASSEMBLY (2/2)
中間トレイ前搬送部 (2/2)

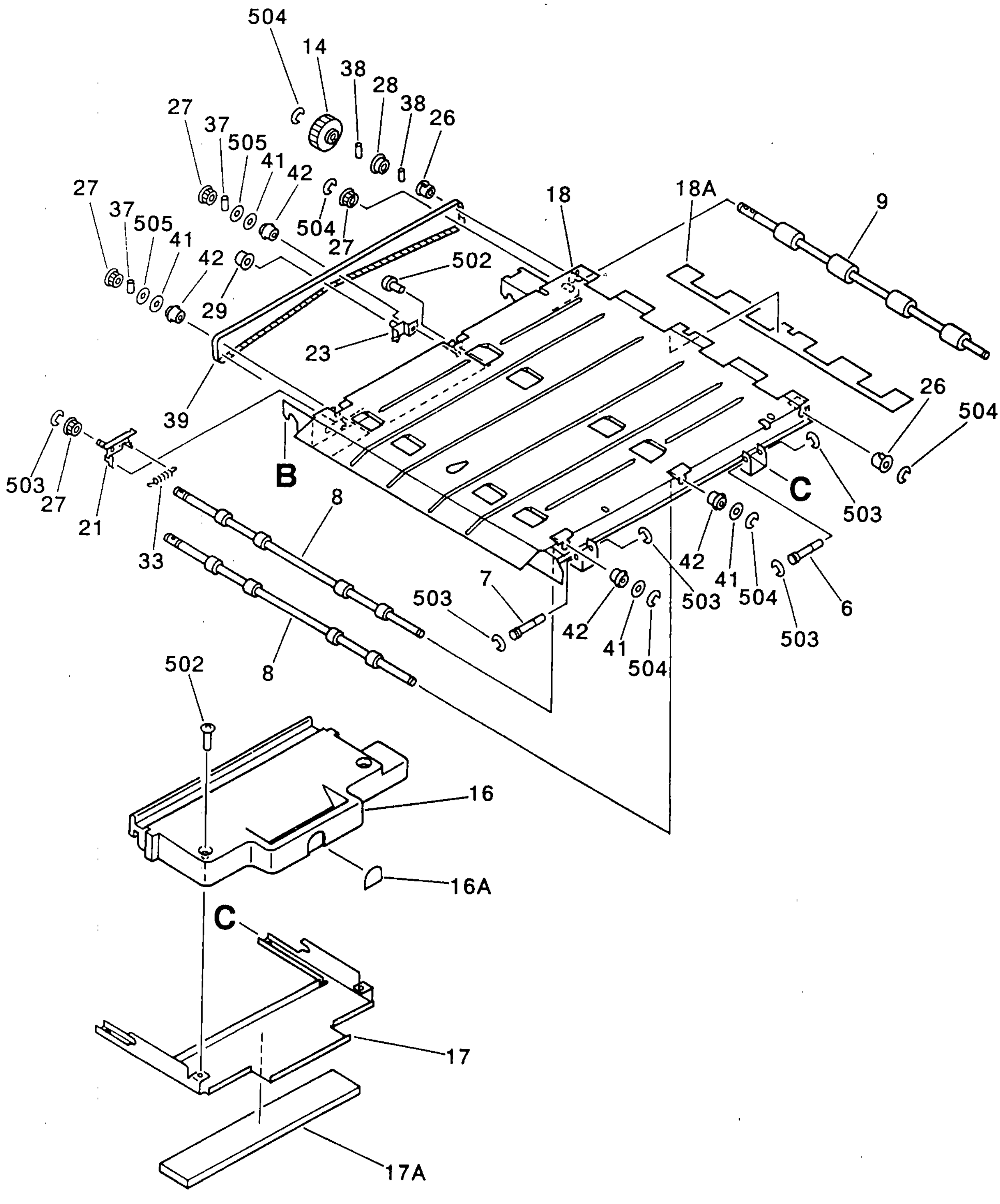

FIGURE & KEY NO.	PART NUMBER	RANK	Q'TY	DESCRIPTION	SERIAL NUMBER / REMARKS
331 –	FG5 – 4194 – 000		1	HOLDING TRAY FEED FRONT ASS'Y チュウカン トレイ マエ ハンソウ ブ	
1	FB1 – 6849 – 000		8	SPRING, LEAF イタ バネ	
2	FB2 – 3225 – 000		1	MOUNT, FEED ROLLER, RIGHT ハンソウ コロ ダイ (ミギ)	
3	FB2 – 3227 – 000		1	MOUNT, FEED ROLLER, LEFT ハンソウ コロ ダイ (ヒダリ)	
4	FB2 – 3229 – 000		1	PLATE, SENSOR センサ バン	
5	FB2 – 3230 – 000		1	PLATE, LOCK ロック バン	
6	FB2 – 3239 – 000		1	PIN, R ロック ジク (ウシロ)	
7	FB2 – 3234 – 000		1	SHAFT, LOCK ロック ジク	
8	FB2 – 3236 – 000		2	ROLLER, FEEDER ハンソウ ローラ	
9	FB2 – 3237 – 000		1	ROLLER, FEEDER ハンソウ ローラ	
10	FC1 – 4817 – 000		1	LEVER, SENSOR, JAM ジャム センサ レバー	
11	FC1 – 4818 – 000		2	MOUNT, SENSOR センサ ダイ	
12	FC1 – 5467 – 000		2	ELIMINATOR, STATIC CHARGE ジョデン キ	
13	FF2 – 2842 – 070		1	PAPER SENSING ブンリ センサ	
14	FS4 – 0110 – 000		1	GEAR, 36T 36T ギア	
15	FS2 – 1543 – 000		2	BUSHING ブッシング	
16	FF5 – 4307 – 000		1	HANDLE, HOLDING TRAY チュウカン マエ ハンソウ トッテ	SEE NOTE
16A	FS6 – 8025 – 000		1	LABEL, ARROW ラベル	SEE NOTE
17	FF5 – 4308 – 000		1	ARM, HANDLE トッテ アーム	SEE NOTE
17A	FB2 – 4015 – 000		1	CUSHION クッション	SEE NOTE
18	FF5 – 4295 – 000		1	GUIDE, LOWER シタ ガイド	
18A	FB2 – 3224 – 000		1	SHEET, GUIDE ガイド シート	
19	FF5 – 4296 – 000		1	GUIDE, UPPER ウエ ガイド	
20	FF5 – 4297 – 000		2	HINGE, GUIDE ガイド ヒンジ	
21	FF5 – 4298 – 000		1	PLATE, IDLER アイドラ バン	
22	FF5 – 4299 – 000		2	HINGE, LOCK ロック ヒンジ	
23	FF5 – 4300 – 000		1	PLATE, BELT ROLLER ベルト コロ バン	
24	FG5 – 4195 – 000		1	CABLE, HOLDING TRAY チュウカン トレイ マエ タバセン	J6076 – 6078
25	FH7 – 7326 – 000		2	PHOTO – INTERRUPTER フォトインタラプタ	PS8,9 J6076,6077
26	FS1 – 1462 – 000		2	BUSHING ブッシング	

COPYRIGHT © 1997 CANON INC.

FIGURE KEY&NO.	PART NUMBER	RANK	QTY	DESCRIPTION	SERIAL NUMBER/REMARKS
331 – 27	FS2 – 3504 – 000		4	PULLEY, 24T 24T プーリ	
28	FS2 – 3514 – 000		1	PULLEY, 30T 30T プーリ	
29	FS2 – 6458 – 000		1	ROLLER コロ	
30	FS2 – 9012 – 000		2	SCREW,STEPPED,M2.2 ダンビス	
31	FS4 – 2120 – 000		1	SPRING, TORSION ネジリ バネ	
32	FS5 – 2707 – 000		2	SPRING, TENSION ヒッパリ バネ	
33	FS5 – 2708 – 000		2	SPRING, TENSION ヒッパリ バネ	
34	FB3 – 7602 – 000		8	ROLLER コロ	
35	WT2 – 5026 – 000		8	CLIP, CABLE クランプ	
36	WT2 – 5035 – 000		3	CLIP, CABLE エッジ サドル	
37	XD9 – 0103 – 000		2	PIN,DOWEL ヘイコウ ピン	
38	XD9 – 0104 – 000		2	PIN,DOWEL ヘイコウ ピン	
39	XF9 – 0511 – 000		1	BELT, TIMING タイミング ベルト	
40	FC1 – 4824 – 000		1	ROLLER, F ローラ(F)	
41	FB2 – 6285 – 000		4	SHIM ヒョウジュン ワッシャ	
42	XG9 – 0211 – 000		4	BALL BEARING, MF128ZZ1MC3D4M ボール ベアリング	
501	XB1 – 2300 – 609		1	SCREW,MACH.,TRUSS HEAD,M3X6 バインド ネジ	
502	XB1 – 2400 – 609		21	SCREW,MACH.,TRUSS HEAD,M4X6 バインド ネジ	
503	XD2 – 1100 – 502		7	RING,E E リング	
504	XD2 – 1100 – 642		9	RING,E E リング	
505	XD1 – 1108 – 215		3	SHIM ヒョウジュン ワッシャ	

FIGURE 332 WASTE TONER FEED ASSEMBLY 廃トナー搬送部

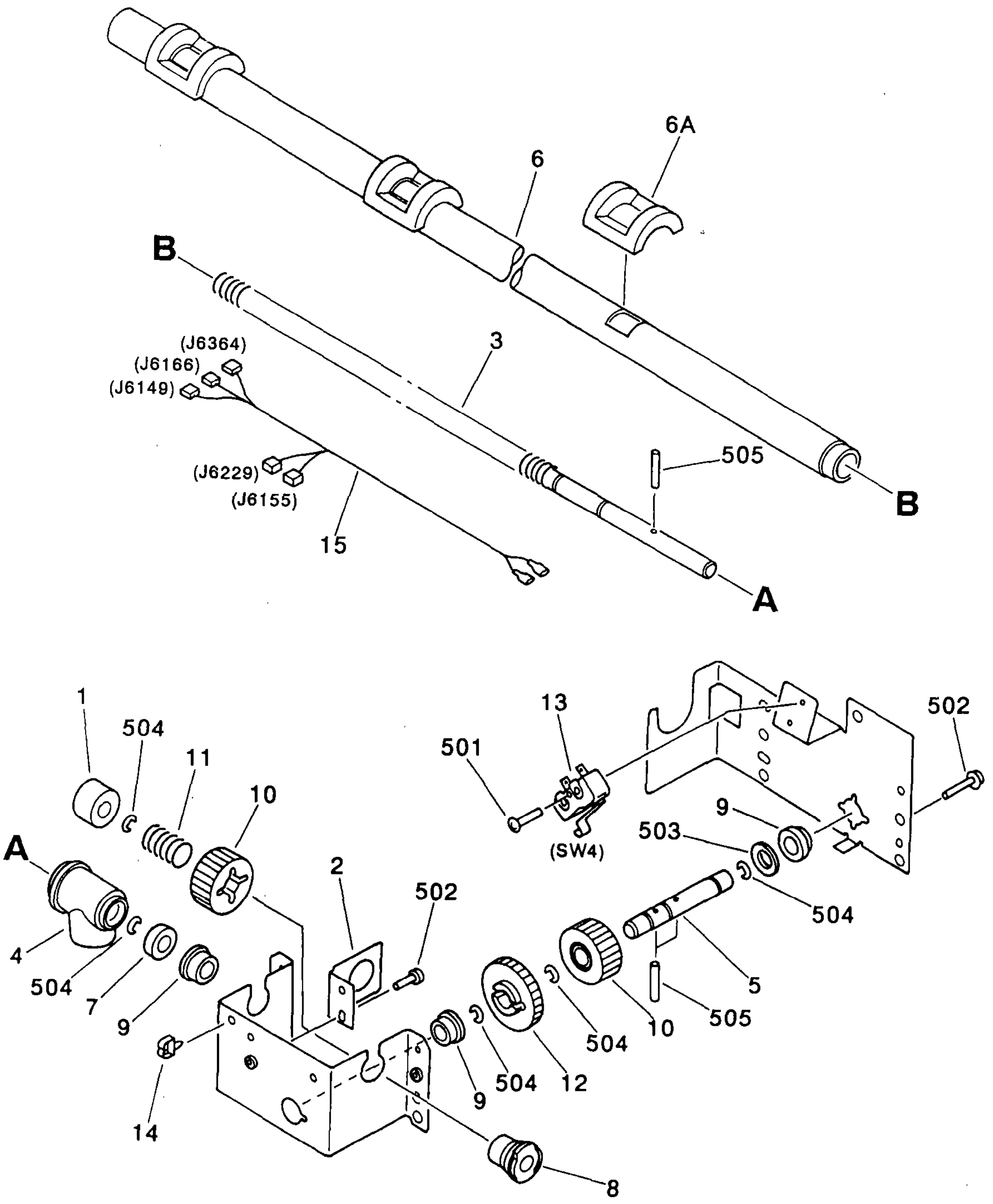

NOTE : This assembly does not include the part shown with key No. 15.

注：このユニットに、Key No. 15の部品は含まれません。

COPYRIGHT © 1997 CANON INC.

FIGURE & KEY NO.	PART NUMBER	RANK	QTY	DESCRIPTION	SERIAL NUMBER /REMARKS
332 –	FG5 – 4196 -000		1	WASTE TONER FEED ASSEMBLY ハイトナー ハンソウ ブ	
1	FA6 – 7975 – 000		1	CAP キャップ	
2	FB2 – 3242 – 000		1	PLATE, LIMIT キセイ バン	
3	FB2 – 3246 – 000		1	SCREW, STIRRING, FEED ハンソウスクリュ	
4	FB2 – 3249 – 000		1	ELBOW エルボ	
5	FB2 – 3250 – 000		1	SHAFT, INPUT ニュウリョク ジク	
6	FF5 – 4303 – 000		1	PIPE, WASTE TONER ハイトナー パイプ	
6A	FB2 – 3245 – 000		4	SEAL, PIPE パイプ シール	
7	x71 – 9310 – 000		1	SEAL, OIL オイル シール	
8	FS5 – 1217 – 000		1	BUSHING ブッシング	
9	FS1– 1202 – 000		3	BUSHING ブッシング	
10	FS3 – 0941 – 000		2	GEAR, 20T 20T ギア	
11	FS3 – 2894 -000		1	SPPING, COMPRESSION アッシュク バネ	
12	FS5 -0736 -000		1	GEAR, 31 T 31T ギア	
13	WC4 -0241 – 000		1	MICROSWITCH マイクロスイッチ	SW4
14	WT2 – 5026 -000		2	CLIP, CABLE クランプ	
15	FG5 -4310 – 000		1	WASTE TONER LOCK SENSOR CABLE ハイトナー ❑ Y3 ケンチタバセン	SEE NOTE J6149,6155 J6166,6229,6364
501	XB1 – 2230 – 809		2	SCREW,MACH.,TRUSS HEAD,M2.3X8 バインド ネジ	
502	XB1 -2400 -609		3	SCREW,MACH.,TRUSS HEAD,M4X6 バインド ネジ	
503	XD1 – 1108 -225		1	SHIM ヒョウジュン ワッシャ	
504	XD2 – 1100 -642		5	RING,E E リング	
505	XD3 – 2200 – 162		3	PIN,DOWEL ヘイコウ ピン	

FIGURE 365 HOLDING TRAY ASSEMBLY (1/3)
中間トレイ部 (1/3)

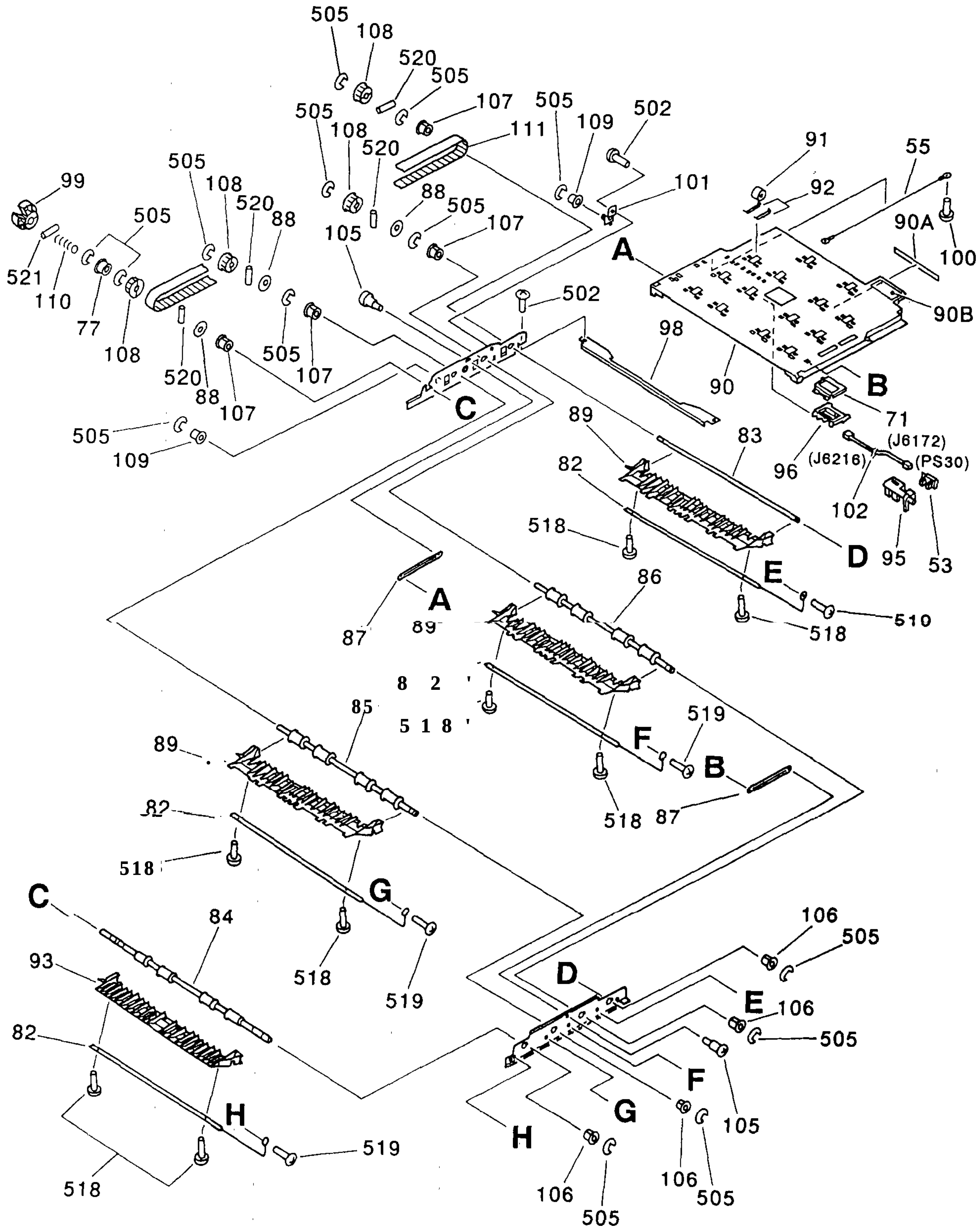

NOTE : This assembly does not include the parts shown with key No. 103, 112 and 113.

注 : このユニットに、Key No. 103, 112. 113の部品は含まれません。

COPYRIGHT © 1997 CANON INC.

FIGURE 365 HOLDING TRAY ASSEMBLY (2/3)
中間トレイ部 (2/3)

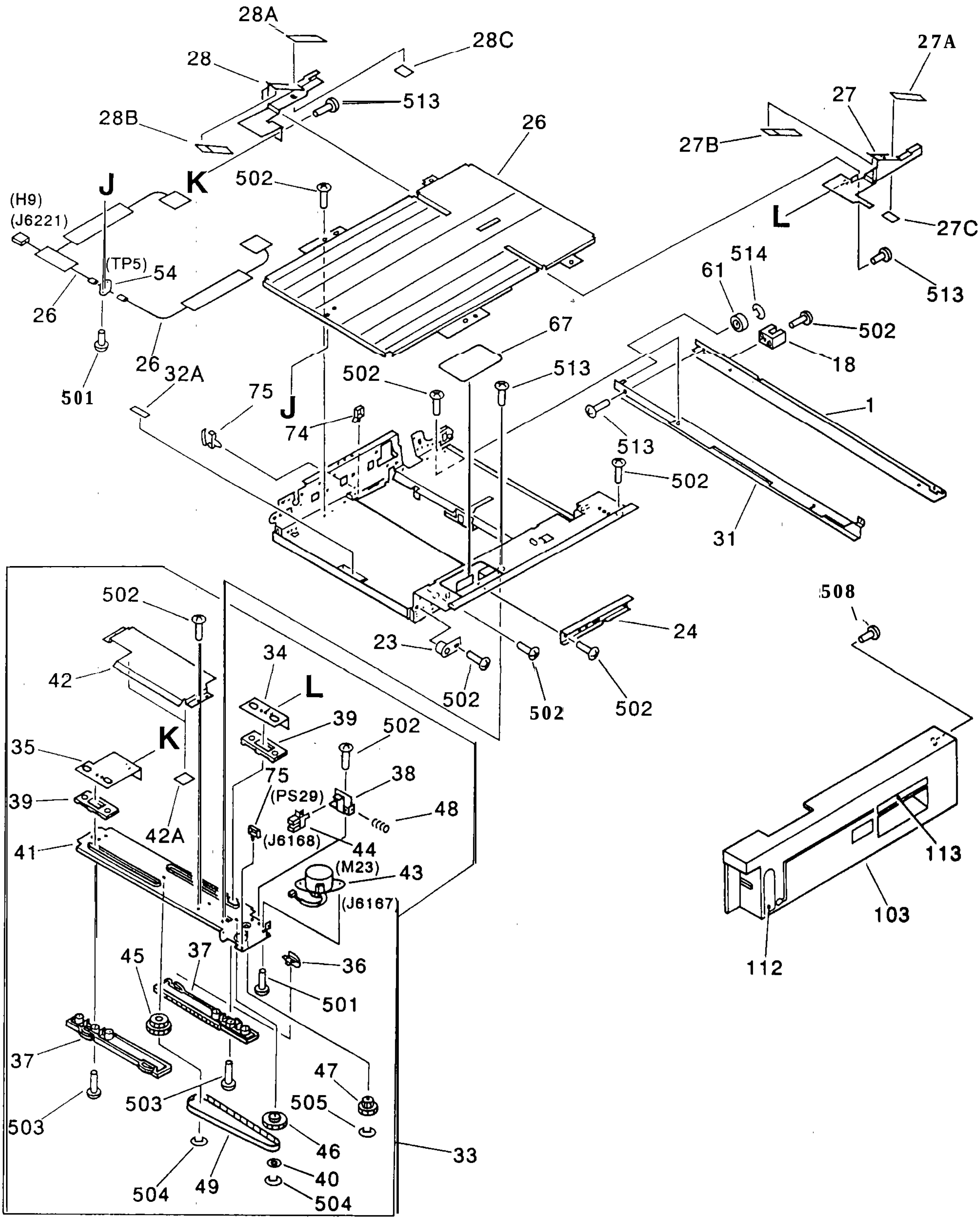

FIGURE 365 HOLDING TRAY ASSEMBLY (3/3) 中間トレイ部 (3/3)

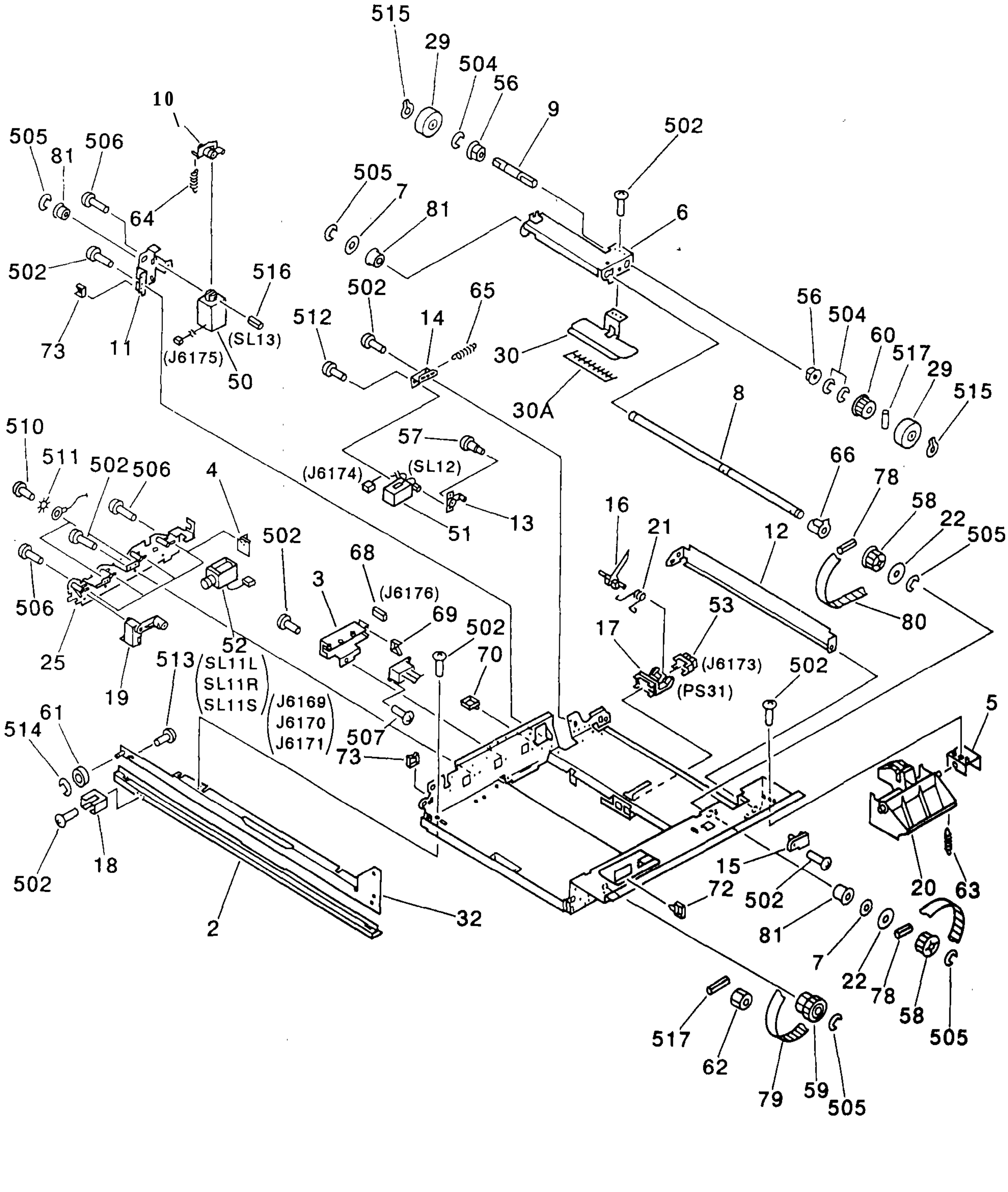

 COPYRIGHT © 1997 CANON INC.

FIGURE KEY&NO.	PART NUMBER	RANK	QTY	DESCRIPTION	SERIAL NUMBER / REMARKS
365 –	FG5 – 4169 – 000		1	HOLDING TRAY ASSEMBLY チュウカントレイ ブ	
1	FB2 – 3271 – 000		1	RAIL, RIGHT レール(ミギ)	
2	FB2 – 3273 – 000		1	RAIL, LEFT レール(ヒダリ)	
3	FB2 – 3275 – 000		1	MOUNT, CONNECTOR コネクタ ダイ	
4	FB2 – 3276 – 000		1	PLATE, FLAPPER フラッパ バン	
5	FB2 – 3260 – 000		1	PLATE, KNOB トッテ バン	
6	FB2 – 6259 – 000		1	ARM, GUIDE ガイド アーム	
7	FB2 – 6285 – 000		3	SHIM ヒョウジュン ワッシャ	
8	FC1 – 4908 – 000		1	SHAFT, DRIVE クドウ ジク	
9	FB3 – 7545 – 000		1	SHAFT, ROLLER ローラ ジク	
10	FC1 – 4912 – 000		1	LEVER, SOLENOID ソレノイド レバー	
11	FC1 – 4913 – 000		1	MOUNT, SOLENOID ソレノイド ダイ	
12	FB2 – 1279 – 000		1	SHUTTER シャッタ	
13	FC1 – 4915 – 000		1	LEVER, SHUTTER シャッタ レバー	
14	FC1 – 4916 – 000		1	MOUNT, SHUTTER SOLENOID シャッタ ソレノイド ダイ	
15	FC1 – 4917 – 000		1	BLOCK ブロック	
16	FC1 – 4918 – 000		1	ARM, SENSOR センサ アーム	
17	FC1 – 4919 – 000		1	HOLDER, SENSOR センサ ホルダ	
18	FC1 – 4920 – 000		2	BLOCK, RAIL SLIDING レール スライダ	
19	FC1 – 4921 – 020		4	LEVER, DEFLECTOR フラッパ b/f-	
20	FC1 – 4926 – 000		1	KNOB トッテ	
21	FC1 – 4929 – 000		1	SPRING, TORSION ネジリ バネ	
22	FC1 – 4930 – 000		2	FLANGE フランジ	
23	FC1 – 4931 – 000		2	MOUNT, FEEDER ハンソウ シダイ	
24	FC1 – 4937 – 000		1	PLATE, REINFORCEMENT トレイホキョウ バン	
25	FF2 – 7207 – 030		1	MOUNT, SOLENOID ソレノイド ダイ	
26	FF2 – 9090 – 000		1	PLATE, HEATER ヒータ ガイド	-19 J6221
27	FF5 – 2239 – 000		1	PLATE, SIDE, FRONT サイド キセイ バン(マエ)	
27A	FC1 – 4933 – 020		1	RETAINING SHEET, MIDDLE ナカ シート オサエ	
27B	FC1 – 4934 – 000		1	RETAINING SHEET, LEADING EDGE センタン シート オサエ	

FIGURE KEY&ND.		PART NUMBER	R/A/N/K	QTY	DESCRIPTION	SERIAL NUMBER / REMARKS
365 –	27C	FC1 – 4936 – 000		1	SHEET シート	
	28	FF5 – 2240 – 000		1	PLATE, SIDE, REAR サイド キセイ バン (ウシロ)	
	28A	FC1 – 4933 – 020		1	RETAINING SHEET, MIDDLE ナカ シート オサエ	
	28B	FC1 – 4934 – 000		1	RETAINING SHEET, LEADING EDGE センタン シート オサエ	
	28C	FC1 – 4936 – 000		1	SHEET シート	
	29	FF5 – 5743 – 000		2	ROLLER, FORM RUBBER スポンジ ローラ	
	30	FF5 – 2282 – 000		1	GUIDE, LOWER シタ ガイド	
	30A	FC1 – 5467 – 000		1	ELIMINATOR, STATIC CHARGE ジョデンキ	
	31	FF5 – 4664 – 000		1	CROSSMEMBER, RAIL, RIGHT レール ステイ (ミギ)	
	32	FF5 – 4665 – 000		1	CROSSMEMBER, RAIL, LEFT レール ステイ (ヒダリ)	
	32A	FB2 – 9916 – 000		1	SHEET, INSULATING ゼツエン シート	
	33	FG5 – 2712 – 030		1	SIDE GUIDE PLATE ASSEMBLY サイド キセイ バン ブ	
	34	FB2 – 1287 – 000		1	BRACKET, FRONT スライド バン (マエ)	
	35	FB2 – 1288 – 000		1	BRACKET, REAR スライド バン (ウシロ)	
	36	FB3 – 0879 – 000		2	SPRING, LEAF イタ バネ	
	37	FC1 – 4893 – 000		2	RACK ラ 7 3	
	38	FC1 – 4698 – 000		1	MOUNT, SENSOR センサ ダイ	
	39	FC1 – 4899 – 000		2	PIN, SLIDE スライダ	
	40	FC1 – 4935 – 000		1	FLANGE フランジ	
	41	FF2 – 7211 – 000		1	PLATE, SIDE, RAIL サイド キセイ レール バン	
	42	FF5 – 2307 – 000		1	GUIDE, RAIL, UPPER レール ウエ ガイド	
	42A	FB2 – 6297 – 000		2	SHEET, INSULATING ゼツエン シート	
	43	FH7 – 1885 – 000		1	MOTOR, DC24V DC モータ	M23 J6167
	44	FH7 – 7312 – 000		1	PHOTO – INTERRUPTER フォトインタラプタ	PS29 J6168
	45	FS2 – 3612 – 000		1	PULLEY, 60T/GEAR, 26T 60T プーリ /28T ギア	
	46	FS2 – 3613 – 000		1	PULLEY, 24T/GEAR, 35T 24T プーリ /35T ギア	
	47	FS3 – 0055 – 000		1	GEAR, 14T/28T 14T/28T ギア	
	48	FS4 – 2143 – 000		1	SPRING, COMPRESSION アッシュク バネ	
	49	XF9 – 0346 – 000		1	BELT, TIMING タイミング ベルト	
	50	FH7 – 5418 – 000		1	SOLENOID, DC24V ソレノイド	SL13 J6175

COPYRIGHT © 1997 CANON INC

FIGURE KEY&ND.	PART NUMBER	RANK	QTY	DESCRIPTION	SERIAL NUMBER / REMARKS
365 – 51	FH7 – 5420 – 000		1	SOLENOID, DC24V ソレノイド	SL12 J6174
52	FH7 – 5460 – 000		3	SOLENOID, DC24V ソレノイド	SL11L,11R,11S J6169 – 6171
53	FH7 – 7326 – 000		2	PHOTO – INTERRUPTER フォトインタラプタ	PS30,31 J6172,6173
54	FH7 – 6203 – 000		1	THERMOSWITCH サーモスイッチ	TP5
55	FF3 – 0614 – 000		1	CABLE,GROUNDING アース セン	
56	FS1 – 1512 – 000		2	BUSHING ブッシング	
57	FS1 – 9004 – 000		1	SCREW,STEPPED,M4 ダンビス	
58	FS2 – 3614 – 000		2	PULLEY, 32T 32T プーリ	
59	FS2 – 3615 – 000		1	PULLEY, 32T/GEAR, 30T 32T プーリ/30T ギア	
60	FS2 – 3201 – 000		1	PULLEY, 24T 24T プーリ	
61	FS2 – 6459 – 000		2	ROLLER コロ	
62	FS4 – 0127 – 000		1	GEAR, 18T 18T ギア	
63	FS4 – 2116 – 000		1	SPRING, TENSION ヒッパリ バネ	
64	FS4 – 2126 – 000		1	SPRING, TENSION ヒッパリバネ	
65	FS4 – 2128 – 000		1	SPRING, TENSION ヒッパリ バネ	
66	FS5 – 1209 – 000		1	BUSHING ブッシング	
67	FS6 – 8021 – 000		1	LABEL, "JAM" ジャム ショリ ラベル	
68	VS1 – 5057 – 008		1	CONNECTOR, SNAP TIGHT チュウケイ コネクタ	J6176
69	W-I-2 – 0204 – 000		3	CLIP, CABLE エッジ サドル	
70	WT2 – 0317 – 000		1	CLIP, CABLE ❑ ッキング ワイヤ サドル	
71	FB3 – 7232 – 000		1	PLATE,GROUNDING アース バン	
72	WT2 – 0495 – 000		3	CLAMP, CABLE ケーブル クランプ	
73	WT2 – 5035 – 000		3	CLIP, CABLE エッジ サドル	
74	WT2 – 5127 – 000		3	TIE, CABLE ソクセン バンド	
75	WT2 – 5134 – 000		13	CLAMP, CABLE クランプ	
77	FS5 – 1379 – 000		1	BUSHING ブッシング	
78	XD9 – 0104 – 000		2	PIN,DOWEL ヘイコウ ピン	
79	XF9 – 0396 – 000		1	BELT, TIMING タイミング ベルト	
80	XF9 – 0317 – 000		1	BELT, TIMING タイミング ベルト	
81	XG9 – 0264 – 000		3	SEARING, BALL ボール ベアリンク	

FIGURE KEY&NO.	PART NUMBER	RANK	QTY	DESCRIPTION	SERIAL NUMBER / REMARKS
365 – 82	FB3 – 5596 – 000		4	ELIMINATOR, STATIC CHARGE ジョデンキ	
63	FB2 – 9466 – 000		1	SHAFT, FEEDER ハンソウ ジク	
64	FB2 – 9924 – 000		1	ROLLER, FEED, 1 ハンソウ ローラ (1)	
65	FB2 – 9925 – 000		1	ROLLER, FEED, 2 ハンソウ O-5 (2)	
86	FB2 – 9926 – 000		1	ROLLER, FEED, 3 ハンソウ o-7 (3)	
a7	FC1 – 4513 – 000		2	LEVER レバー	
88	FC1 – 4779 – 000		3	FLANGE フランジ	
as	FC1 – 4784 – 000		3	DEFLECTOR, 2 フラッパ (2)	
SO	FF5 – 5537 – 000		1	GUIDE, UPPER ウエ ガイド	
90A	FB3 – 7234 – 000		1	SHEET,GROUNDING アーストリツケ シート	
SOB	FC1 – 4837 – 000		1	LABEL, "JAM RESET ジャム ショリ ラベル	
91	FC1 – 4833 – 000		12	ROLLER コロ	
92	FC1 – 4834 – 000		24	SPRING, LEAF イタ バネ	
93	FC1 – 4836 – 000		1	DEFLECTOR, 1 フラッパ (1)	
95	FC1 – 4838 – 000		1	LEVER, SENSOR ケンチ I/J\'-	
96	FC1 – 4839 – 000		1	MOUNT, SENSOR センサ ダイ	
98	FC1 – 4843 – 020		1	PLATE, CROSSMEMBER ホキ 3 3 ステイ	
99	FC1 – 4922 – 000		1	COUPLING カップリング	
100	XAS – 0265 – 000		2	SCREW. W/WASHER, TRUSS HEAD ザツキ バインド ネジ	
101	FF2 – 7168 – 000		1	PLATE, TENSION テンショナ バン	
102	FF2 – 6131 – 000		1	CABLE, FEEDER ハンソウ ソクセン	I6172,6216
103	FB2 – 3982 – 000		1	COVER, HOLDING TRAY チュウカントレイ カバー	SEE NOTE
105	FS1 – 9010 – 000		2	SCREW,STEPPED,M3X2.2 ダンビス	
106	FS2 – 1544 – 000		4	BUSHING ブッシング	
107	FS2 – 1545 – 000		4	BUSHING ブッシング	
106	FS2 – 3602 – 000		4	PULLEY, 40T 40T プーリ	
109	FS2 – 6458 – 000		3	ROLLER コロ	
110	FS4 – 2122 – 000		1	SPRING, COMPRESSION アッシュク バネ	
111	XFS – 0428 – 000		1	BELT, TIMING タイミング ベルト	
112	FS6 – 8026 – 000		1	LABEL, DUPLEX TRAY, 1 リョウメン トレイ ラベル (1)	SEE NOTE

 COPYRIGHT © 1997 CANON INC.

FIGURE & KEY NO	PART NUMBER	RANK	QTY	DESCRIPTION	SERIAL NUMBER / REMARKS
365 – 113	FS6 – 6027 – 000		1	LABEL, DUPLEX TRAY, 2 リョウメン トレイ ラベル (2)	SEE NOTE
501	XB1 – 2300 – 600		4	SCREW,MACH.,TRUSS HEAD,M3X6 バインド ネジ	
502	XB1 – 2400 – 600		45	SCREW,MACH.,TRUSS HEAD,M4X6 バインド ネジ	
503	XB1 – 2401 – 200		2	SCREW,MACH.,TRUSS HEAD,M4X12 バインド ネジ	
504	XD2 – 1100 – 502		5	RING,E E リング	
505	XD2 – 1100 – 642		24	RING,E E リング	
506	XB6 – 7300 – 400		6	SCREW,TP,M3X4 TP ネジ	
507	XB1 – 2300 – 600		2	SCREW,MACH.,TRUSS HEAD,M3X8 バインド ネジ	
506	XB1 -2400 – 606		3	SCREW,MACH.,TRUSS HEAD,M4X6 バインド ネジ	
510	XB1 – 2400 – 607		2	SCREW,MACH.,TRUSS HEAD,M4X6 バインド ネジ	
511	XD1 – 4200 – 402		3	WASHER,TOOTHED LOCK ハツキ ザガネ	
512	XB6 – 7300 – 405		3	SCREW,TP,M3X4 TP ネジ	
513	XB6 – 7400 – 600		11	SCREW,TP,M4X6 TP ネジ	
514	XD2 – 1100 – 402		2	RING,E E リング	
515	XD2 – 2100 – 602		2	RING,GRIP グリップ リング	
516	XD3 – 1300 – 102		1	PIN,SPRING スプリング ピン	
517	XD3 – 2200 – 102		6	PIN,DOWEL ヘイコウ ピン	
516	XA4 – 1260 – 400		6	SCREW,TAPPING,PAN HEAD,M2.6X4 ナベタッピン ネジ	
510	XB1 – 2400 – 300		4	SCREW,MACH.,TRUSS HEAD,M4X3 バインド ネジ	
520	XD3 – 2200 – 122		4	PIN,DOWEL ヘイコウ ピン	
521	XD3 – 2200 – 142		2	PIN,DOWEL ヘイコウ ピン	

FIGURE 370 OUTER DELIVERY ASSEMBLY 外排紙部

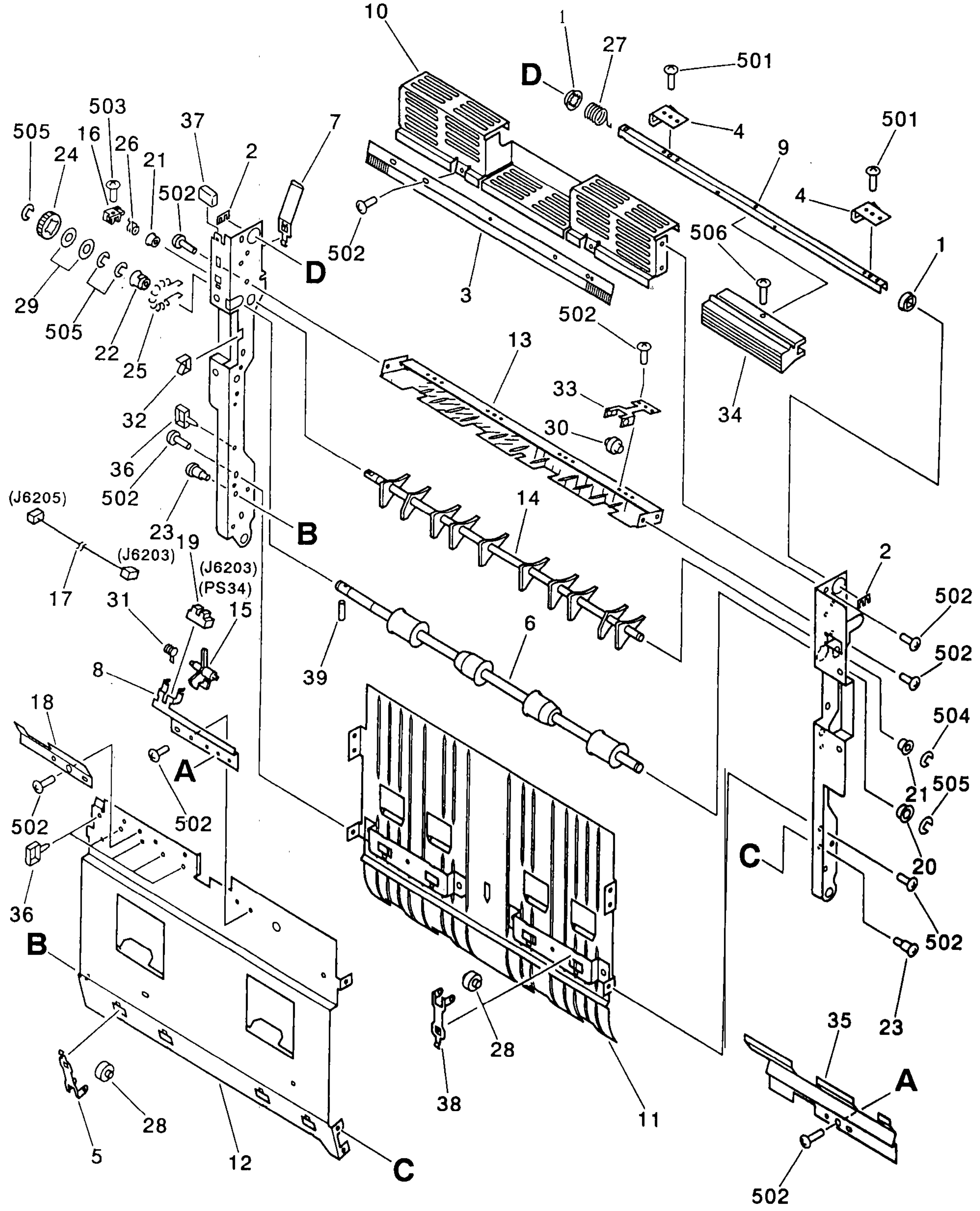

COPYRIGHT © 1991 CANON INC.

010

FIGURE KEY&NO.	PART NUMBER	RANK	QTY	DESCRIPTION	SERIAL NUMBER /REMARKS
370 –	FG5 – 4188 – 000		1	OUTER DELIVERY ASSEMBLY ソトハイシブ	
1	FA2 – 8244 – 000		2	BUSHING ブッシング	
2	FA2 – 8361 – 000		2	RETAINER キンテイ	
3	FA3 – 3129 – 030		1	ELIMINATOR, STATIC CHARGE ジョデンキ	
4	FA5 – 8930 – 000		2	LATCH ラッチ	
5	FB3 – 9467 – 000		4	SPRING, LEAF イタバネ	
6	FB2 – 3357 – 000		1	ROLLER, DELIVERY ハイシローラ	
7	FB2 – 3358 – 000		1	SPRING, LEAF イタバネ	
8	FB2 – 3359 – 000		1	MOUNT, SENSOR センサダイ	
9	FB2 – 3360 – 000		1	SHAFT, LEVER レバージク	
10	FB2 – 3364 – 000		1	CROSSMEMBER, DELIVERY ハイシステイ	
11	FB2 – 3366 – 000		1	GUIDE, DELIVERY, OUTSIDE ハイシソトガイド	
12	FB2 – 3367 – 000		1	CROSSMEMBER, HOLDER ホルダステイ	
13	FB2 – 3368 – 000		1	GUIDE, DELIVERY, UPPER ハイシウエガイド	
14	FB2 – 3369 – 000		1	FLAPPER フラッパ	
15	FB2 – 3370 – 000		1	FLAG, DELIVERY SENSOR ハイシセンサフラグ	
16	FB2 – 4409 – 000		1	ARM, DEFLECTOR フラッパアーム	
17	FG5 – 4189 – 000		1	CABLE, DELIVERY, OUTSIDE ソトハイシソクセン	J6203,6205
18	FB3 – 6317 – 000		1	COVER, ROLLER, REAR ローラカバー(ウシロ)	
19	FH7 – 7326 – 000		1	PHOTO – INTERRUPTER フォトインタラプタ	PS34 J6203
20	FS1 – 1462 – 000		1	BUSHING ブッシング	
21	FS1 – 1512 – 000		2	BUSHING ブッシング	
22	FS2 – 1543 – 000		1	BUSHING ブッシング	
23	FS2 – 9015 – 000		2	SCREW,STEPPED,M4 ダンビス	
24	FS3 – 0942 – 000		1	GEAR, 24T 24Tギア	
25	FS5 – 2599 – 000		1	SPRING, TENSION ヒッパリバネ	
26	FS5 – 2715 – 000		1	SPRING, TORSION ネジリバネ	
27	FS5 – 2724 – 000		1	SPRING, TORSION ネジリバネ	
28	FB3 – 7602 – 000		8	ROLLER コロ	
29	FS5 – 6158 – 000		2	ROLLER, LIFTER リフタツキアテコロ	

FIGURE & KEY NO.	PART NUMBER	RANK	( )	DESCRIPTION	SERIAL NUMBER / REMARKS
370 – 30	FS5 – 6357 – 000			ROLLER, DELIVERY ハイシ ローラ	
31	FS6 – 2365 – 000			SPRING, TORSION ネジリ バネ	
32	WT2 – 5056 – 000			CLIP, CABLE エッジサドル	
33	FA5 – 4906 – 000			SPRING, LEAF イタバネ	
34	FB3 – 3237 – 000			KNOB ノブ	
35	FB3 – 6316 – 000			COVER, ROLLER, FRONT ローラ カバー (マエ)	
36	WT2 – 0507 – 00'0		1(	CLAMP クランプ	
37	FB3 – 1536 – 000			HANDLE トッテ	
36	FB1 – 6649 – 000			SPRING, LEAF イタ バネ	
39	XD9 – 0104 – 000			PIN,DOWEL ヘイコウ ピン	
501	XB1 – 2300 – 609			SCREW,MACH.,TRUSS HEAD,M3X6 バインド ネジ	
502	XB1 – 2400 – 609		Al	SCREW,MACH.,TRUSS HEAD,M4X6 バインド ネジ	
503	XB6 – 7300 – 609		:	SCREW,TP,M3X6 TP ネジ	
504	XD2 – 1100 – 502		:	RING,E E リング	
505	XD2 – 1100 – 642		‹	RING,E E リング	
506	XB2 – 6300 – 809		1	SCREW,W/WASHER,M3X8 バネツキ バインド ネジ	

COPYRIGHT © 1997 CANON INC.

FIGURE 375 INNER DELIVERY ASSEMBLY 内排紙部

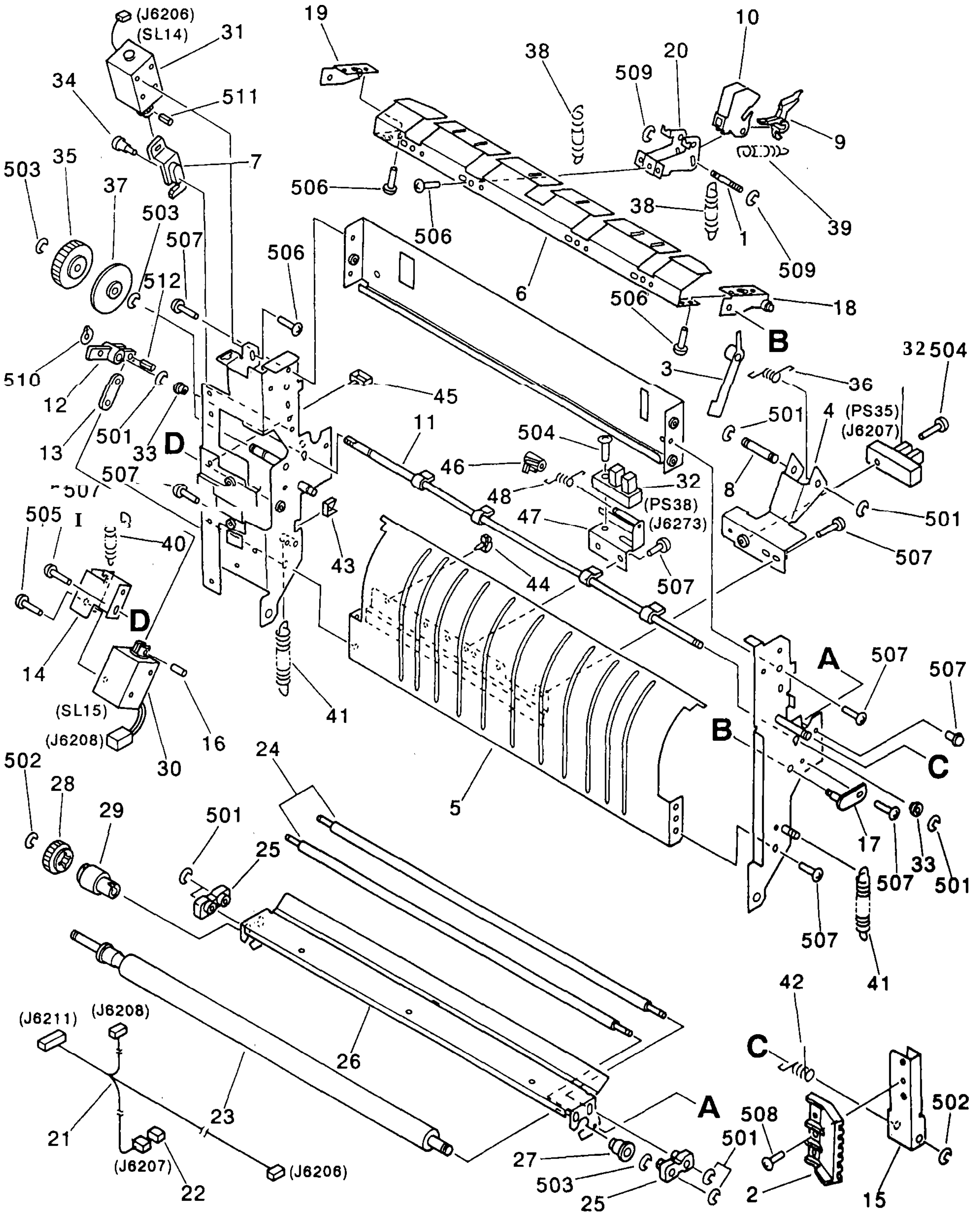

NOTE : This assembly does not include the part shown with key No. 41.

注 : このユニットに、 Kev No. 41 の部品は含まれません。

COPYRIGHT © 1997 CANON INC.

FIGURE KEY&NO.	PART NUMBER	RANK	QTY	DESCRIPTION	SERIAL NUMBER /REMARKS
375 –	FG5 – 4186 – 000			INNER DELIVERY ASSEMBLY ウチ ハイシ ブ	
1	FA3 – 2764 – 020		4	ROD 2, SEPARATION CLAW, UPPER ウエブンリツメジク (2)	
2	FB2 – 1019 – 000		1	GRIP, GUIDE ガイド グリップ	
3	FB2 – 3377 – 000		1	LEVER, FIXING SENSOR テイチャク センサ レバー	
4	FB2 – 3360 – 000		1	MOUNT, FIXING SENSOR テイチャク センサ ダイ	
5	FB2 – 3362 – 000		1	GUIDE, DELIVERY, INSIDE ハイシ ウチ ガイド	
6	FB2 – 3367 – 000		1	GUIDE, RECIPROCATION レシプロ ガイド	
7	FB2 – 4417 – 000		1	LEVER, DEFLECTOR フラッパ レバー	
6	FB3 – 3212 – 000		1	SHAFT, FIXING SENSOR テイチャク センサ ジク	
9	FB3 – 3215 – 000		4	CLAW, SEPARATION ブンリ ツメ	
10	FB3 – 3217 – 000		4	GUIDE, CLAW ツメ ガイド	
11	FB3 – 3216 – 000		1	FLAPPER, PRESSURE カアツ フラッパ	
12	FB3 – 3219 – 000		1	ARM, PRESSURE カアツ アーム	
13	FB3 – 3220 – 000		1	PLATE. ARM アーム バン	
14	FB3 – 3221 – 000		1	MOUNT, SOLENOID ソレノイド ダイ	
15	FB3 – 3222 – 000		1	PLATE, HANDLE ハンドル バン	
16	FC1 – 5922 – 000		1	PIN ピン	
17	FF5 – 4316 – 000		1	MOUNT, GUIDE, INSIDE ウチ ガイド シバン	
18	FF5 – 4317 – 000		1	PLATE, POSITIONING, FRONT イチ キメ バン (マエ)	
19	FF5 – 4316 – 000		1	PLATE, POSITIONING, REAR イチ キメ バン (ウシロ)	
20	FF5 – 4319 – 000		4	MOUNT, CLAW ツメ ダイ	
21	FG5 – 4187 – 000		1	CABLE, DELIVERY, INSIDE ウチ ハイシ ソクセン	J6206 – 6208,6211
22	VS1 – 5057 – 002		1	CONNECTOR, SNAP TIGHT チュウケイ コネクタ	J6207
23	FG5 – 0277 – 000		1	ROLLER, CT, LOWER CT ローラ (シタ)	
24	FB2 – 3392 – 000		2	ROLLER, CT, UPPER CT ローラ (ウエ)	
25	FB2 – 3394 – 000		2	BUSHING ブッシング	
26	FB2 – 3398 – 000		1	MOUNT, CT CT ダイ	
27	FS1 – 1581 – 000		1	BUSHING ブッシング	
28	FS5 – 0841 – 000		1	GEAR, 22T 22T ギア	
29	FB3 – 5594 – 000		1	TORQUE LIMIT トルク リミッタ	

FIGURE & KEY NO.	PART NUMBER	RANK	QTY	DESCRIPTION	SERIAL NUMBER / REMARKS
375 – 30	FH7 – 5316 – 000		1	SOLENOID, DC24V DC ソレノイド	SL15 J6208
31	FH7 – 5401 – 000		1	SOLENOID, DC24V ソレノイド	SL14 J6206
32	FH7 – 7306 – 000		2	PHOTO – INTERRUPTER, S7G37 フォトインタラプタ	PS35,38 J6207,6273
33	FS1 – 1532 – 000		2	BUSHING ブッシング	
34	FS1 – 9170 – 000		2	SCREW, STEPPED ダンビス	
35	FS5 – 0396 – 000		1	GEAR, 40T 40T ギア	
36	FS5 – 2712 – 000		1	SPRING, TORSION ネジリ バネ	
37	FS5 – 6273 – 000		1	FLANGE フランジ	
38	FS6 – 2360 – 000		8	SPRING, TENSION ヒッパリ バネ	
39	FS6 – 2361 – 000		4	SPRING, TENSION ヒッパリ バネ	
40	FS6 – 2362 – 000		1	SPRING, TENSION ヒッパリ バネ	
41	FS6 – 2363 – 000		2	SPRING, TENSION ヒッパリ バネ	SEE NOTE
42	FS6 – 2364 – 000		1	SPRING, TORSION ネジリ バネ	
43	WT2 – 5056 – 000		1	CLIP, CABLE エッジ サドル	
44	WT2 – 5026 – 000		3	CLIP, CABLE クランプ	
45	WT2 – 0507 – 000		3	CLAMP クランプ	
46	FB3 – 4112 – 000		1	LEVER, SENSOR センサ レバー	
47	FF5 – 4707 – 000		1	MOUNT, SENSOR センサ 9-t	
48	FS6 – 2395 – 000		1	SPRING, TORSION ネジリ バネ	
501	XD2 – 1100 – 322		7	RING,E E リング	
502	XD2 – 1100 – 502		7	RING,E E リング	
503	XD2 -1100 -642		6	RING,E E リング	
504	XB1 – 2401 – 209		4	SCREW,MACH.,TRUSS HEAD,M4X12 バインド ネジ	
505	XB1 – 2300 – 409		2	SCREW,MACH.,TRUSS HEAD,M3X4 バインド ネジ	
506	XB1 – 2300 – 609		20	SCREW,MACH.,TRUSS HEAD,M3X6 バインド ネジ	
507	XB1 – 2400 – 609		29	SCREW,MACH.,TRUSS HEAD,M4X6 バインド ネジ	
508	XB2 – 8400 – 009		1	SCREW,W/WASHER,M4X8 バネツキ バインド ネジ	
509	XD2 – 1100 – 242		10	RING,E E リング	
510	XD2 – 2100 -402		1	RING,GRIP 7 リップリン 7	
511	XD3 – 1200 – 102		1	PIN,SPRING スプリング ピン	

COPYRIGHT © 1997 CANON INC.

FIGURE KEY&ND.	PART NUMBER	RANK	QTY	DESCRIPTION	SERIAL NUMBER /REMARKS
375 – 512	XD3 – 1300 – 102		2	PIN,SPRING スプリング ピン	

FIGURE 420 MIRROR ASSEMBLY 1 第1ミラー台部

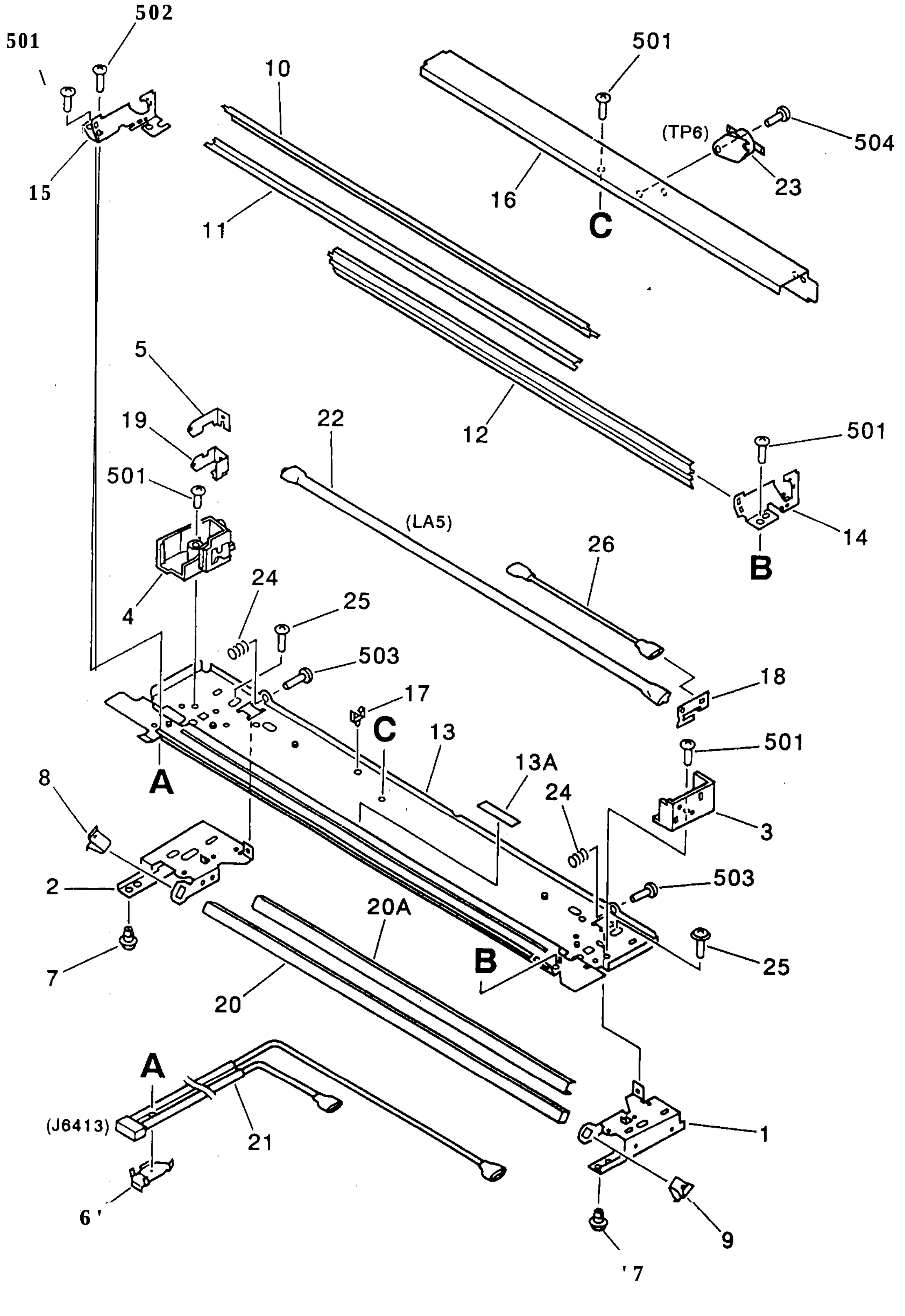

COPYRIGHT © 1997 CANON INC.

FIGURE KEY&NO.	PART NUMBER	RANK	Q'TY	DESCRIPTION	SERIAL NUMBER /REMARKS
420 –	FG5 – 6633 – OOC		1	MIRROR ASSEMBLY 1 ダイ 1 ミラーダイブ	
1	FB1 – 6632 – 000		1	RETAINER, MIRROR, FRONT ミラー オサエ (マエ)	
2	FB1 – 6633 – 000		1	RETAINER, MIRROR, REAR ミラー オサエ (ウシロ)	
3	FB2 – 9064 – 000		1	TERMINAL, LAMP, FRONT ランプ ホルダ (マエ)	
4	FB2 – 9065 – 000		1	TERMINAL, LAMP, REAR ランプ ホルダ (ウシロ)	
5	FB1 – 6644 – 000		1	TERMINAL, REAR デンキョク (ウシロ)	
6	FB1 – 6645 – 000		1	HOLDER, CABLE コード オサエ	
7	FB1 – 6647 – 000		4	PIN, SLIDE スライド ピン	
6	FB1 – 6649 – 000		1	SPRING, LEAF イタ バネ	
9	FB1 – 6657 – 000		1	SPRING, LEAF イタ バネ	
10	FB2 – 0249 – 000		1	REFLECTOR, UPPER ハンシャ ガサ (ウエ)	
11	FB2 – 0250 – 000		1	REFLECTOR, LOWER ハンシャ ガサ (シタ)	
12	FB2 – 0251 – 000		1	REFLECTOR, AUXILIARY ホジョ ハンシャ ガサ	
13	FF5 – 2298 – 000		1	SUPPORT, MIRROR 1 ダイ 1 ミラーダイ	
13A	FB2 – 6288 – 000		1	SHEET, DAMPER ボウシン シート	
14	FB2 – 0253 – 000		1	PLATE, REFLECTOR, FRONT ハンシャ ソクバン (マエ)	
15	FB2 – 0254 – 000		1	PLATE, REFLECTOR, REAR ハンシャ ソクバン (ウシロ)	
16	FB2 – 0255 – 000		1	PANEL, LIMIT キセイ バン	
17	WT2 – 0434 – ooc		4	CLIP, CABLE ❑ Y=F>774-!7PFh	
18	FF5 – 1178 – 000		1	TERMINAL, FRONT デンキョク (マエ)	
19	FF5 – 1179 – 000		1	TERMINAL, REAR デンキョク (ウシロ)	
20	FF5 – 2140 – 020		1	MIRROR 1 ダイ 1 ミラー	
20A	FB2 – 6266 – 000		1	PLATE, MIRROR ミラーボウシン バン	
21	FH2 – 6033 – 000		1	CORD, LAMP ランプ チュウケイ コード	J6413
22	FH7 – 3298 – 000		1	LAMP, HALOGEN, 75V, 235W ハロゲン ランプ	LA5
23	FH7 – 6200 – 000		1	THERMOSTAT サーモスタット	TP6
24	FS5 – 2295 – 000		2	SPRING, COMPRESSION アッシュク バネ	
25	XA9 – 0253 – 000		4	SCREW,MACH.,PAN HEAD, M3X8 バインド ネジ	
26	FG5 – 1931 – 000		1	MIRROR CABLE 1 ダイ 1 ミラーダイ ソクセン	
501	XB1 – 2300 – 609		0	SCREW,MACH.,TRUSS HEAD,M3X6 バインド ネジ	

FIGURE KEY&NO.	PART NUMBER	RANK	QTY	DESCRIPTION	SERIAL NUMBER / REMARKS
420 - 502	XB1 - 2300 - 809		1	SCREW,MACH.,TRUSS HEAD,M3X8 バインドネジ	
503	XB1 - 2301 - 609		2	SCREW,MACH.,TRUSS HEAD,M3X16 バインドネジ	
504	XB1 - 2300 - 409		2	SCREW,MACH.,TRUSS HEAD,M3X4 バインドネジ	

COPYRIGHT © 1997 CANON INC.

FIGURE 430 READER ASSEMBLY (1/2) リーダ部 (1/2)

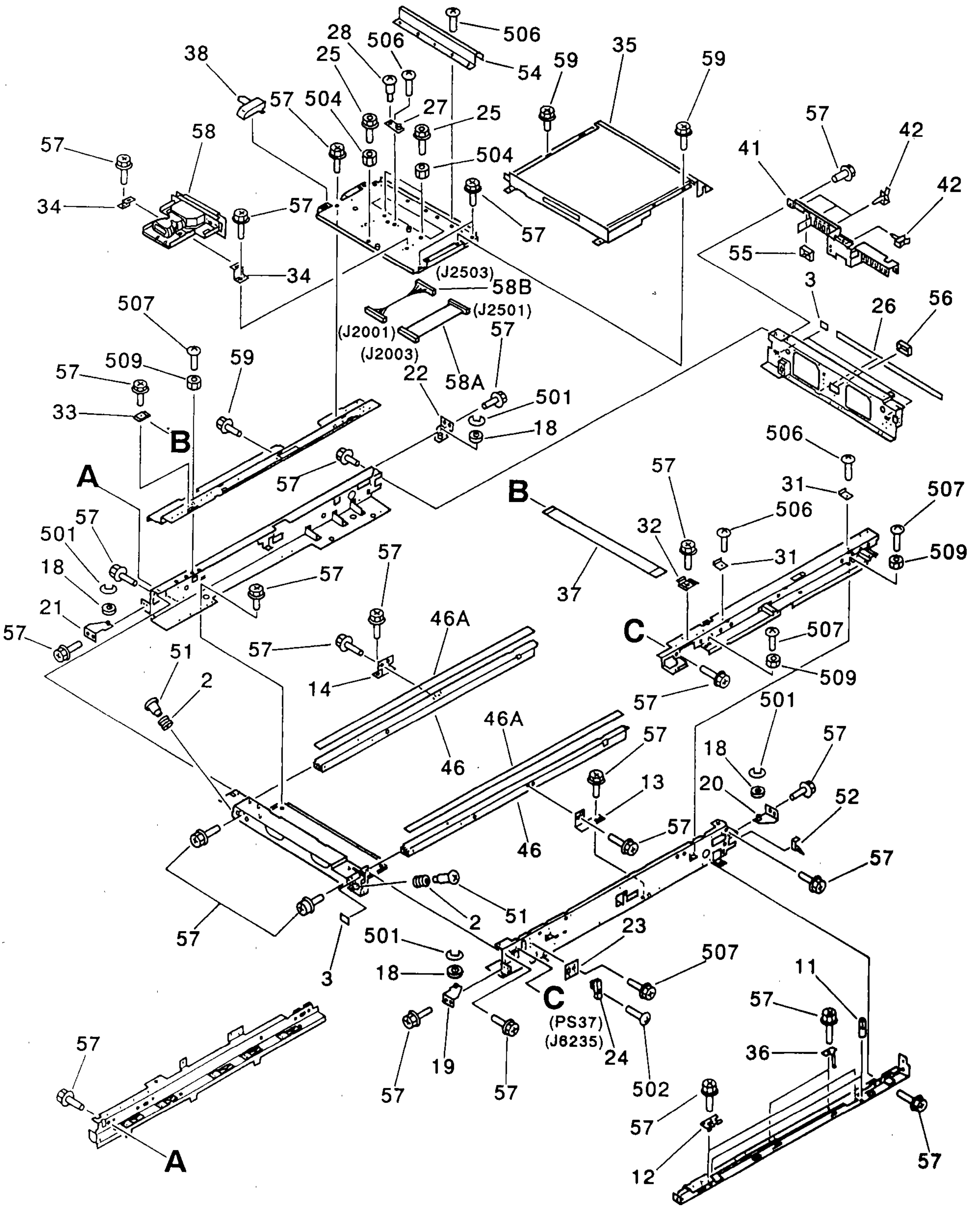

 COPYRIGHT © 1997 CANON INC.

FIGURE 430 READER ASSEMBLY (2/2) リーダ部 (2/2)

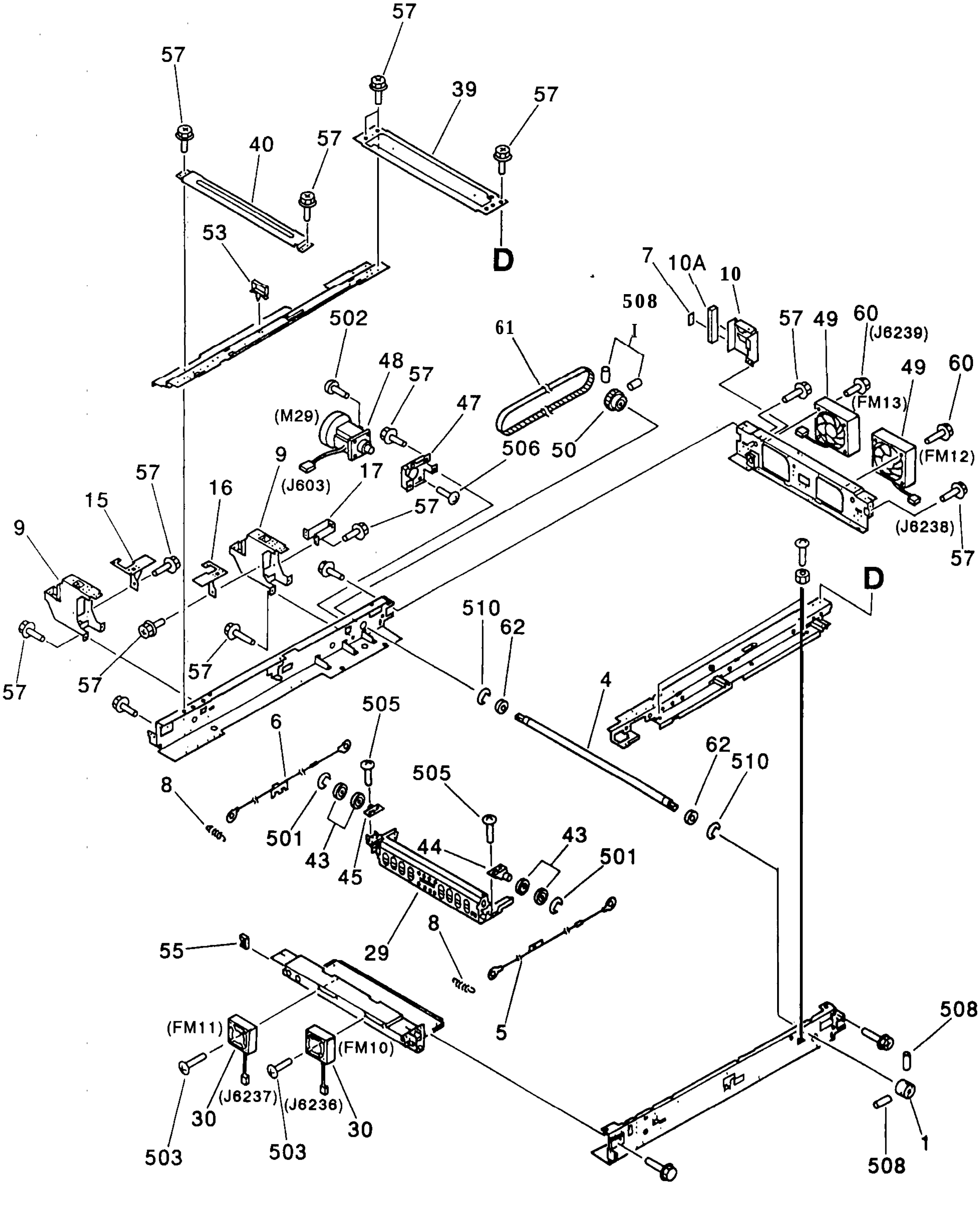

FIGURE & KEY NO.	PART NUMBER		Q'TY	DESCRIPTION	SERIAL NUMBER /REMARKS
430 –	NPN		RF	READER ASSEMBLY リーダブ	
1	FB1 – 6677 – 030		1	PULLEY プーリ	
2	FB1 – 7112 – 000		2	ROLLER, WIRE ワイヤコロ	
3	FB1 – 7114 – 000		4	DAMPER ダンパ	
4	FB2 – 0057 – 000		1	SHAFT, DRIVE クドウ ジク	
5	FB2 – 0215 – 000		1	WIRE, SCANNER, FRONT コウガク ワイヤ (マエ)	
6	FB2 – 0216 – 000		1	WIRE, SCANNER, REAR コウガク ワイヤ (ウシロ)	
7	FB3 – 7082 – 000		1	SHEET, GUARD, 4 エッジ ホゴ シート (4)	
6	FB2 – 0258 – 000		2	SPRING, TENSION ヒッパリ バネ	
0	FG5 – 8616 – 000		2	MOUNT, COPYBOARD アッパン シジ ダイ	
10	FF5 – 4603 – 000		1	MOUNT, CONNECTOR SUPPORT コネクタ トリツケ バン	
10A	FB3 – 5584 – 000		1	SEAL シール	
11	FB2 – 2847 – 000		2	SCREW, ADJUSTING, DISTORTION ユガミ 3 3 ウセイネジ	
12	FB2 – 2848 – 000		2	PLATE, STOP, SCREW ネジ コテイ バン	
13	FB2 – 6307 – 000		1	PLATE, RAIL STOP, FRONT レール ストッパ (マエ)	
14	FB2 – 6308 – 000		1	PLATE, RAIL STOP, REAR レール ストッパ (ウシロ)	
15	FB2 – 6338 – 000		1	PLATE, SUPPORT ホジ 3 バン	
16	FB2 – 6330 – 000		1	PLATE, SUPPORT ホジョバン	
17	FB3 – 3201 – 000		1	MOUNT, READER SUPPORT リーダ コテイ ホジョバン	
18	FB1 – 7109 – 000		4	PULLEY プーリ	
10	FF5 – 2132 – 000		1	MOUNT, PULLEY プーリ ダイ	
20	FF5 – 2133 – 000		1	MOUNT, PULLEY プーリ ダイ	
21	FF5 – 2134 – 000		1	MOUNT, PULLEY I - リ ダイ	
22	FF5 – 2135 – 000		1	MOUNT, PULLEY プーリ ダイ	
23	FB2 – 0225 – 000		1	PLATE, SENSOR センサ バン	
24	FH7 – 7306 – 000		1	PHOTO – INTERRUPTER, S7G37 フォトインタラプタ	'S37 J6235
25	FC1 – 1150 – 000		3	BOLT,M4 ボルト	
26	FB3 – 5507 – 000		1	SEAL, RIGHT, LOWER シール (ミギ シタ)	
27	FF5 – 2173 – 000		1	PLATE, POSITIONING イチ ギメ バン	
28	FS2 – 0267 – 000		1	SCREW, STEPPED, M4 ダンビス	

COPYRIGHT © 1997 CANON INC.

FIGURE & KEY NO.	PART NUMBER	RANK	QTY	DESCRIPTION	SERIAL NUMBER / REMARKS
430 - 29	FG5 - 2731 - 000		1	MIRROR ASSEMBLY 2 ダイ2ミラーダイ	
30	FH6 - 1037 - 000		2	MOTOR, DC2.4W DCモータ	FM10,11 J6236.6237
31	FA6 - 5642 - 000		2	RETAINER, GLASS ガラスオサエイタ	
32	FB2 - 0241 - 000		1	RETAINER, GLASS, REAR ガラスオサエ(ウシロ)	
33	FB2 - 0240 - 000		1	RETAINER, GLASS, FRONT ガラスオサエ(マエ)	
34	FB2 - 0176 - 000		2	MOUNT, LENS レンズオサエ	
35	FB2 - 2641 - 000		1	COVER, CCD CCDカバー	
36	FB2 - 2850 - 000		2	PLATE, SCANNER HOLDING リーダウキトメイタ	
37	FF5 - 5881 - 000		1	REFLECTOR, WHITE ハクショクバン	
38	FB2 - 0177 - 000		1	HOLDER, CORD コードオサエ	
39	FB2 - 0237 - 000		1	CROSSMEMBER, GLASS, RIGHT ガラスステイ(ミギ)	
40	FB2 - 0238 - 000		1	HOLDER, DUMMY GLASS ダミーガラスオサエ	
41	FB3 - 5611 - 000		1	PLATE, GUARD ファンガード	
42	WT2 - 0507 - ooa		5	CLAMP クランプ	
43	FB2 - 0243 - 000		4	PULLEY プーリ	
44	FF5 - 2145 - 000		1	MOUNT, PULLEY, FRONT プーリダイ(マエ)	
45	FF5 - 2146 - 000		1	MOUNT, PULLEY, REAR プーリダイ(ウシロ)	
46	FF5 - 2136 - 000		2	RAIL, SCANNER コウガクレール	
46A	FB2 - 0244 - 000		1	SHEET シート	
47	FB2 - 2834 - 000		1	MOUNT, MOTOR コウガクモータダイ	
48	FH6 - 1006 - 000		1	MOTOR, DC 24V モータ	M29 J603
49	FH6 - 1026 - 000		2	FAN, DC24V ファン	FM12,13 J6238,6239
50	FS5 - 3250 - 000		1	PULLEY, 66T 66Tプーリ	
51	FS5 - 9219 - 000		2	SCREW,STEPPED,M4 ダンビス	
52	WT2 - 0261 - 000		1	CLIP, CABLE ロッキングワイヤサドル	
53	WT2 - 0317 - 000		13	CLIP, CABLE ロッキングワイヤサドル	
54	FB3 - 0894 - 000		1	PLATE, GROUNDING アースバン	
55	WT2 - 5056 - 000		6	CLIP, CABLE エッジサドル	
56	WT2 - 5098 - 000		1	CLIP, CABLE エッジサドル	
57	XAQ - 0629 - 000		AR	SCREW,RS,M4X8 RSタイトネジ	

COPYRIGHT © 1997 CANON INC.

FIGURE KEY&ND.	PART NUMBER	RANK	QTY	DESCRIPTION	SERIAL NUMBER / REMARKS
430 – 58	FG5 – 3999 – 000		1	CCD ASSEMBLY CCD ブ	
58A	FG5 – 4005 – 000		1	CABLE, CCD, 3 CCDケーブル (3)	I2003,2501
58B	FG5 – 4010 – 000		1	CABLE, CCD, 4 CCDケーブル (4)	I2001,2503
59	XA9 – 0721 – 000		29	SCREW,RS,M4X10 RS タイトネジ	
60	XA9 – 0740 – 000		4	SCREW,RS,M4X10 RS タイトネジ	
61	XF9 – 0381 – 000		1	BELT, TIMING タイミングベルト	
62	XG9 – 0249 – 000		2	BEARING, BALL ボールベアリング	
501	XD2 – 1100 – 642		6	RING,E E リング	
502	XB1 – 2401 – 009		2	SCREW,MACH.,TRUSS HEAD,M4X10 バインドネジ	
503	XB1 – 2303 – 009		4	SCREW,MACH.,TRUSS HEAD,M3X30 バインドネジ	
504	XB7 – 2100 – 409		3	NUT,HEX,M4 ❑ *yfig ナット	
505	XB1 – 2300 – 609		7	SCREW,MACH.,TRUSS HEAD,M3X6 バインドネジ	
506	XB1 – 2400 – 609		AF	SCREW,MACH.,TRUSS HEAD,M4X6 バインドネジ	
507	XB1 – 2301 – 009		4	SCREW,MACH.,TRUSS HEAD,M3X10 バインドネジ	
506	XB6 – 2401 – 006		4	SETSCREW,M4X10 ❑ Y?J? アナツキトメネジ	
509	XB7 – 2100 – 309		4	NUT,HEX,M3 ロッカクナット	
510	XD2 – 1100 – 642		2	RING,E E リング	

COPYRIGHT © 1997 CANON INC.

FIGURE 460 LASER SCANNER ASSEMBLY レーザ走査光学部

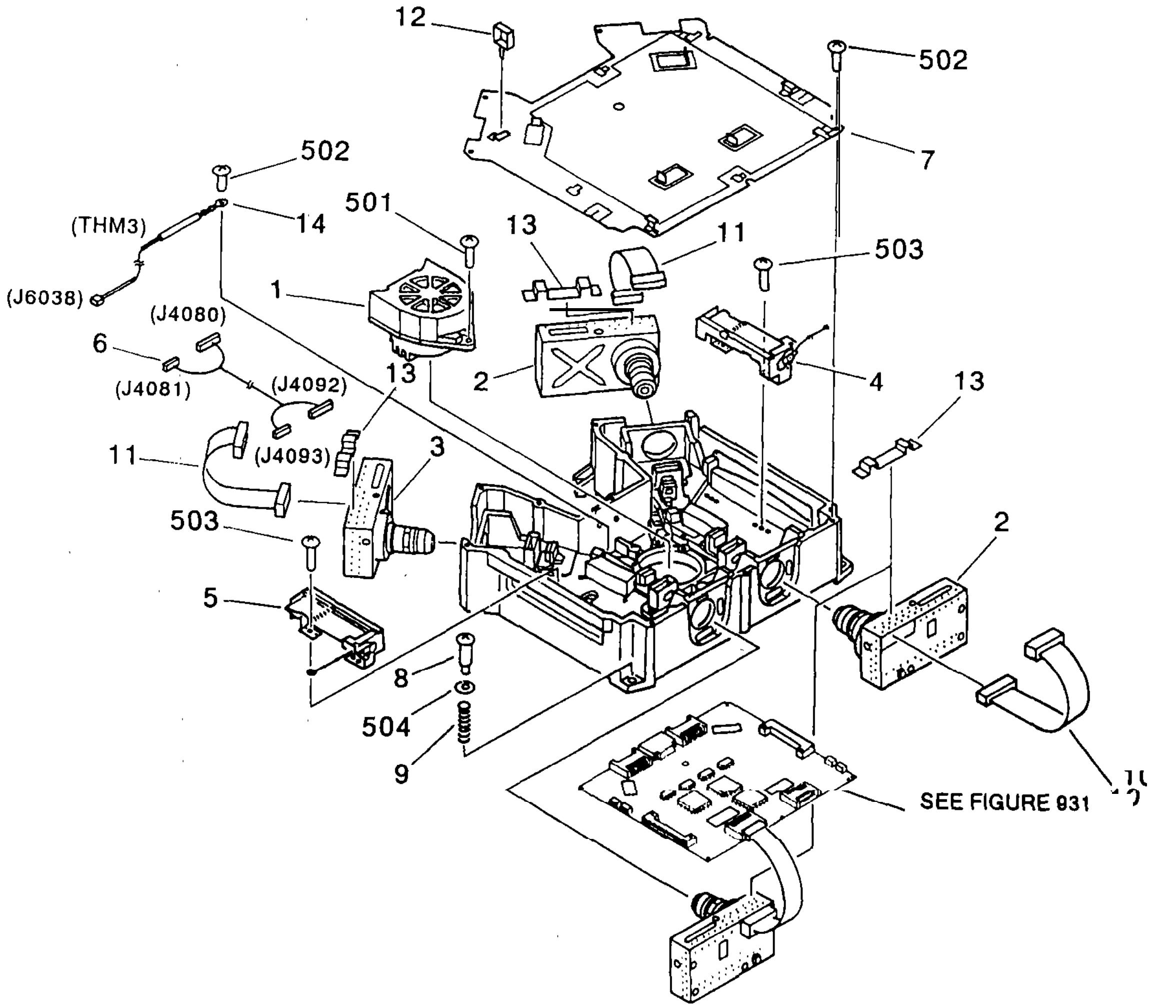

 COPYRIGHT © 1991 CANON INC.

FIGURE KEY&NO	PART NUMBER	RANK	Q'TY	DESCRIPTION	SERIAL NUMBER / REMARKS
460 –	NPN		R	LASER SCANNER ASSEMBLY レーザソウサ コウガク ブ	
1	FG5 – 4030 – 000			SCANNER MOTOR UNIT スキャナ モータ ユニット	
2	FG5 – 4032 – 000			LASER UNIT, YELLOW/MAGENTA レーザユニット (YELLOW/MAGENTA)	
3	FG5 – 4033 – 000			LASER UNIT, CYAN レーザユニット (CYAN)	
4	FG5 – 4036 – 000			SHUTTER RIGHT UNIT シャッタ ミギ ユニット	
5	FG5 – 4037 – 000			SHUTTER LEFT UNIT シャッタ ヒダリ ユニット	
6	FG5 – 4295 – 000			CABLE, SCANNER スキャナ ソクセン	J4080,4081,4092,4093
7	FF5 – 4206 – 000		1	COVER, LASER レーザカバー	
8	FS1 – 9255 – 000		4	SCREW,STEPPED,M4 ダンビス	
9	FS5 – 2306 – 020		4	SPRING, COMPRESSION アッシュク バネ	
10	FH2 – 6257 – 000		1	CABLE, VC – LD, Y VC – LD ケーブル (Y)	
11	FH2 – 6256 – 000		2	CABLE, VC – LD. MC VC – LD ケーブル (MC)	
12	WS9 – 0076 – 000		2	CLIP, CABLE ケーブルクリップ	
13	FB3 – 6463 – 000		4	CLAMP, CABLE ケーブルオサエ	
14	FH7 – 7330 – 000		1	THERMISTOR サーミスタ	THM3 J6038
501	XB1 – 2400 – 809		6	SCREW,MACH.,TRUSS HEAD,M4X8 バインド ネジ	
502	XB1 – 2300 – 609		20	SCREW,MACH.,TRUSS HEAD,M3X6 バインド ネジ	
503	XB1 – 2400 – 609		4	SCREW,MACH.,TRUSS HEAD,M4X6 バインド ネジ	
504	XD1 – 2100 – 609		4	WASHER,PLAIN ヒラ ザガネ	

FIGURE 520 DEVELOPING MOUNT ASSEMBLY 現像台部

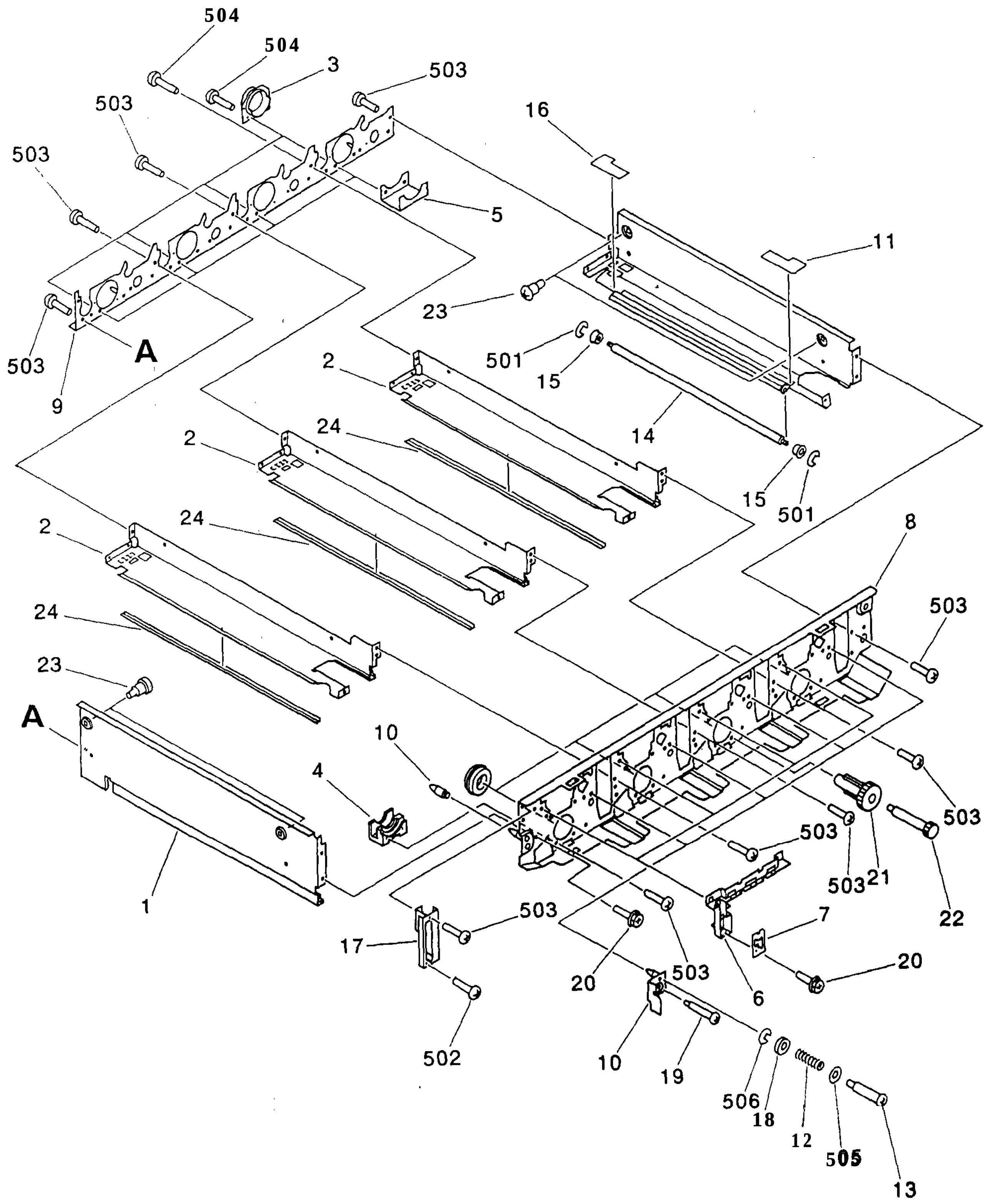

COPYRIGHT © 1997 CANON INC.

FIGURE KEY&ND.	PART NUMBER	RANK	QTY	DESCRIPTION	SERIAL NUMBER/REMARKS
520 –	NPN		RI	DEVELOPING MOUNTASSEMBLY ゲンゾウ ダイ ブ	
1	FB2 – 2874 – OOC)	N	1	CROSSMEMBER, LEFT ステイ (ヒダリ)	
2	FB2 – 2875 – OOC)	N	3	CROSSMEMBER, MIDDLE ステイ (ナカ)	
3	FB2 – 2876 – OOC)		4	HOLDER, SHAFT ジク ウケ	
4	FB2 – 2877 – OOC)		4	HOLDER, DRUM, FRONT ドラム ピック (マエ)	
5	FB2 – 2878 – OOC)		4	HOLDER, DRUM, REAR ドラム ピック (ウシロ)	
6	FB2 – 2882 – 000		4	COVER, CABLE タバセン カバー	
7	FB2 – 2883 – 000		4	MOUNT, PANEL パネル	
8	FF5 – 4156 – 000		1	PLATE, FRONT マエ イタ	
9	FF5 – 4157 – 000		1	PLATE, REAR ウシロ イタ	
10	FF5 – 4158 – 000		4	HOLDER, DRUM SHAFT END シン ギメ	
11	FB3 – 7595 – 000		1	SHEET シート	
12	FS6 – 2390 – 000		4	SPRING, COMPRESSION アッシュク バネ	
13	FS5 – 9415 – 000		4	SCREW,STEPPED,M4X8 ダンビス	
14	FB3 – 3258 – 000		1	ROLLER, INLET イリグチ ローラ	
15	XG9 – 0329 – OOC)		2	BEARING, BALL ボール ベアリング	
16	FB3 – 7809 – 000		1	SHEET シート	
17	FB2 – 2881 – 000		1	MOUNT, CONNECTOR コネクタ ダイ	
18	FB3 – 3922 – 000		4	HOLDER, SPRING キット バネ ウケ	
19	FS1 – 9006 – 000		4	SCREW,STEPPED,M4 ダンビス	
20	XA9 – 0591 – 000		12	SCREW, M3X8 タイト ネジ	
21	FB2 – 3859 – 000		4	KNOB, 1 ノブ (1)	
22	FB2 – 3660 – 000		4	KNOB, 2 ノブ (2)	
23	FS1 – 9078 – 000		4	SCREW,STEPPED,M4 ダンビス	
24	FB3 – 7241 – 000		3	SHEET シート	
501	XD2 – 1100 – 322		2	RING,E E リング	
502	XB1 – 2300 – 800		2	SCREW,MACH.,TRUSS HEAD,M3X8 バインド ネジ	
503	XB1 – 2400 – 609		28	SCREW,MACH.,TRUSS HEAD,M4X6 バインド ネジ	
504	XB1 – 2400 – 800		8	SCREW,MACH.,TRUSS HEAD,M4X8 バインド ネジ	
505	XD1 – 2100 – 609		4	WASHER,PLAIN ヒラ ザガネ	

FIGURE KEY&NO.	PART NUMBER	RANK	QTY	DESCRIPTION	SERIAL NUMBER / REMARKS
520 − 506	XD2 − 1200 − 402		4	**RING,E** E リング	

COPYRIGHT © 1997 CANON INC

FIGURE 530 TRANSFER ASSEMBLY (1/3)
転写体部 (1/3)

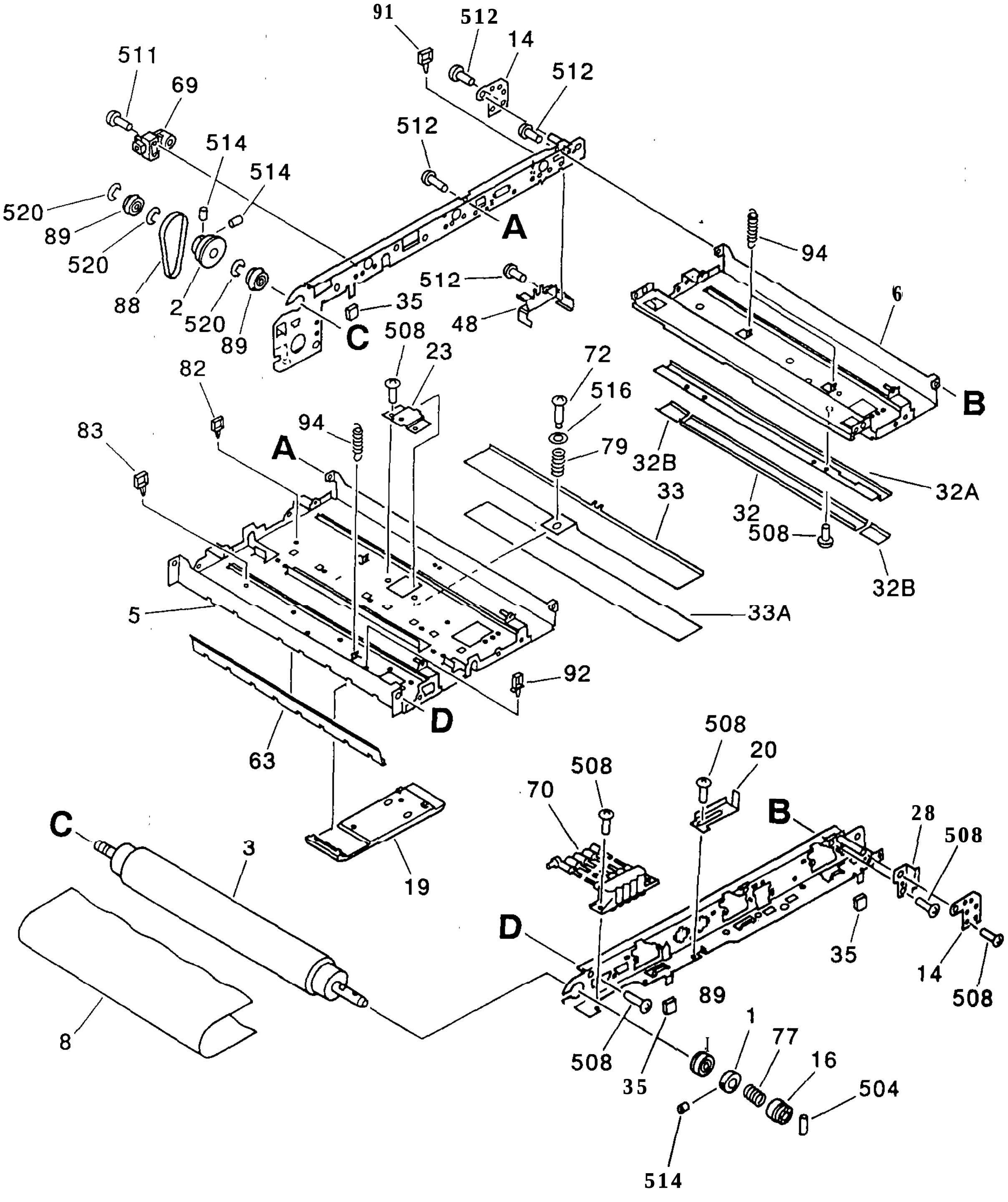

NOTE : This assembly does not include the parts shown with key No. **8** and **36**

注 : このユニットに、Kev No. 8, 36の部品は含まれません。

COPYRIGHT © 1997 CANON INC.

FIGURE 530 TRANSFER ASSEMBLY (2/3) 転写体部 (2/3)

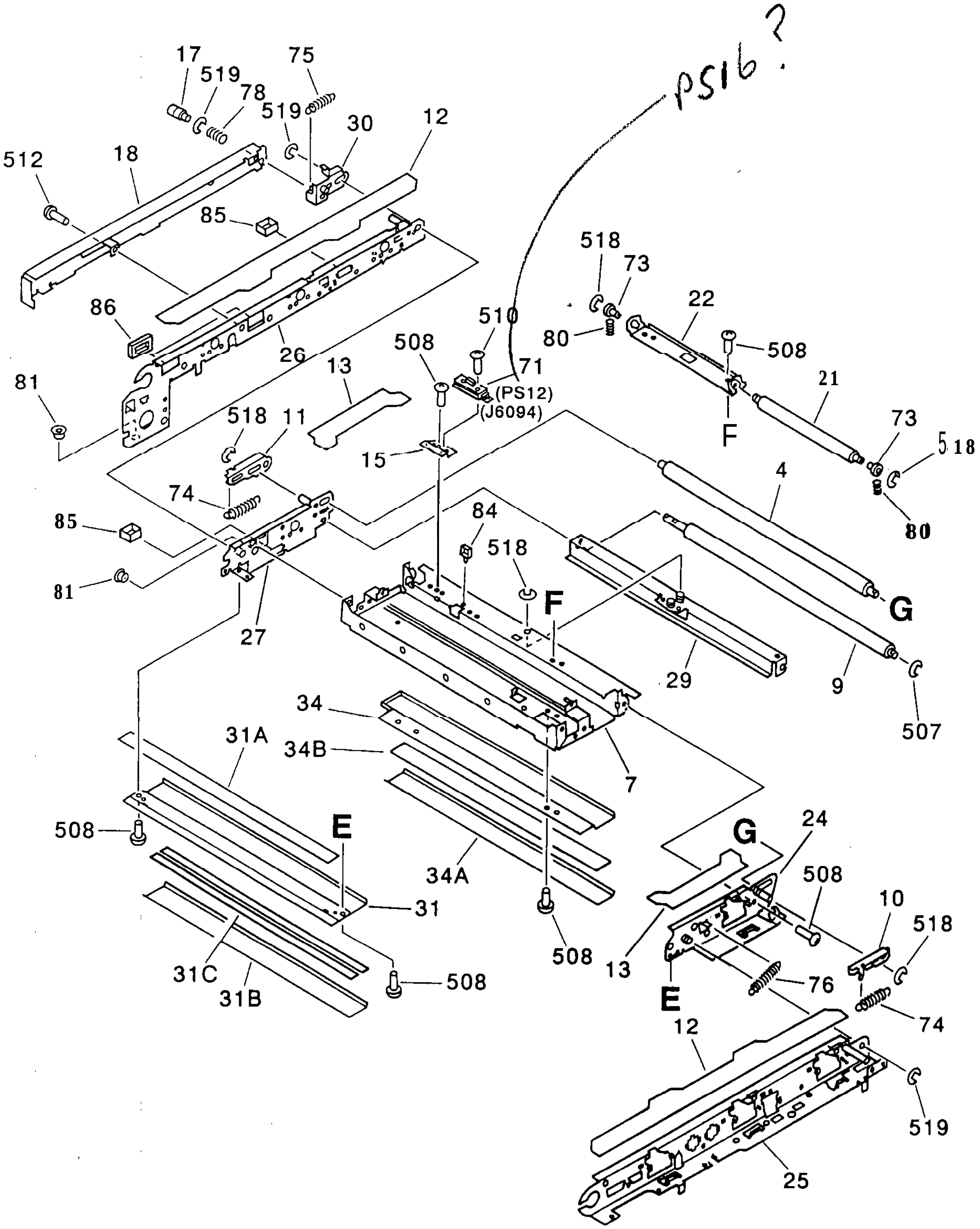

FIGURE 530 TRANSFER ASSEMBLY (3/3) 転写体部 (3/3)

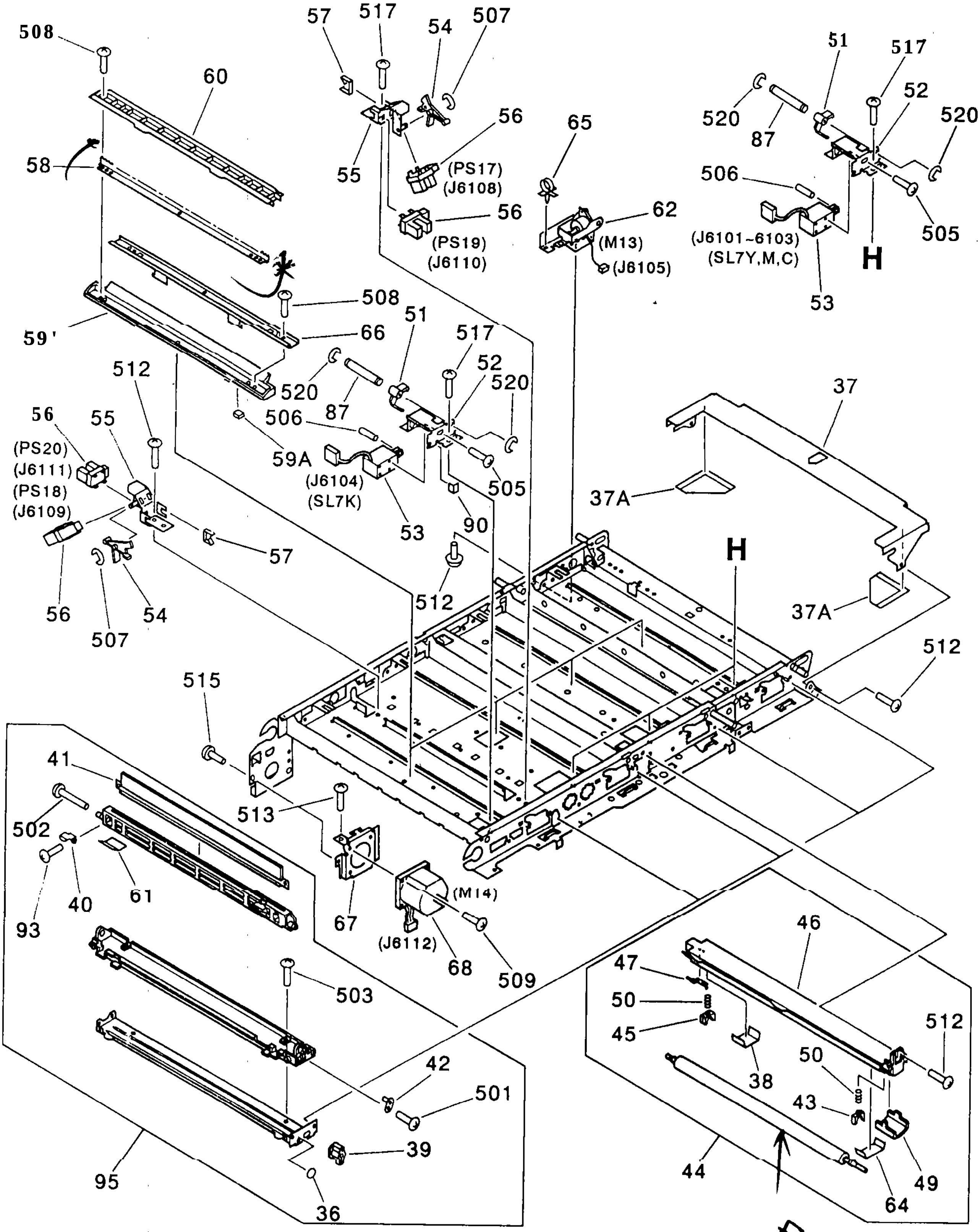

FGS-8619-001 ASSMBLY

COPYRIGHT © 1997 CANON INC.

FIGURE KEY&ND.	PART NUMBER	RANK	QTY	DESCRIPTION	ERIAL NUMBER / REMARKS
530 –	FG5 – 4121 – 040		1	'RANSFER ASSEMBLY テンシャ タイプ	
1	87 – 3026 – 000		1	COLLAR スラスト ストツパ	
2	FA4 – 8185 – 000		1	PULLEY, 60T 60T プーリ	
3	FB2 – 3081 – 000		1	ROLLER, DRIVE クドウ ローラ	
4	FB2 – 3082 – 000		1	ROLLER, DRIVE ジュウドウ ローラ	
5	FF5 – 5416 – 000		1	CROSSMEMBER, LEFT ヒダリ ステイ	
6	FF5 – 5417 – 000		1	CROSSMEMBER, CENTER ナカ ステイ	
7	FF5 – 5418 – 000		1	CROSSMEMBER, RIGHT ミギ ステイ	
8	FB2 – 3090 – 000		1'	3ELT ベルト タイ	SEE NOTE
9	FB2 – 3093 – 000		1	ROLLER, SWING ヨウドウ ローラ	
10	FB2 – 3097 – 000		1	MOUNT, TENSION, FRONT テンション ダイ (マエ)	
11	FB2 – 3098 – 000		1	WOUNT, TENSION, REAR テンション ダイ (ウシロ)	
12	FB2 – 3101 – 000		2	COVER, BELT, LARGE ベルト カバー (ダイ)	
13	FB2 – 3102 – 000		2	COVER, BELT, SMALL ベルト カバー (ショウ)	
14	FB2 – 3103 – 000		2	'LATE, POSITION イチ バン	
15	FB2 – 3110 – 000		1	'LATE, SENSOR センサ ダイ	
16	FB2 – 3113 – 000		1	HOLDER, THRUST スラスト ホルダ	
17	FB2 – 3123 – 000		1	SHAFT, CLAMP クランプ ジク	
18	FB2 – 3124 – 000		1	COVER, REAR ウシロ カバー	
19	FB2 – 3255 – 000		4	GUIDE, BELT ベルト ガイド	
20	FB2 – 4136 – 000		1	PLATE, STOP ストッパ プレート	
21	FB3 – 3258 – 000		1	ROLLER シゴキ ローラ	
22	FB3 – 3257 – 000		1	PLATE, ROLLER シゴキ ローラ ダイ	
23	FB3 – 3412 – 000		1	PLATE, SUPPORT シジバン	
24	FF5 – 4180 – 000		1	PLATE, SUB TRANSFER, FRONT テンシャ ワク マエ ソクバン	
25	FF5 – 4181 – 000		1	PLATE, TRANSFER, FRONT テンシャ マエ ソクバン	
26	FF5 – 4182 – 000		1	PLATE, TRANSFER, REAR テンシャ ウシロ ソクバン	
27	FF5 – 4183 – 000		1	PLATE, SUB TRANSFER, REAR テンシャ ワク ウシロ ソクバン	
28	FF5 – 4184 – 000		1	PLATE, CLAMP, FRONT クランプ バン (マエ)	
28	FF5 – 4185 – 000		1	CROSSMEMBER, SWING 33 ドウステイ	

FIGURE KEY&ND.	PART NUMBER	RANK	Q'TY	DESCRIPTION	SERIAL NUMBER / REMARKS
530 – 30	FF5 – 4186 – 000		1	PLATE, CLAMP, REAR クランプ バン (ウシロ)	
31	FF5 – 4187 – 000		1	PLATE, GUIDE ベルト ガイド	
31A	FB2 – 3115 – 000		1	SHEET, BELT GUIDE ベルト ガイド シート	
31B	FB3 – 3417 – 000		1	SHEET, BACK – UP バック アップ シート	
31c	FB3 – 9460 – 000		2	PLATE, BACK – UP バックアップ バン	
32	FF5 – 4168 – 000		1	PLATE, CLEANING ウェブ バン	
32A	FB2 – 3117 – 000		1	SHEET, CLEANING, 1 ウェブ シート (1)	
32B	FB2 – 3118 – 000		2	SHEET, CLEANING, 2 ウェブ シート (2)	
33	FF5 – 4189 – 000		1	PLATE, BLADE SUPPORT ブレード シジバン	
33A	FB2 – 3120 – 000		1	SHEET, BLADE ブレード シート	
34	FF5 – 4190 – 000		1	PLATE, BACK – UP バックアップ バン	
34A	FB3 – 3417 – 000		1	SHEET, BACK – UP バック アップ シート	
34B	FB3 -3418 -000		1	PLATE, BACK – UP バックアップ バン	
35	FB2 – 4137 – 000		3	GUARD, EDGE ガード	
36	FB3 – 6777 – 000		1	LABEL, "COLOR" シキベツ 33 ラベル	BLACK SEE NOTE
37	FF5 – 4690 – 000		1	GUIDE, ENTERANCE イリグチ ガイド	
37A	FB2 – 4006 – 000		2	SHEET, ENTERANCE イリグチ シート	
36	FB3 – 6795 – 000		1	SHEET, MYLAR マイラ	
39	FB2 – 3131 – 000		4	KNOB, RELEASE カイジョ ノブ	
40	FB2 – 3132 – 000		4	PLATE, ATTRACTION キュウデン バン	
41	FF5 – 4191 – 000		4	BLADE, TRANSFER テンシャ ブレード	
42	FF5 – 4192 – 000		4	PLATE, POSITIONING イチ キメ ピン	
43	FB1 – 7845 – 000		1	BUSHING ブッシング	
44	FG5 – 8619 – 000		1	GROUNDING ROLLER ASSEMBLY アース ローラ ブ	
45	FB1 -8571 -000		1	BUSHING ブッシング	
46	FB2 – 3136 – 000		1	HOLDER, ROLLER ローラ ホルダ	
47	FB2 – 3137 – 000		1	PLATE, CHARGE キュウデン プレート	
46	FB3 – 6799 – 000		1	GUARD, CORD コード ガード	
49	FC1 – 1081 – 000		1	COVER, REAR フタ (ウシロ)	
50	FS5 – 2698 – 000		2	SPRING, COMPRESSION アッシュク バネ	

COPYRIGHT © 1991 CANON INC.

FIGURE KEY&ND.	PART NUMBER	RANK	QTY	DESCRIPTION	SERIAL NUMBER / REMARKS
530 – 51	FB2 – 3105 – 000		4	ARM, RELEASE カイジョ J-L,	
52	FB2 – 3104 – 000		4	MOUNT, SOLENOID ソレノイド ダイ	
53	FF5 – 5420 – 000		4	SOLENOID ソレノイド	SL7Y,M,C,K 16101 – 6104
54	FB2 – 3112 – 000		2	ARM, SENSOR センサ アーム	
55	FF5 – 4195 – 000		2	MOUNT, SENSOR センサ ダイ	
56	FH7 – 7326 – 000		4	PHOTO – INTERRUPTER フォトインタラプタ	PS17 – 20 J6108 – 6111
57	WT2 – 5056 – 000		2	CLIP, CABLE エッジ サドル	
50	FB2 – 3106 – 000		1	ELIMINATOR, STATIC CHARGE ジョデン シン	
59	FF5 – 4900 – 000		1	MOUNT, ELIMINATOR ジョデンシン ダイ	
59A	FB3 – 5613 – 000		1	DAMPER ダンパ	
60	FB2 – 3108 – 000		1	COVER, ELIMINATOR ジョデン シン カバー	
61	FB3 – 7530 – 000		4	SHEET シート	
62	FG5 – 4129 – 020		1	SWING MOTOR ASSEMBLY 33 ドウモータ	MI3 J6105
63	FB3 – 7592 – 000		1	SCRAPER スクレーパ	
64	FB3 – 7594 – 000		1	SHEET シート	
65	WT2 – 0365 – 000		1	CLIP, CABLE ソクセン バンド	
66	FB3 – 4108 – 000		1	PLATE, REINFORCEMENT ホキ 33 バン	
67	FB2 – 3091 – 000		1	MOUNT, MOTOR モータ ダイ	
68	FH6 – 1097 – 000		1	MOTOR, AC 36W モータ	MI4 J6112
69	FH2 – 9142 – 000		4	CONNECTOR コネクタ	
70	FH2 – 9143 – 000		1	CONNECTOR, SNAP TIGHT チュウケイ コネクタ	
71	FG2 – 7837 – 000		1	PHOTO – SENSOR ASSEMBLY フォト センサ ユニット	PS12 J6094
72	FS1 – 9255 – 000		1	SCREW,STEPPED,M4 ダンビス	
73	FS2 – 1469 – 000		2	BUSHING ブッシング	
74	FS5 – 2692 – 000		2	SPRING, TENSION ヒッパリ バネ	
75	FS5 – 2693 – 000		1	SPRING, TENSION ヒッパリ バネ	
76	FS5 – 2694 – 000		1	SPRING, TENSION ヒッパリ バネ	
77	FS5 – 2695 – 000		1	SPRING, COMPRESSION アッシュク バネ	
70	FS6 – 2113 – 000		1	SPRING, COMPRESSION アッシュク バネ	
79	FS6 – 2380 – 000		1	SPRING, COMPRESSION アッシュク バネ	

FIGURE 531 TRANSFER LIFTER ASSEMBLY 転写リフタ部

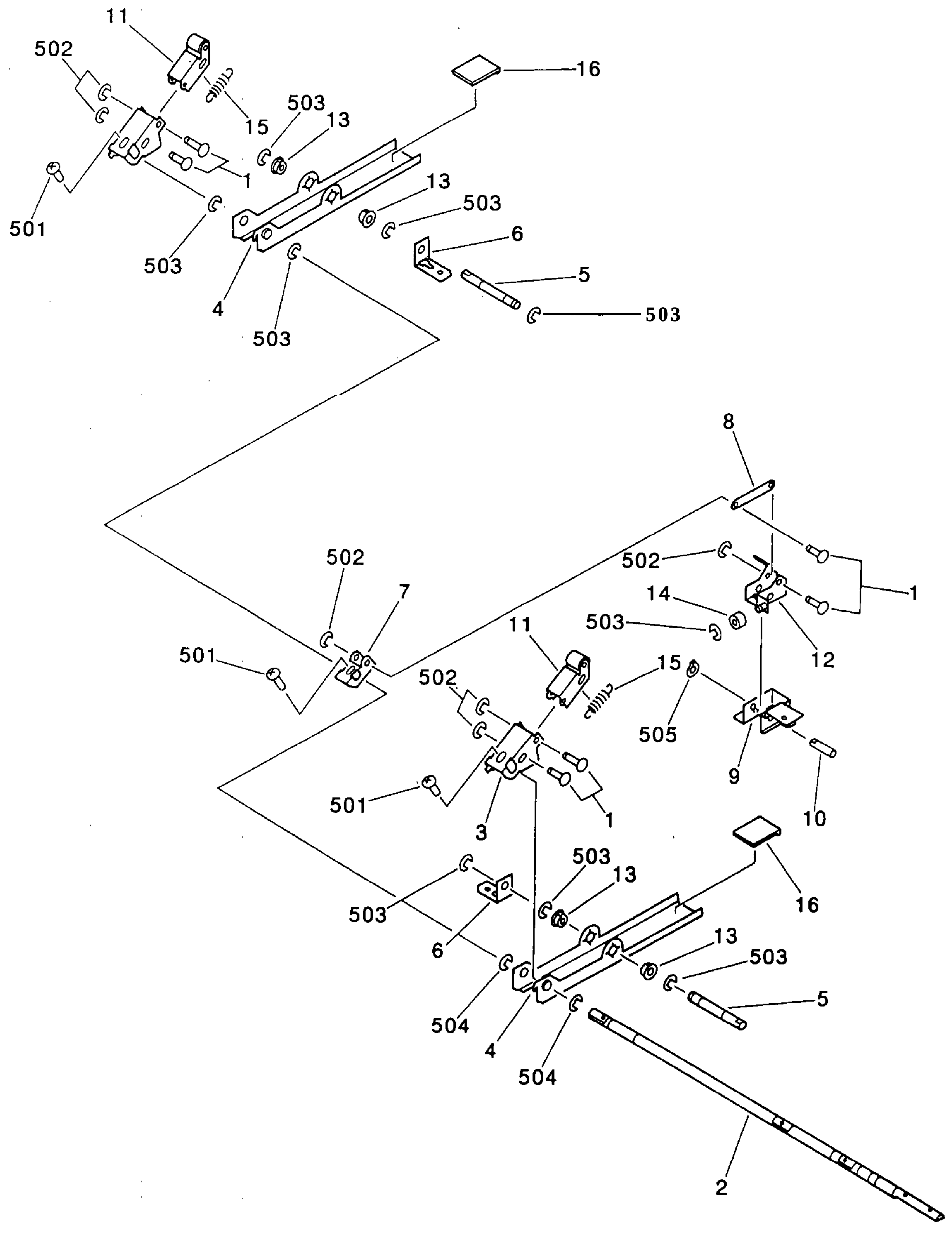

COPYRIGHT © 1997 CANON INC.

FIGURE KEY&NO.	PART NUMBER	RANK	QTY	DESCRIPTION	SERIAL NUMBER / REMARKS
531 –	FG5 – 4138 – 000		1	TRANSFER LIFTER ASSEMBLY テンシャ リフタ ブ	
1	FA5 – 9764 – 000		6	PIN バネカケ ピン	
2	FB2 – 3165 – 000		1	SHAFT, LEVER レバー ジク	
3	FB2 – 3167 – 000		2	ARM, LEVER, OUT レバー アーム(ソト)	
4	FB2 – 3168 – 000		2	PLATE, MOUNT シーソ ダイ	
5	FB2 – 3169 – 000		2	SHAFT シーソ ジク	
6	FB2 – 3170 – 000		2	MOUNT, SHAFT シーソ ジク シダイ	
7	FB2 – 3171 – 000		1	ARM, LINK リンク アーム	
8	FB2 – 3172 – 000		1	LINK, ARM リンク バン	
9	FB2 – 3174 – 000		1	MOUNT, SUPPORT アーム シダイ	
10	FB2 – 3160 – 000		1	SHAFT, ARM アーム ジク	
11	FF5 – 4198 – 000		2	ARM, LEVER, INNER レバアーム(ウチ)	
12	FF5 – 4201 – 000		1	ARM, STOP ストップ アーム	
13	FS1 – 1462 – 000		4	BUSHING ブッシング	
14	FS1 – 6193 – 000		1	ROLLER コロ	
15	FS5 – 2703 – 000		2	SPRING, TENSION ヒッパリ バネ	
16	FB3 – 6318 – 000		2	PLATE, SLIDER リフト スライダ	
501	XB2 – 8401 – 009		3	SCREW,W/WASHER,M4X10 バネツキ バインド ネジ	
502	XD2 – 1100 – 322		6	RING,E E リング	
503	XD2 – 1100 – 642		7	RING,E E リング	
504	XD2 – 1100 – 802		3	RING,E E リング	
505	XD2 – 2100 – 602		1	RING,GRIP 7 リップリン 7	

COPYRIGHT © 1997 CANON INC.

FIGURE 532 OIL CLEANING ASSEMBLY (1/2)
オイルクリーナ部(1/2)

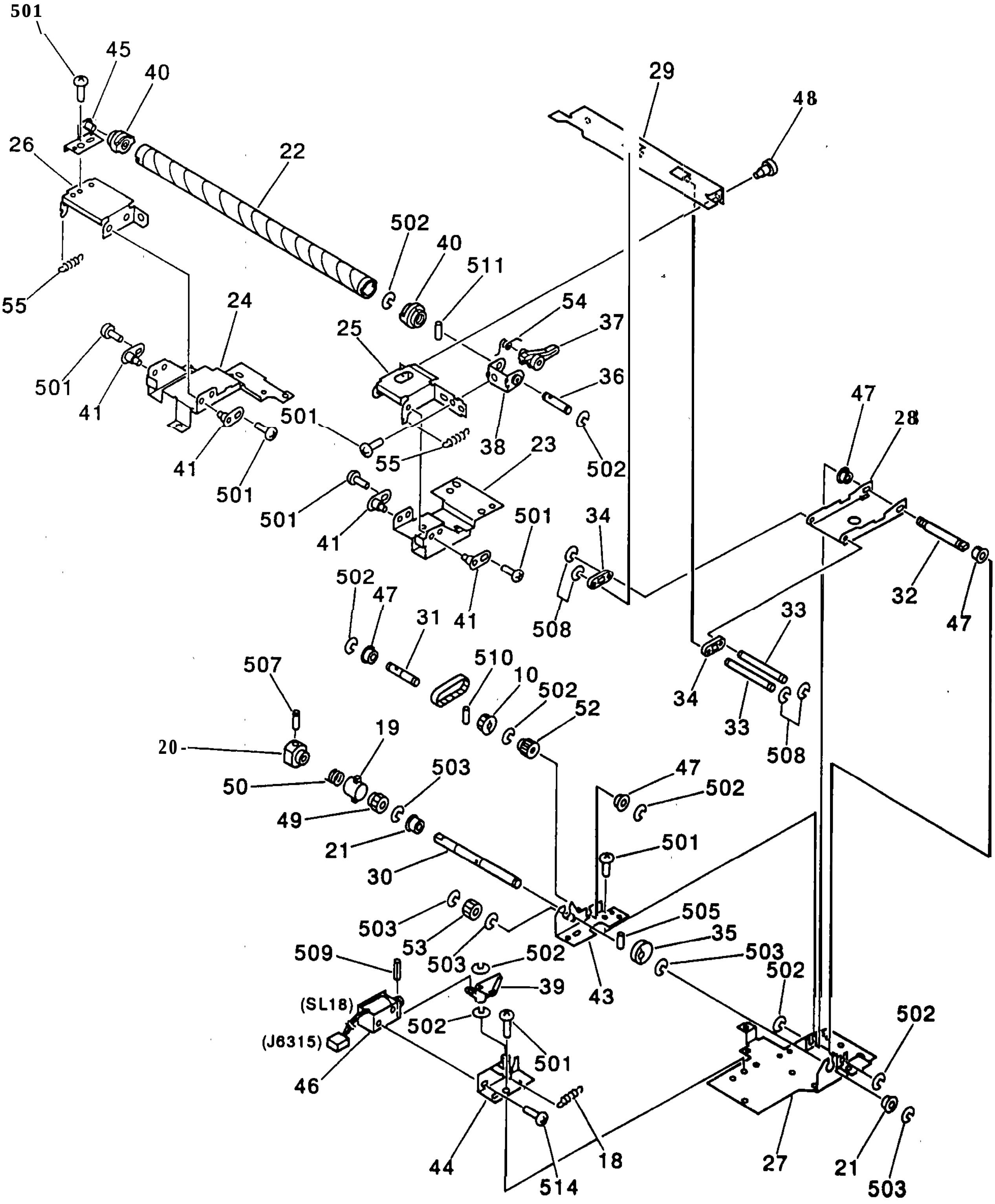

COPYRIGHT © 1997 CANON INC.

FIGURE 532 OIL CLEANING ASSEMBLY (2/2)
オイルクリーナ部(2/2)

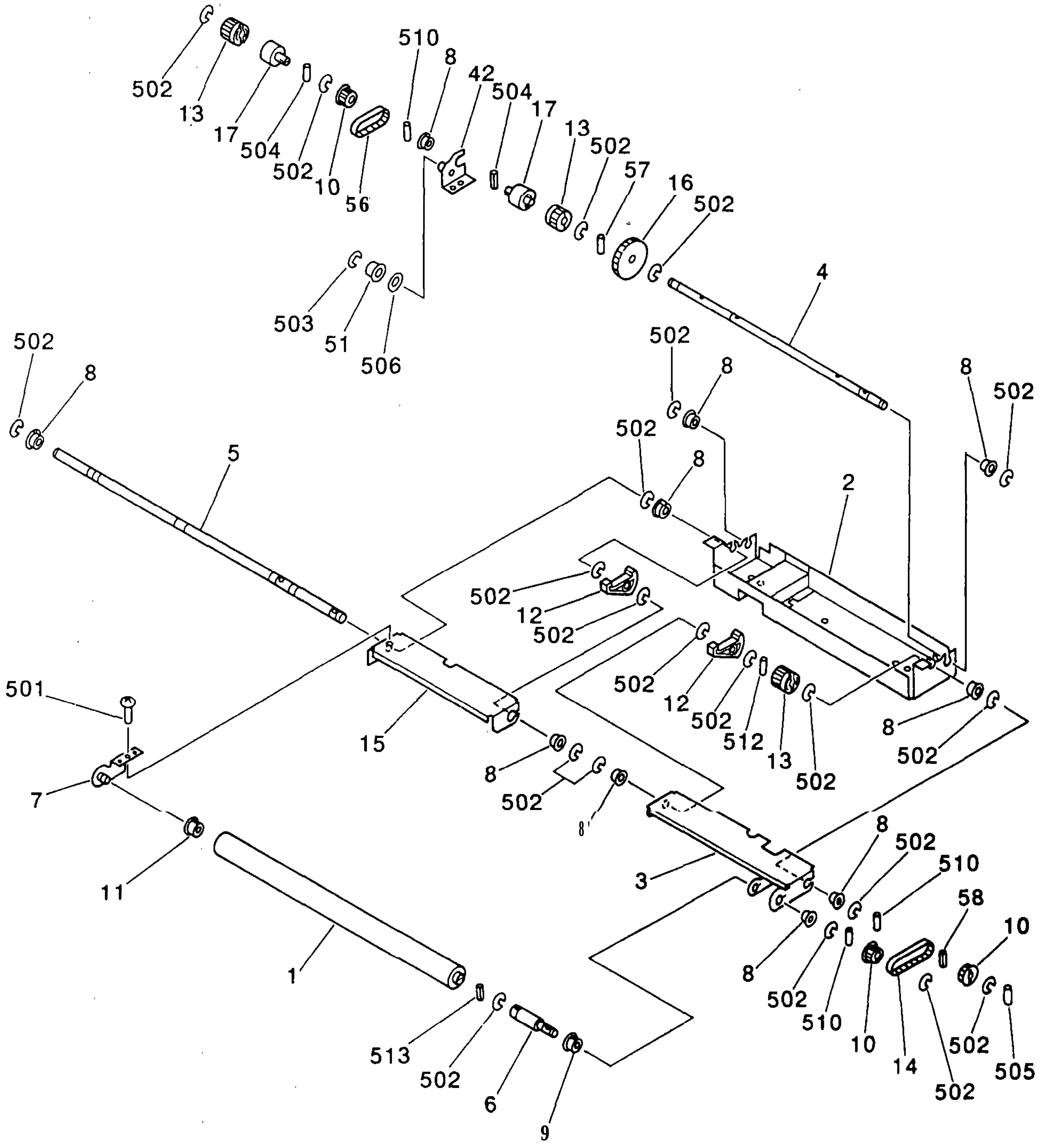

FIGURE KEY&NO.	PART NUMBER	RANK	QTY	DESCRIPTION	SERIAL NUMBER / REMARKS
532 –	FG5 – 4150 – 000		1	OIL CLEANING ASSEMBLY オイルクリーナブ	
1	FB3 – 3226 – 000		1	ROLLER, VF VFロール	
2	FB3 – 3229 – 000		1	PLATE, OIL CLEANING オイルクリーナキダイ	
3	FB3 – 3230 – 000		1	MOUNT, ROLL ロールダイ	
4	FB3 – 3232 – 000		1	SHAFT, PRESSURE カアツジク	
5	FB3 – 3233 – 000		1	SHAFT, INPUT ニュウリョクジク	
6	FB3 – 3234 – 000		1	SHAFT, DRIVE ロールクドウジク	
7	FF5 – 4202 – 000		1	PLATE, ROLL ロールシバン	
6	FS1 -1190-000		5	BUSHING ブッシング	
9	FS1 – 1462-000		1	BUSHING ブッシング	
10	FS2 – 3511 -000		4	PULLEY, 25T 25T プーリ	
11	FS5 – 1603 – 000		1	BUSHING ブッシング	
12	FS6 -0606 -000		2	GEAR, 37T 37T ギア	
13	FS6 – 0609 – 000		3	GEAR, 16T 16T ギア	
14	XF9 – 0561 – 000		1	TIMING BELT, B60S2MB0 タイミングベルト	
15	FB3 – 3921 -000		1	PLATE, ROLL, REAR ロールダイ(ウシロ)	
16	FS3 – 0505 -000		1	GEAR, 37T 37T ギア	
17	RA2 – 1562 -030		2	LIMITER, TORQUE トルクリミッタ	
16	97 – 5907 – 000		1	SPRING, TENSION ヒッパリバネ	
19	FA4 -6561 -000		1	RING, CLUTCH ACTION ハンカイテンセイギョカン	
20	FA9 -1954 -000		1	BOSS ボス	
21	FA9 – 2112 – 000		2	BUSHING ブッシング	
22	FB3 – 4065 – 000		1	ROLLER o - 5	
23	FB3 – 4066 – 000		1	PLATE, FRONT, SUB サブマエソクバン	
24	FB3 – 4067 – 000		1	PLATE, REAR, SUB サブウシロソクバン	
25	FB3 – 4066 – 000		1	PLATE, FRONT マエソクバン	
26	FB3 -4069 – 000		1	PLATE, REAR ウシロソクバン	
27	FB3 – 4071 – 000		1	MOUNT, DRIVE クドウキダイ	
28	FB3 – 4072 – 000		1	PLATE, CAM カムプレート	
29	FB3 – 4073 – 000		1	CROSSMEMBER ロールステイ	

COPYRIGHT © 1997 CANON INC.

FIGURE KEY&NO.		PART NUMBER	RANK	QTY	DESCRIPTION	SERIAL NUMBER / REMARKS
532 –	30	FB3 – 4075 – 000		1	SHAFT, CAM カム ジク	
	31	FB3 – 4076 – 000		1	SHAFT, INPUT ニュウリョク ジク	
	32	FB3 – 4077 – 000		1	SHAFT, PLATE カム プレート ジク	
	33	FB3 – 4070 – 000		2	SHAFT, LINK リン 3 ジク	
	34	FB3 – 4079 – 000		2	LINK リンク	
	35	FB3 – 4000 – 000		1	CAM, ROLLER ローラ カム	
	36	FB3 – 4001 – 000		1	SHAFT, ONE – WAY ワンウェイ ジク	
	37	FB3 – 4002 – 000		1	SHAFT, ROLL ロール カイテン ジク	
	38	FB3 – 4083 – 000		1	MOUNT, ONE – WAY ワンウェイ キダイ	
	39	FB3 – 4085 – 000		1	ARM, SOLENOID ソレノイド アーム	
	40	FB3 – 4007 – 000		2	BUSHING ブッシング	
	41	FF2 – 7174 – 000		4	PIN シジク	
	42	FF5 – 4702 – 000		1	MOUNT, TENSION テンション ダイ	
	43	FF5 – 4703 – 000		1	MOUNT, CAM カム クドウ ダイ	
	44	FF5 – 4704 – 000		1	MOUNT, SOLENOID ソレノイド ダイ	
	45	FF5 – 4705 – 000		1	PLATE, ROLL, REAR ロール シバン (ウシロ)	
	46	FH7 – 5316 – 000		1	SOLENOID, DC24V DC ソレノイド	SL18 J6315
	47	FS1 – 1401 – 000		4	BUSHING ブッシング	
	48	FS1 – 9070 – 000		2	SCREW,STEPPED,M4 ダンビス	
	49	FS2 – 0488 – 000		1	GEAR, 24T 24T ギア	
	50	FS2 – 2440 – 000		1	SPRING, CLUTCH クラッチ バネ	
	51	FS2 – 6458 – 000		1	ROLLER コロ	
	52	FS3 – 0522 – 000		1	GEAR, 16T 16-r ギア	
	53	FS5 – 0343 – 000		1	GEAR, 16T 16T ギア	
	54	FS6 – 2392 – 000		1	SPRING, TORSION ネジリ バネ	
	55	FS6 – 2393 – 000		2	SPRING, TENSION ヒッパリ バネ	
	56	XF9 – 0314 – 000		1	FIAT BELT, TIMING, 90T タイミング ベルト	
	57	XD9 – 0100 – 000		3	PIN,DOWEL ヘイ 73 ピン	
	58	XD9 – 0104 – 000		3	PIN,DOWEL ヘイコウ ピン	
	501	XB1 – 2400 – 609		21	SCREW,MACH.,TRUSS HEAD,M4X6 バインド ネジ	

FIGURE & KEY NO.	PART NUMBER	RANK	QTY	DESCRIPTION	SERIAL NUMBER / REMARKS
532 – 502	XD2 – 1100 – 502		A	RING,E E リング	
503	XD2 – 1100 – 642		A	RING,E E リング	
504	XD3 – 1200 – 102		2	PIN,SPRING スプリング ピン	
505	XD3 – 1200 – 142		[illegible]	PIN,SPRING スプリング ピン	
506	XD1 – 1108 – 239		[illegible]	SHIM ヒョウジュン ワッシャ	
507	XB6 – 2400 – 508		[illegible]	SETSCREW,M4X5 ❑ Yn9 アナツキトメネジ	
508	XD2 – 1100 -322		4	RING,E E リング	
509	XD3 – 1300 – 082		1	PIN,SPRING スプリング ピン	
510	XD3 – 2200 – 122		4	PIN,DOWEL ヘイコウ ピン	
511	XD3 – 2200 – 142		2	PIN,DOWEL ヘイコウ ピン	
512	XD3 – 2200 – 102		1	PIN,DOWEL ヘイコウ ピン	
513	XD3 – 1250 – 142		1	PIN,SPRING スプリング ピン	
514	XB6 – 7300 – 409		2	SCREW,TP,M3X4 TP ネジ	

COPYRIGHT © 1997 CANON INC.

FIGURE 535 TRANSFER FRAME ASSEMBLY (1/2) 転写枠部 (1/2)

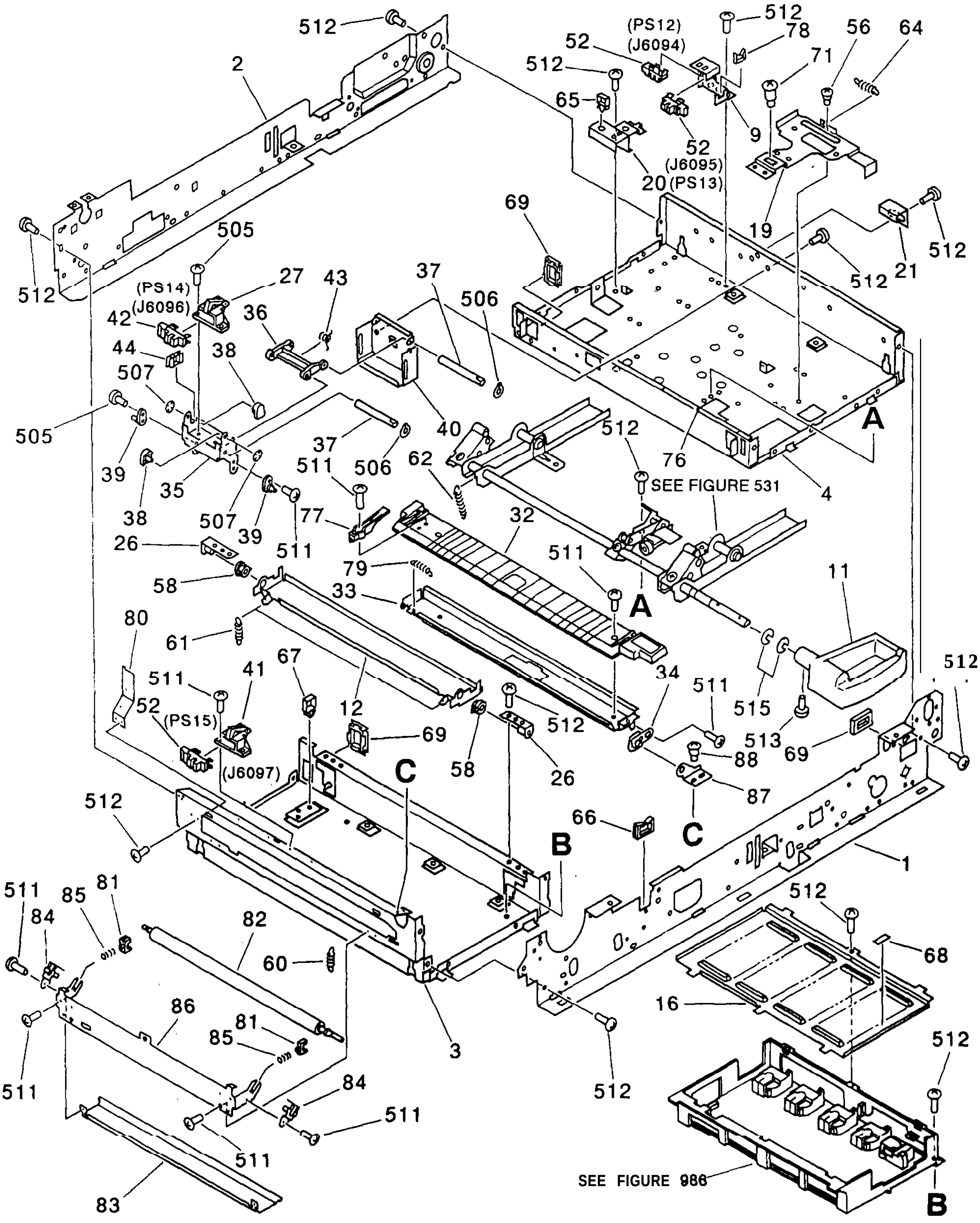

COPYRIGHT © 1997 CANON INC.
CANON COLOR LASER COPIER 1000 REV.1 MAR. 1997 PRINTED IN JAPAN (IMPRIME AU JAPON)

FIGURE 535 TRANSFER FRAME ASSEMBLY (2/2) 転写枠部 (2/2)

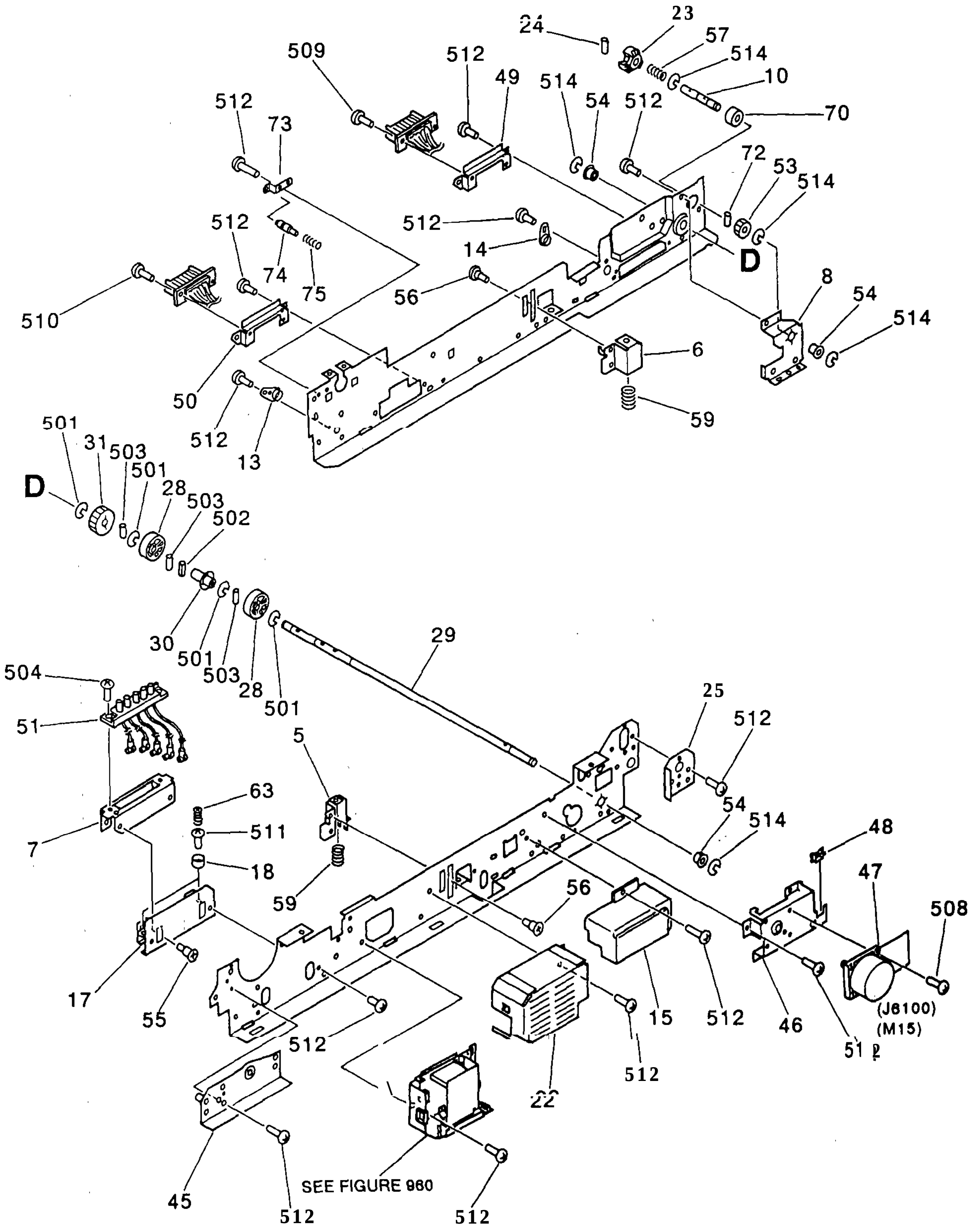

COPYRIGHT © 1997 CANON INC.

FIGURE KEY&NO.	PART NUMBER	RANK	QTY	DESCRIPTION	SERIAL NUMBER / REMARKS
535 –	NPN		RI	TRANSFER FRAME ASSEMBLY テンシャ ワク ブ	
1	FB2 – 3141 – 000		1	PLATE, FRAME, LOWER, FRONT ワク ソクバン (シタ マエ)	
2	FB2 – 3142 – 000		1	PLATE, FRAME, LOWER, REAR 7 3 ソクバン (シタウシロ)	
3	FB2 – 3143 – 000		1	CROSSMEMBER, FRAME, LEFT ワク ステイ (ヒダリ)	
4	FB2 – 3144 – 000		1	CROSSMEMBER, FRAME, RIGHT ワク ステイ (ミギ)	
5	FB2 – 3146 – 000		1	MOUNT, SUPPORT, FRONT アシスト ダイ (マエ)	
6	FB2 – 3147 – 000		1	MOUNT, SUPPORT, REAR アシスト ダイ (ウシロ)	
7	FB2 – 3152 – 000		1	MOUNT, CONNECTOR チュウケイ コネクタ ダイ	
8	FB2 – 3153 – 000		1	MOUNT, L DRIVE L クドウ ダイ	
9	FB2 – 3157 – 000		1	MOUNT, CAM SENSOR カム センサ ダイ	
10	FB2 – 3158 – 000		1	SHAFT, INPUT ニュウリョク ジク	
11	FB2 – 3159 – 000		1	LEVER, LIFTER リフタ レバー	
12	FB2 – 3162 – 000		1	PLATE, CLEANING, LIFTER クリーナ リフトバン	
13	FB2 – 3864 – 000		1	SUPPORT, PIN, 1 ジクウケ (1)	
14	FB2 – 3665 – 000		1	SUPPORT, PIN, 2 ジク ウケ (2)	
15	FB2 – 3961 – 000		1	COVER, FIXING LEVER, LOWER テンシャ レバー シタ カバー	
16	FB2 – 4145 – 000		1	COVER, HV HV フタ	
17	FB2 – 4146 – 000		1	MOUNT, CONNECT チュウケイ ウケ ダイ	
18	FB2 – 4147 – 000		2	MOUNT, SPRING バネ ダイ	
19	FB2 – 4148 – 000		1	PLATE, SHUTTER シャッタ	
20	FB2 – 4149 – 000		1	MOUNT, CABLE コード ダイ	
21	FB3 – 3227 – 000		1	PLATE, STOP, SENSOR センサ ストッパ	
22	FB3 – 3413 – 000		1	COVER. DRIVE ドライバ カバー	
23	FC1 – 4922 – 000		1	COUPLING カップリング	
24	XD9 – 0108 – 000		1	PIN, DOWEL ヘイコウ ピン	
25	FF5 – 4196 – 000		1	PLATE, POSITIONING イチ ギメ バン	
26	FF5 – 4107 – 000		2	SUPPORT, LIFT リフト シジバン	
27	F4 – 2842 – 070		1	ARM, SENSOR センサ アーム	(Same as item 41.)
28	FB2 – 3154 – 000		2	CAM, LIFTER リフタ カム	
29	FB2 – 3155 – 000		1	SHAFT, LIFTER リフタ カム ジク	

COPYRIGHT © 1997 CANON INC.

FIGURE KEY&NO.	PART NUMBER	RANK	QTY	DESCRIPTION	SERIAL NUMBER / REMARKS
535 – 30	FB2 – 3156 – 000		1	PLATE, SENSOR カム センサ バン	
31	FS5 – 0398 – 000		1	GEAR, 40T 40T ギア	
32	FB2 – 3148 – 000		1	GUIDE, SEPARATION ブンリ ガイド	
33	FB2 – 4142 – 000		1	PLATE, GUIDE ガイド ダイ	
34	FF5 – 4200 – 000		1	PLATE, SUPPORT ガイド シバン	
35	FB2 – 3181 – 000		1	PLATE, SENSOR センサ シバン	
36	FB2 – 3182 – 000		1	LINK, ARM ショウコウ リンク	
37	FB2 – 3183 – 000		2	SHAFT, SLIDE スライド ジク	
38	FB2 – 3184 – 000		2	BLOCK, SLIDE スライド シュー	
39	FB2 – 3185 – 000		2	HOLDER, SLIDE ホルダ スライド	
40	FB3 – 3226 – 020		1	PLATE, SENSOR, REAR レジ ウシロ センサ ダイ	
41	FF2 – 2842 – 070		1	ARM, SENSOR センサ アーム	
42	FH7 – 7326 – 000		1	PHOTO – INTERRUPTER フォトインタラプタ	PS14 J6096
43	FS6 – 2109 – 020		1	SPRING, TORSION ネジリ バネ	
44	WT2 – 5056 – OOC		2	CLIP, CABLE I ッジ サドル	
45	FF5 – 4204 – 000		1	PLATE, POSITIONING テンシャ シンギメ バン	
46	FF5 – 4203 – 000		1	MOUNT, MOTOR オイル クリ－ニング モータ ダイ	
47	FH6 – 1114 – 000		1	MOTOR, DC 7.28W モータ	MI5 J6100
48	WT2 – 0241 – 000		1	CLIP, CABLE I ッジ サドル	
49	FB2 – 3145 – 000		1	PLATE, DC CONNECTOR DC コネクタダイ	
50	FB2 – 3145 – 000		1	PLATE, DC CONNECTOR DC コネクタ ダイ	
51	FH2 – 9144 – 000		1	CONNECTOR, SNAP TIGHT チュウケイ コネクタ	
52	FH7 – 7326 – 000		3	PHOTO – INTERRUPTER フォトインタラプタ	PS12,13,15 J6094,6095,6097
53	FS1 – 0805 – 000		1	GEAR, 18T 18T ギア	
54	FS1 – 1482 – 000		3	BUSHING ブッシング	
55	FS1 – 9076 – 000		4	SCREW,STEPPED,M4 ダンビス	
56	FS2 – 9012 – 000		6	SCREW,STEPPED,M2.2 ダンビス	
57	FS4 – 2122 – 000		1	SPRING, COMPRESSION アッシュク バネ	
58	FS1 -1190-000		2	BUSHING ブッシング	
59	FS5 – 2699 – 000		2	SPRING, COMPRESSION アッシュク バネ	

FIGURE KEY&NO.	PART NUMBER	RANK	CTY	DESCRIPTION	SERIAL NUMBER / REMARKS
535 – 60	FS5 – 2700 – 000		1	SPRING, TENSION ヒッパリ バネ	
61	FS5 – 2701 – 000		2	SPRING, TENSION ヒッパリ バネ	
62	FS6 – 2108 – 000		2	SPRING, TENSION ヒッパリ バネ	
63	FS6 – 2110 – 000		2	SPRING, COMPRESSION アッシュク バネ	
64	FS6 – 2111 - 000		1	SPRING, TENSION ヒッパリ バネ	
65	wT2 – 0317 – 000		21	CLIP, CABLE ロッキング ワイヤ サドル	
66	WT2 – 0482 – 000		1	CLIP, CABLE エッジ サドル	
67	WT2 – 5018 – 000		6	CLIP, CABLE ロッキング ワイヤ サドル	
68	ME1 – 0038 – 000		1	LABEL, "WARNING, HIGH VOLTAGE" コウアツ チュウイ ラベル	
69	WT2 – 5098 – 000		3	CLIP, CABLE エッジ サドル	
70	XG9 – 0013 – 000		1	BEARING, BALL ボール ベアリング	
71	FS2 – 9001 – 000		1	SCREW,STEPPED,M4 ダン ビス	
72	XD9 – 0104 – 000		1	PIN,DOWEL ヘイコウ ピン	
73	FB3 – 6794 – 000		1	PLATE, SEPARATION ブンリ シバン	
74	FB3 – 6796 – 000		1	PIN, SEPARATION ブンリ シジク	
75	FS6 – 2399 – 000		1	SPRING, COMPRESSION アッシュク バネ	
76	FB3 – 7087 – 000		1	SHEET シート	
77	FB3 – 7094 – 000		1	GUIDE ガイド アシスト	
78	WT2 – 5035 – 000		1	CLIP, CABLE エッジ サドル	
79	97 – 5527 – 000		1	SPRING, TENSION タイデンセン ヒッパリ バネ	
80	FB3 – 7599 – 000		1	COVER, CABLE ソクセン カバー	
81	FB3 – 3081 – 000		2	BUSHING ブッシング	
82	FB3 – 3080 – 000		1	ROLLER, TRANSFER ローラ	
83	FB3 – 7597 – 000		1	CROSSMEMBER ステイ	
84	FB3 – 7598 – 000		2	COVER, BUSHING ジクウケ カバー	
65	FS5 – 2698 – 000		2	SPRING, COMPRESSION アッシュク バネ	
66	FB3 – 7596 – 000		1	MOUNT, ROLLER ローラ ダイ	
87	FB3 – 9464 – 000		1	PLATE, ADJUSTING チョウセイ バン	
88	FS5 – 9144 – 000		1	SCREW, STEPPED, M3X1.5 ダンビス	
501	XD2 – 1100 – 642		4	RING,E E リング	

COPYRIGHT © 1997 CANON INC.

FIGURE KEY&NO.		PART NUMBER	RANK	QTY	DESCRIPTION	SERIAL NUMBER /REMARKS
535 –	502	XD3 – 1200 – 102		1	PIN,SPRING スプリングピン	
	503	XD3 – 2200 – 162		3	PIN,DOWEL ヘイコウピン	
	504	XB1 – 2300 – 609		3	SCREW,MACH.,TRUSS HEAD,M3X6 バインドネジ	
	505	XB1 – 2300 – 808		4	SCREW,MACH.,TRUSS HEAD,M3X6 バインドネジ	
	506	XD2 – 2100 – 402		2	RING,GRIP グリップリング	
	507	XD2 – 2300 – 402		2	RING,TOOTHED LOCK ハツキトメワ	
	508	XB1 – 2301 – 009		4	SCREW,MACH.,TRUSS HEAD,M3X10 バインドネジ	
	509	XB1 – 2300 – 809		2	SCREW,MACH.,TRUSS HEAD,M3X8 バインドネジ	
	510	XB1 – 2300 – 809		2	SCREW,MACH.,TRUSS HEAD,M3X8 バインドネジ	
	511	XB1 – 2300 – 609		AR	SCREW,MACH.,TRUSS HEAD,M3X6 バインドネジ	
	512	XB1 – 2400 – 609		AR	SCREW,MACH.,TRUSS HEAD,M4X6 バインドネジ	
	513	XB1 – 2401 – 009		2	SCREW,MACH.,TRUSS HEAD,M4X10 バインドネジ	
	514	XD2 – 1100 – 642		AR	RING,E Eリング	
	515	XD2 – 1100 – 802		3	RING,E Eリング	

FIGURE 537 TRANSFER CLEANING ASSEMBLY
転写クリーナ部

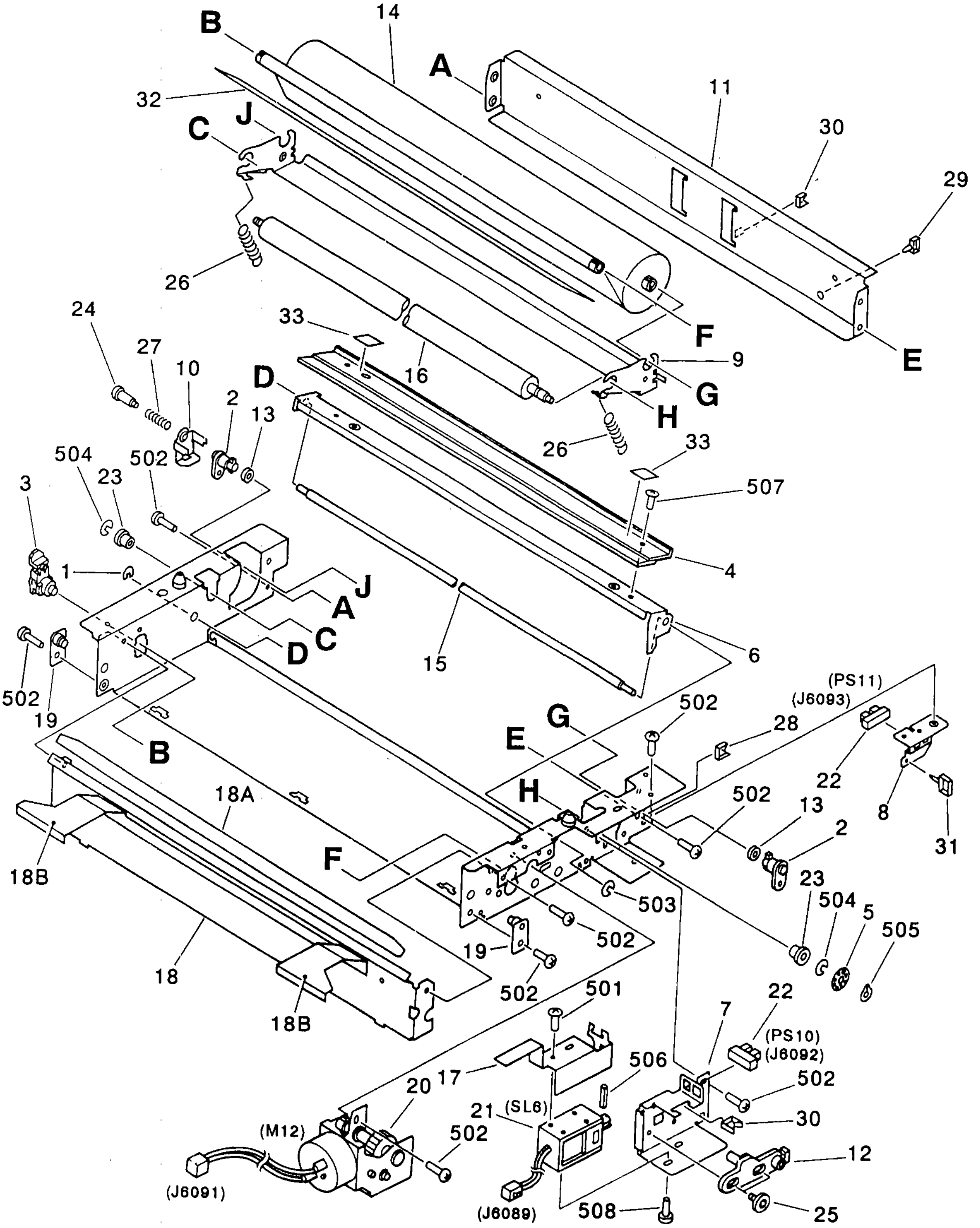

COPYRIGHT © 1997 CANON INC.

FIGURE & KEY NO.	PART NUMBER	RANK	Q'TY	DESCRIPTION	SERIAL NUMBER / REMARKS
537 –	FG5 – 4153 – 000		1	TRANSFER CLEANING ASSEMBLY テンシャ クリーナ ブ	
1	FA3 – 8727 – 000		1	RING, RETAINING トメ ワ	
2	FA3 – 8786 – 000		2	PLATE, PIN ピン シバン	
3	FB1 – 6835 – 020		1	PIN ウェブセット ジク	
4	FB2 – 2887 – 000		1	BLADE, CLEANING クリーニング ブレード	
5	FB2 – 3188 – 000		1	PLATE, SENSOR センサ バン	
6	FB2 – 3189 – 000		1	MOUNT, BLADE ブレード ダイ	
7	FB2 – 3190 – 000		1	MOUNT, SOLENOID ソレノイド ダイ	
8	FB2 – 3191 – 000		1	MOUNT, SENSOR センサ ダイ	
9	FB2 – 3192 – 000		1	PLATE, PRESSURE カアツ バン	
10	FB2 – 3193 – 000		1	PLATE, STOP ストッパ	
11	FB2 – 3195 – 000		1	CROSSMEMBER ステイ	
12	FB2 – 3198 – 000		1	BLOCK, SLIDE スライド ブロック	
13	FB2 – 3200 – 000		2	RUBBER, FRICTION マサツ ゴム	
14	FB2 – 3201 – 000		1	BELT, TRANSFER CLEANING ウェブ	
15	FB2 – 3202 – 000		1	SHAFT, GUIDE ガイド ジク	
16	FB2 – 3203 – 000		1	ROLLER, TRANSFER テンシャ ローラ	
17	FB2 – 3204 – 000		1	PLATE, CONNECTOR コネクタ ダイ	
18	FF5 – 4288 – 000		1	PLATE, SEAL シール バン	
18A	FA5 – 9938 – 000		1	SHEET, SWEEPER スクイ シート	
18B	FB3 – 7618 – 000		2	SHEET, 1 シート (1)	
19	FF5 – 4289 – 000		2	PIN, SUPPORT シジ バン	
20	FH6 – 1106 – 000		1	MOTOR, DC 24V DC モータ	M12 J6091
21	FH7 – 5515 – 000		1	SOLENOID ソレノイド	SL6 J6089
22	FH7 – 7326 – 000		2	PHOTO – INTERRUPTER フォトインタラプタ	PS10,11 J6092,6093
23	FS1 – 1465 – 000		2	BUSHING ブッシング	
24	FS1 – 9121 – 000		1	SCREW,STEPPED,M3X3 ダンビス	
25	FS2 – 9012 – 000		2	SCREW,STEPPED,M2.2 ダンビス	
26	FS5 – 2704 – 000		2	SPRING, TENSION ヒッパリ バネ	
27	FS5 – 2706 – 000		1	SPRING, COMPRESSION アッシュク バネ	

COPYRIGHT © 1997 CANON INC.

FIGURE & KEY NO.	PART NUMBER	RANK	Q'TY	DESCRIPTION	SERIAL NUMBER / REMARKS
537 – 28	WT2 – 0204 – 000		1	CLIP, CABLE エッジサドル	
29	WT2 – 0317 – 000		1	CLIP, CABLE ロッキングワイヤサドル	
30	WT2 – 5035 – 000		2	CLIP, CABLE エッジサドル	
31	WT2 – 5026 – 000		3	CLIP, CABLE クランプ	
32	FB2 – 3205 – 000		1	SHEET シート	
33	FB3 – 6314 – 000		2	SEAL シール	
501	XB1 – 2300 – 409		4	SCREW,MACH.,TRUSS HEAD,M3X4 バインドネジ	
502	XB1 – 2400 – 609		14	SCREW,MACH.,TRUSS HEAD,M4X6 バインドネジ	
503	XD2 – 1100 – 502		2	RING,E E リング	
504	XD2 – 1100 – 642		2	RING,E E リング	
505	XD2 – 2100 – 602		1	RING,GRIP グリップリング	
506	XD3 – 1300 – 182		1	PIN,SPRING スプリングピン	
507	XB1 – 2300 – 609		2	SCREW,MACH.,TRUSS HEAD;M3X6 バインドネジ	
508	XB6 – 7300 – 409		2	SCREW,TP,M3X4 TP ネジ	

COPYRIGHT © 1997 CANON INC.

FIGURE 550 PRIMARY CORONA ASSEMBLY
1 次帯電器

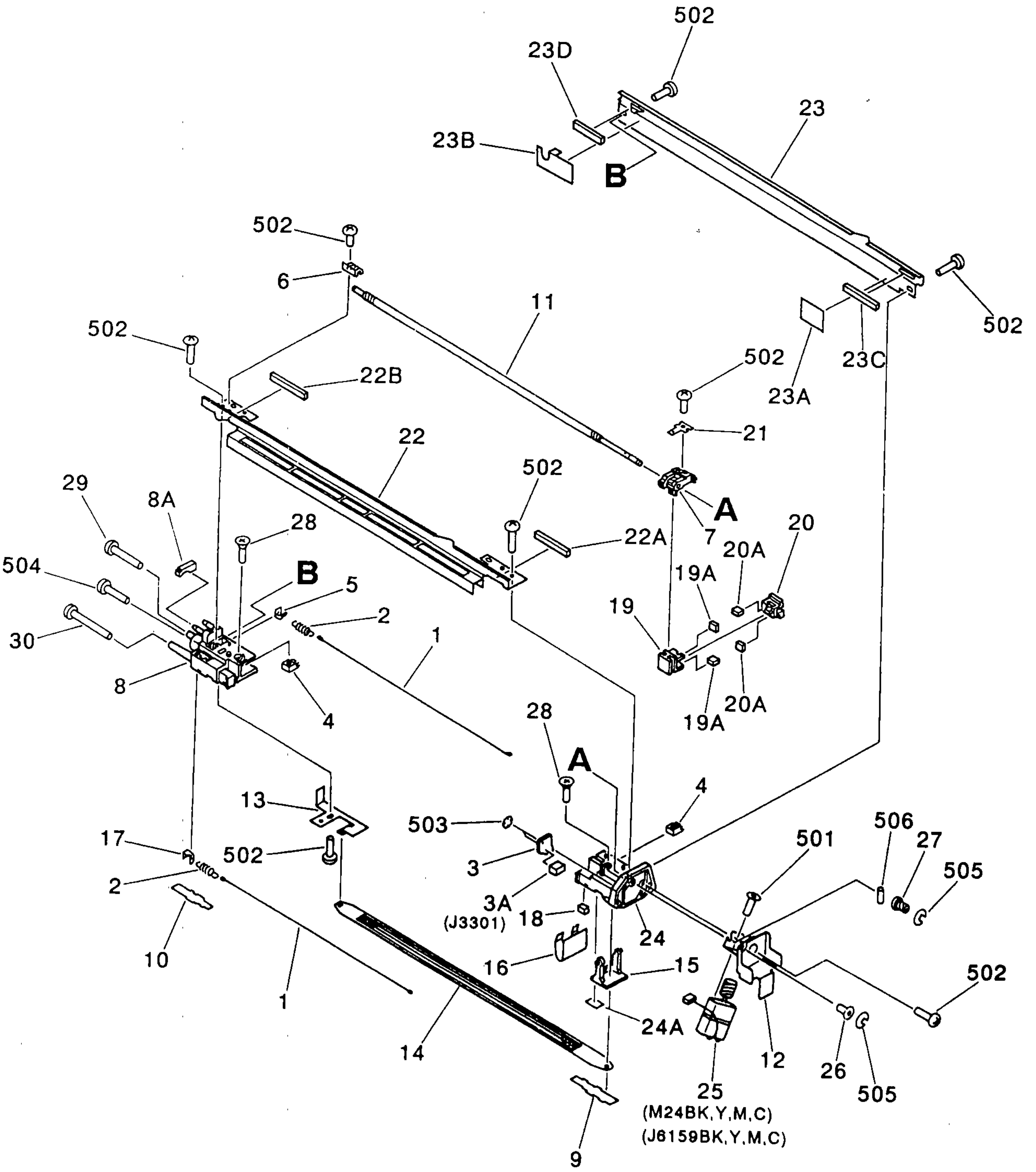

COPYRIGHT © 1997 CANON INC.

FIGURE & KEY NO.	PART NUMBER	RANK	Q'TY	DESCRIPTION	SERIAL NUMBER / REMARKS
550 –	FG5 – 4089 – 020		4	PRIMARY CORONA ASSEMBLY 1ジ タイデンキ	
1	FY3 – 0030 – 000		AR	WIRE, CORONA, 0.06MM (20M) タイデンセン	200V
	FY3 – 0040 – 000		AR	WIRE, CORONA, 0.06MM (20M) タイデンセン	230/240V
2	97 – 5527 – 000		2	SPRING, TENSION タイデンセン ヒッパリ バネ	
3	FG5 – 4254 – 000		1	WCM BOARD PCB ASSEMBLY WCM ボード	
3A	VS1 – 5517 – 002		1	CONNECTOR, 2P, MALE コネクタ (オス)	J3301
4	FA3 – 2118 – 000		2	GUIDE, CORONA WIRE タイデンセン イチギメ	
5	FA4 – 8917 – 000		1	TERMINAL, CORONA WIRE タイデン デンキョク	
6	FB2 – 0429 – 000		1	SUPPORT, SCREW スクリュ ウケ ダイ	
7	FB2 – 0430 – 000		1	CLEANING, WIRE, 1 ワイヤ クリーナ (1)	
8	FF5 – 5413 – 000		1	BLOCK, REAR 1ジ ウシロ ブロック	
8A	FB3 – 5610 – 000		1	SEAL, BLOCK ブロック シール	
9	FB2 – 2952 – 000		1	COVER, FRONT フタ (マエ)	
10	FB2 – 2953 – 000		1	COVER, REAR フタ (ウシロ)	
11	FB2 – 2954 – 000		1	SCREW, CLEANING リード ネジ	
12	FB2 – 2955 – 000		1	MOUNT, MOTOR モータ シバン	
13	FB2 – 2957 – 000		1	PLATE, GRID グリッド キュウデン バン	
14	FB2 – 2958 – 000		1	GRID グリッド	
15	FB2 – 2959 – 000		1	LEVER, GRID グリッド レバー	
16	FB2 – 2960 – 000		1	SPRING, LEAF イタ バネ	
17	FB2 – 2964 – 000		1	TERMINAL, CORONA WIRE タイデン デンキョク	
18	FB2 – 2965 – 000		1	PLATE, RUBBER ボウシン コマ	
19	FF2 – 3551 – 000		1	BLOCK, CLEANING スライダ	
19A	FA6 – 4543 – 000		2	PAD, WIRE CLEANING クリーニング パット	
20	FF2 – 3552 – 000		1	HOLDER, FELT フェルト ホルダ	
20A	FA6 – 4543 – 000		2	PAD, WIRE CLEANING クリーニング パット	
21	FF5 – 2219 – 020		1	PIN, RELEASE クドウ カイジョ ピン	
22	FF5 – 4338 – 000		1	PLATE, SHIELD, UPPER シールド (ウエ)	
22A	FB3 – 1312 – 000		1	SEAL, CORONA タイデンキ シール	
22B	FB3 – 5609 – 000		1	SEAL, CORONA, 2 タイデンキ シール (2)	

FIGURE & KEY NO.	PART NUMBER	RANK	Q'TY	DESCRIPTION	SERIAL NUMBER / REMARKS
550 – 23	FF5 – 4339 – 000		1	PLATE, SHIELD, RIGHT シールド(ミギ)	
23A	FB2 – 2950 – 000		1	SHEET, FRONT 1ジ シート(マエ)	
23B	FB2 – 2951 – 000		1	SHEET, REAR 1ジ シート(ウシロ)	
23C	FB3 – 1312 – 000		1	SEAL, CORONA タイデンキ シール	
23D	FB3 – 5609 – 000		1	SEAL, CORONA, 2 タイデンキ シール (2)	
24	FF5 – 4340 – 000		1	BLOCK, FRONT 1ジ マエ ブロック	
24A	FB3 – 7541 – 000		1	SHEET シート	
25	FG2 – 7722 – 000		1	MOTOR, DC24V モータ	M24BK,Y,M,C J6159BK,Y,M,C
26	FS1 – 1376 – 000		1	BUSHING ブッシング	
27	FS5 – 0715 – 000		1	GEAR, 14T 14T ギア	
28	XA9 – 0014 – 000		2	SCREW, INSUL., C.S.HEAD, M4X12 ゼツエン ビス	
29	XA9 – 0252 – 000		1	SCREW, MACH., TRUSS HEAD,M3X40 バインド ネジ	
30	XA9 – 0350 – 000		1	SCREW,MACH.,TRUSS HEAD,M3X50 バインド ネジ	
501	XB1 – 2200 – 409		2	SCREW,MACH.,TRUSS HEAD,M2X4 バインド ネジ	
502	XB1 – 2300 – 409		8	SCREW,MACH.,TRUSS HEAD,M3X4 バインド ネジ	
503	XD2 – 2300 – 202		2	RING,TOOTHED LOCK ハツキ トメワ	
504	XB1 – 2303 – 007		1	SCREW,MACH.,TRUSS HEAD,M3X30 バインド ネジ	
505	XD2 – 1100 – 322		2	RING,E E リング	
506	XD3 – 2160 – 082		1	PIN,DOWEL ヘイコウ ピン	

COPYRIGHT © 1997 CANON INC.

FIGURE 570 PRE FIXING CORONA ASSEMBLY
定着前帯電器

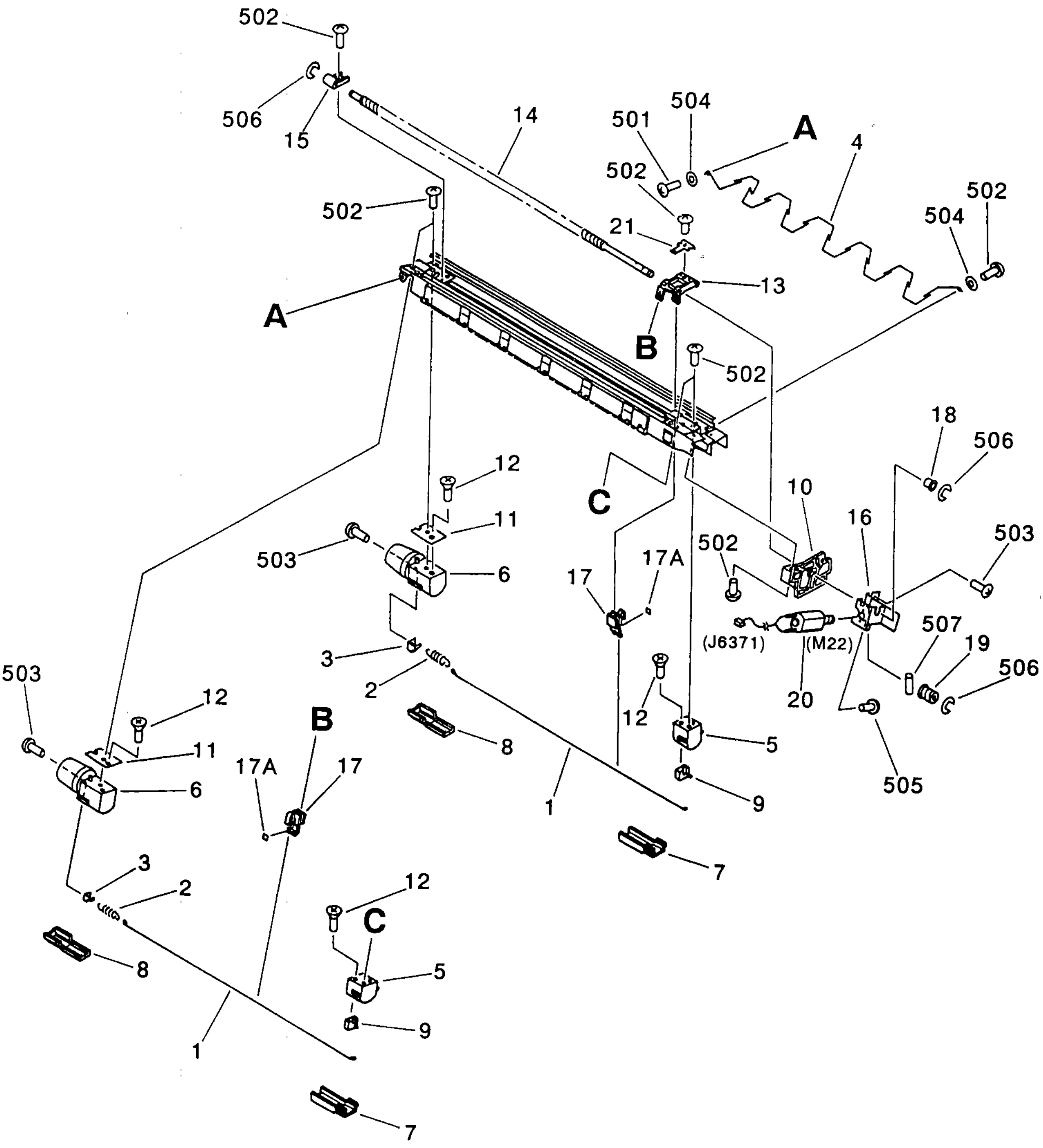

 COPYRIGHT © 1997 CANON INC.

FIGURE & KEY NO.	PART NUMBER	RANK	Q'TY	DESCRIPTION	SERIAL NUMBER / REMARKS
570 –	FG5 – 4142 – 000		1	PRE FIXING CORONA ASSEMBLY テイチャク マエ タイデンキ	
1	FY3 – 0030 – 000		AR	WIRE, CORONA, 0.06MM (20M) タイデンセン	200V
	FY3 – 0040 – 000		AR	WIRE, CORONA, 0.06MM (20M) タイデンセン	230/240V
2	97 – 5527 – 000		2	SPRING, TENSION タイデンセン ヒッパリ バネ	
3	FA4 – 8917 – 000		2	TERMINAL, CORONA WIRE タイデン デンキョク	
4	FA5 – 1876 – 000		1	WIRE, AMIRAN 0.148MM (50M) テグス	
5	FB3 – 7580 – 000		2	HOUSING, FRONT ブロック (マエ)	
6	FB3 – 7581 – 000		2	HOUSING, REAR ブロック (ウシロ)	
7	FB3 – 7582 – 000		2	COVER, FRONT フタ (マエ)	
8	FB3 – 7583 – 000		2	COVER, REAR フタ (ウシロ)	
9	FB3 – 7558 – 000		4	GUIDE, CORONA WIRE イチギメ ガイド	
10	FB2 – 3177 – 000		1	KNOB, TRA./SEP. テンシャ/ブンリ トッテ	
11	FB2 – 3179 – 000		2	SEAL, AUXILIARY, REAR ホジョ シール (ウシロ)	
12	XA9 – 0472 – 000		4	SCREW, MACH. C.S HEAD, M3X16 サラ ネジ	
13	FB3 – 6766 – 000		1	PAD, WIRE CLEANING ワイヤ クリーナ	
14	FB3 – 6768 – 000		1	SCREW スクリュ	
15	FB3 – 6769 – 000		1	BUSHING ブッシング	
16	FB3 – 6770 – 000		1	MOUNT, MOTOR モータ シバン	
17	FF5 – 5517 – 000		2	HOLDER, PAD パッド ホルダ	
17A	FB3 – 6767 – 000		1	PAD, CLEANING クリーニング パッド	
18	FS1 – 1376 – 000		1	BUSHING ブッシング	
19	FS5 – 0715 – 000		1	GEAR, 14T 14T ギア	
20	FG2 – 7722 – 000		1	MOTOR, DC24V モータ	M22 J6371
21	FF5 – 2219 – 020		1	PIN, RELEASE クドウ カイジョ ピン	
501	XB1 – 2300 – 409		2	SCREW,MACH.,TRUSS HEAD,M3X4 バインド ネジ	
502	XB1 – 2300 – 609		AR	SCREW,MACH.,TRUSS HEAD,M3X6 バインド ネジ	
503	XB1 – 2301 – 602		2	SCREW,MACH.,TRUSS HEAD,M3X16 バインド ネジ	
504	XD1 – 2100 – 307		2	WASHER,PLAIN ヒラ ザガネ	
505	XB1 – 2200 – 409		2	SCREW,MACH.,TRUSS HEAD,M2X4 バインド ネジ	
506	XD2 – 1100 – 322		3	RING,E E リング	

COPYRIGHT © 1997 CANON INC.

FIGURE & KEY NO.	PART NUMBER	RANK	Q'TY	DESCRIPTION	SERIAL NUMBER / REMARKS
570 – 507	XD3 – 2160 – 082		1	PIN,DOWEL ヘイコウ ピン	

COPYRIGHT © 1997 CANON INC.

FIGURE 620 HOPPER MOUNT ASSEMBLY (1/2)
ホッパ台部 (1/2)

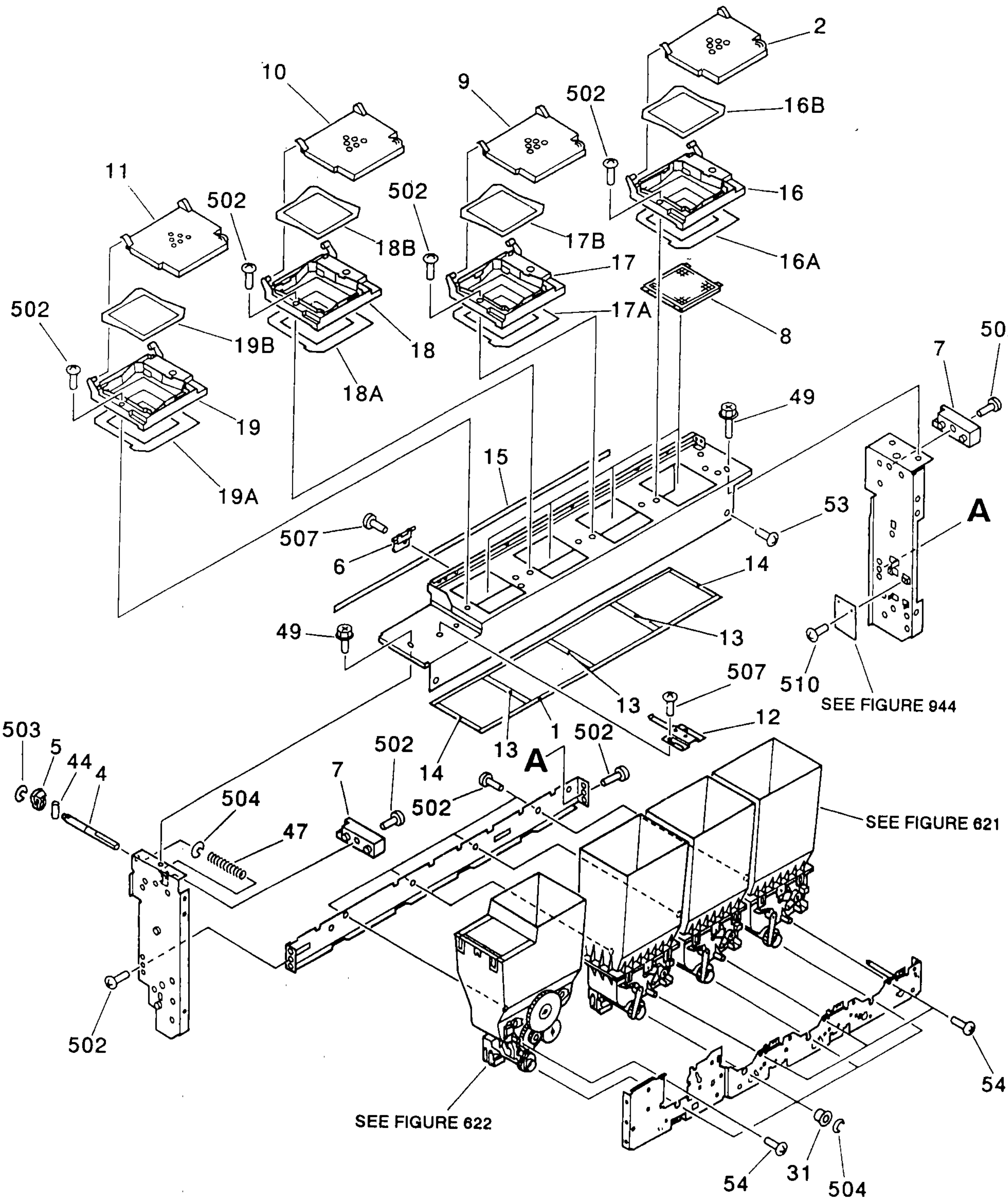

NOTE : This assembly does not include the parts shown with key No. 6 and 54.

注 ： このユニットに、 Key No. 6, 54の部品は含まれません。

COPYRIGHT © 1997 CANON INC.

FIGURE 620 HOPPER MOUNT ASSEMBLY (2/2)
ホッパ台部 (2/2)

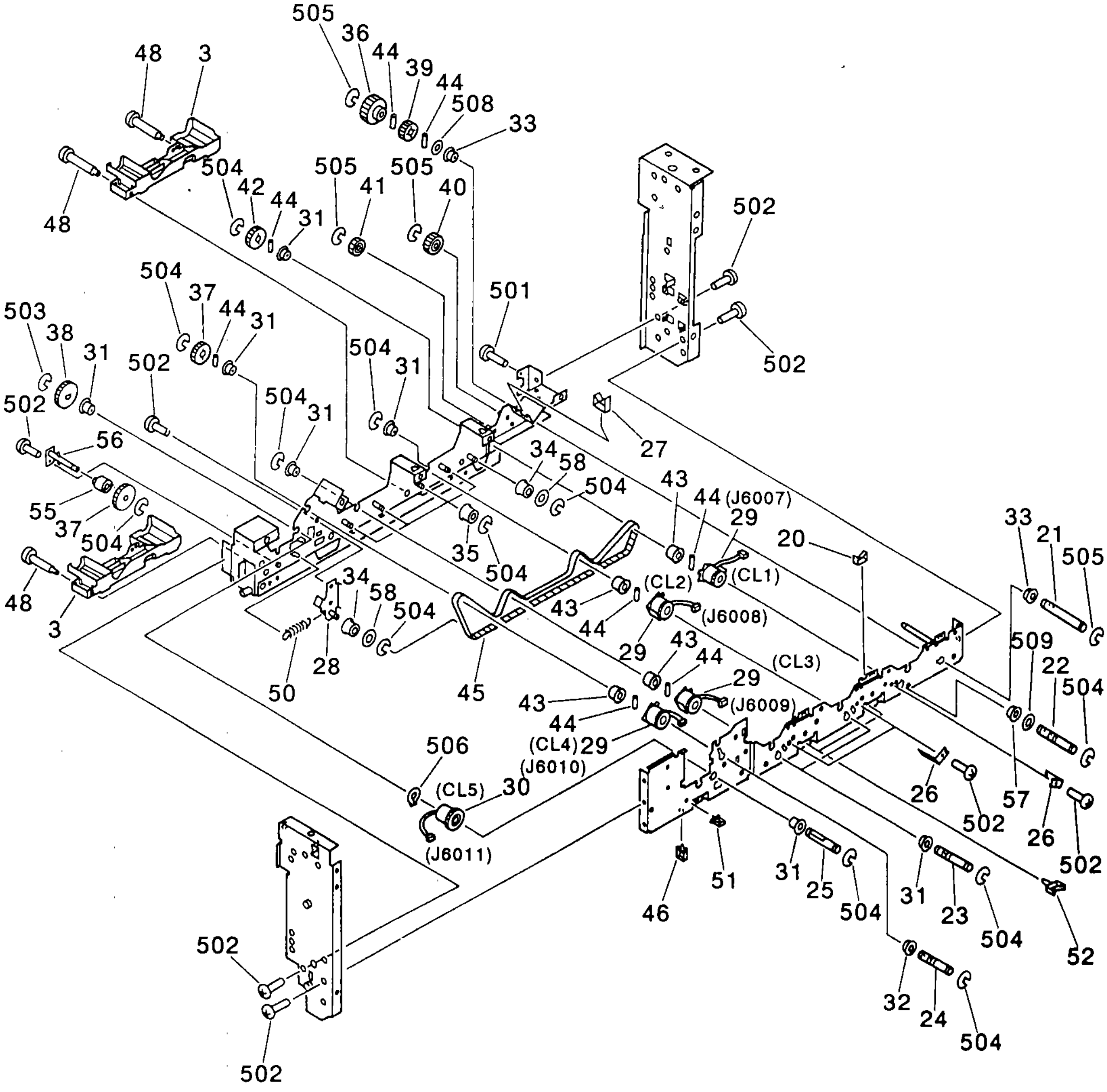

COPYRIGHT © 1997 CANON INC.

FIGURE & KEY NO.	PART NUMBER	RANK	Q'TY	DESCRIPTION	SERIAL NUMBER / REMARKS
620 –	FG5 – 4090 – 000		1	HOPPER MOUNT ASSEMBLY ホッパ ダイ ブ	
1	FB2 – 3057 – 000		2	SEAL, COVER, 1 カバー シール (1)	
2	FB2 – 3060 – 000		1	COVER, UPPER フタ	YELLOW
3	FB2 – 3068 – 000		2	CASE, TONER ウケザラ	
4	FB2 – 3075 – 000		1	SHAFT, LIFT リフタ ジク	
5	FB2 – 3076 – 000		1	CAM, LIFT リフタ カム	
6	FB2 – 3078 – 000		1	HINGE, COVER カバー ヒンジ	SEE NOTE
7	FB2 – 4166 – 000		2	HOLDER, BLOCK ブロック	
8	FB2 – 4167 – 000		4	PLATE, SUPPLY ホキョウ バン	
9	FB3 – 3207 – 000		1	COVER, UPPER フタ	MAGENTA
10	FB3 – 3208 – 000		1	COVER, UPPER フタ	CYAN
11	FB3 – 3209 – 000		1	COVER, UPPER フタ	BLACK
12	FB3 – 3263 – 000		1	PLATE フゼイ バン	
13	FB2 – 3058 – 000		3	SEAL, COVER, 2 カバー シール (2)	
14	FB2 – 3059 – 000		2	SEAL, COVER, 3 カバー シール (3)	
15	FB3 – 3262 – 000		1	SEAL, REAR ウシロ シール	
16	FF5 – 4253 – 000		1	SUPPLY, PIPE/MOUTH トナー ホキュウ グチ	YELLOW
16A	FB2 – 3065 – 000		1	SEAL, SUPPLY, 1 ホキュウ グチ シール (1)	
16B	FB2 – 3066 – 000		1	SEAL, SUPPLY, 2 ホキュウ グチ シール (2)	
17	FF5 – 4254 – 000		1	SUPPLY, PIPE/MOUTH トナー ホキュウ グチ	MAGENTA
17A	FB2 – 3065 – 000		1	SEAL, SUPPLY, 1 ホキュウ グチ シール (1)	
17B	FB2 – 3066 – 000		1	SEAL, SUPPLY, 2 ホキュウ グチ シール (2)	
18	FF5 – 4255 – 000		1	SUPPLY, PIPE/MOUTH トナー ホキュウ グチ	CYAN
18A	FB2 – 3065 – 000		1	SEAL, SUPPLY, 1 ホキュウ グチ シール (1)	
18B	FB2 – 3066 – 000		1	SEAL, SUPPLY, 2 ホキュウ グチ シール (2)	
19	FF5 – 4256 – 000		1	SUPPLY, PIPE/MOUTH トナー ホキュウ グチ	BLACK
19A	FB2 – 3065 – 000		1	SEAL, SUPPLY, 1 ホキュウ グチ シール (1)	
19B	FB2 – 3066 – 000		1	SEAL, SUPPLY, 2 ホキュウ グチ シール (2)	
20	WT2 – 5035 – 000		6	CLIP, CABLE エッジ サドル	
21	FB2 – 3069 – 000		1	SHAFT, CPL CPL ジク	

COPYRIGHT © 1997 CANON INC.

FIGURE & KEY NO.		PART NUMBER	RANK	Q'TY	DESCRIPTION	SERIAL NUMBER / REMARKS
620 –	22	FB2 – 3070 – 000		1	SHAFT, CLUTCH, YELLOW クラッチ ジク (イエロー)	
	23	FB2 – 3071 – 000		2	SHAFT, CLUTCH, MAGENTA, CYAN クラッチ ジク (マゼンタ シアン)	
	24	FB2 – 3072 – 000		1	SHAFT, CLUTCH, BLACK, 1 クラッチ ジク (クロ 1)	
	25	FB2 – 3073 – 000		1	SHAFT, CLUTCH, BLACK, 2 クラッチ ジク (クロ 2)	
	26	FB2 – 3080 – 000		3	PLATE, STOP マワリ ドメ	
	27	WT2 – 0136 – 000		1	CLIP, CABLE エッジ サドル	
	28	FF5 – 4266 – 000		1	PLATE, TENSION ホッパ テンション バン	
	29	FH7 – 5517 – 000		4	CLUTCH, EM デンジ クラッチ	CL1 – 4 J6007 – 6010
	30	FH7 – 5518 – 000		1	CLUTCH, EM デンジ クラッチ	CL5 J6011
	31	FS1 – 1190 – 000		12	BUSHING ブッシング	
	32	FS1 – 1206 – 000		1	BUSHING ブッシング	
	33	FS1 – 1449 – 000		2	BUSHING ブッシング	
	34	FS2 – 3498 – 000		2	PULLEY, 26T 26T プーリ	
	35	FS2 – 3512 – 000		4	PULLEY プーリ	
	36	FS4 – 0110 – 000		1	GEAR, 36T 36T ギア	
	37	FS5 – 0857 – 000		2	GEAR, 30T 30T ギア	
	38	FS5 – 0858 – 000		1	GEAR, 38T 38T ギア	
	39	FS5 – 0862 – 000		1	GEAR, 24T 24T ギア	
	40	FS5 – 0863 – 000		1	GEAR, 34T 34T ギア	
	41	FS5 – 0864 – 000		1	GEAR, 28T 28T ギア	
	42	FS5 – 0865 – 000		1	GEAR, 30T 30T ギア	
	43	FS5 – 3275 – 000		4	GEAR, 40T 40T ギア	
	44	XD9 – 0108 – 000		9	PIN,DOWEL ヘイコウ ピン	
	45	XF9 – 0516 – 000		1	DRIVE BELT ドライブ ベルト	
	46	WT2 – 0317 – 000		20	CLIP, CABLE ロッキング ワイヤ サドル	
	47	FS5 – 2727 – 000		1	SPRING, COMPRESSION アッシュク バネ	
	48	FS1 – 9006 – 000		4	SCREW,STEPPED,M4 ダンビス	
	49	XA9 – 0629 – 000		3	SCREW,RS,M4X8 RS タイト ネジ	
	50	FS6 – 2383 – 000		1	SPRING, TENSION ヒッパリ バネ	
	51	WT2 – 0507 – 000		5	CLAMP クランプ	

COPYRIGHT © 1997 CANON INC.

FIGURE & KEY NO.		PART NUMBER	RANK	Q'TY	DESCRIPTION	SERIAL NUMBER / REMARKS
620 –	52	WT2 – 5026 – 000		2	CLIP, CABLE クランプ	
	53	XA9 – 0633 – 000		2	SCREW,W/WASHER,M4X8 ザツキ ネジ	
	54	XA9 – 0265 – 000		8	SCREW, W/WASHER, TRUSS HEAD ザツキ バインド ネジ	
	55	RB1 – 4215 – 000		1	LIMITER, TORQUE トルク リミッタ	
	56	FF5 – 5875 – 000		1	MOUNT, TORQUE LIMITER トルク リミッタ シバン	
	57	XG3 – 6012 – 405		1	BALL BEARING, NSK MF126ZZ ボール ベアリング	
	58	FB3 – 7620 – 000		2	FLANGE フランジ	
	501	XB1 – 2300 – 809		2	SCREW,MACH.,TRUSS HEAD,M3X8 バインド ネジ	
	502	XB1 – 2400 – 609		13	SCREW,MACH.,TRUSS HEAD,M4X6 バインド ネジ	
	503	XD2 – 1100 – 322		2	RING,E E リング	
	504	XD2 – 1100 – 502		25	RING,E E リング	
	505	XD2 – 1100 – 642		4	RING,E E リング	
	506	XD2 – 2100 – 602		1	RING,GRIP グリップ リング	
	507	XB1 – 2400 – 607		4	SCREW,MACH.,TRUSS HEAD,M4X6 バインド ネジ	
	508	XD1 – 1108 – 223		2	SHIM ヒョウジュン ワッシャ	
	509	XD1 – 1106 – 215		1	SHIM ヒョウジュン ワッシャ	
	510	XB1 – 2300 – 609		2	SCREW,MACH.,TRUSS HEAD,M3X6 バインド ネジ	

COPYRIGHT © 1997 CANON INC.

FIGURE 621 HOPPER ASSEMBLY (M, C, Y)
ホッパ部 (M, C, Y)

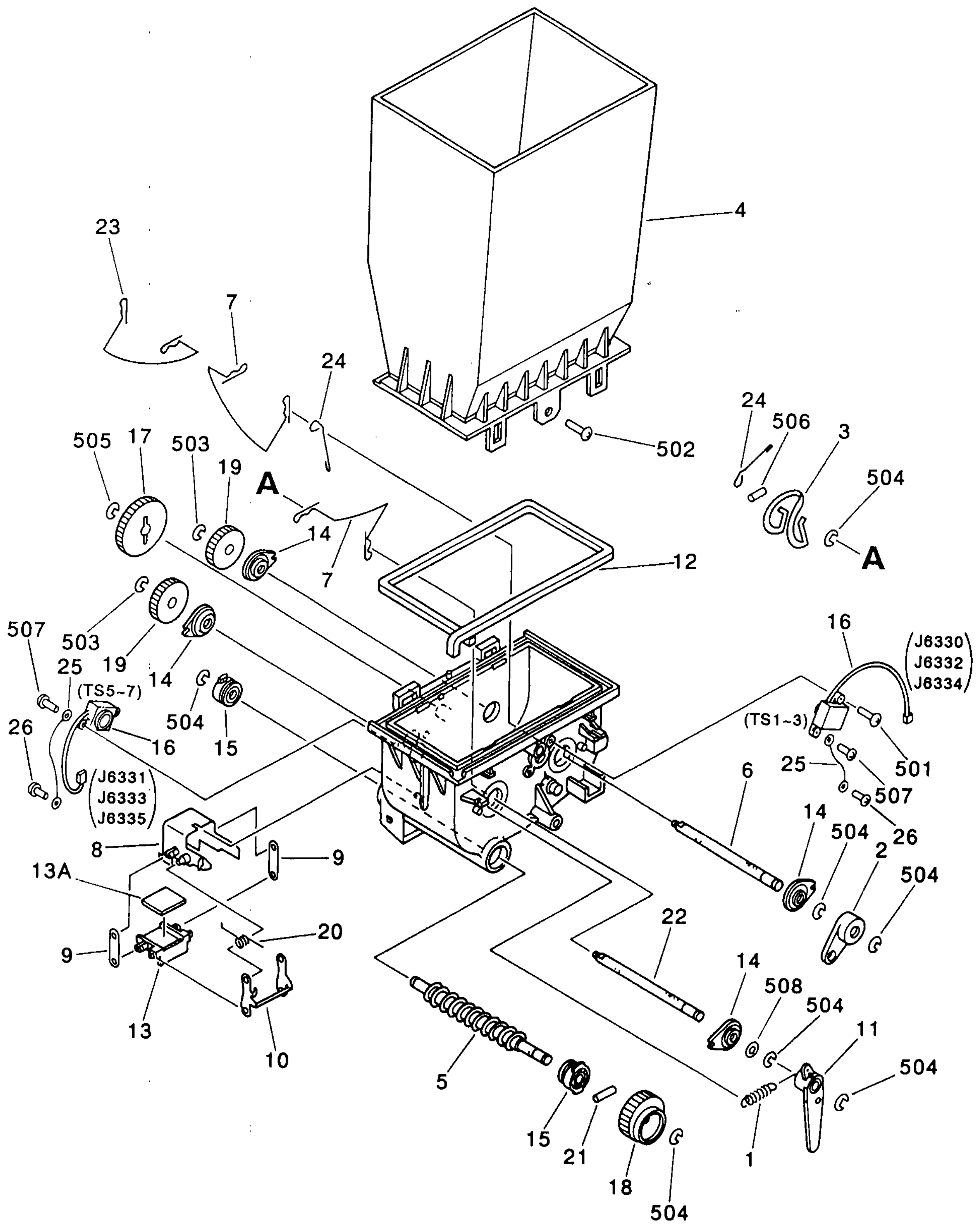

NOTE : This assembly does not include the part shown with key No. 26.

注 ： このユニットに、 Key No. 26の部品は含まれません。

COPYRIGHT © 1997 CANON INC.

FIGURE & KEY NO.	PART NUMBER	RANK	Q'TY	DESCRIPTION	SERIAL NUMBER / REMARKS
621 –	FG5 – 4091 – 000		3	HOPPER ASSEMBLY ホッパブ	YELLOW/MAGENTA/CYAN
1	97 – 5987 – 000		1	SPRING, TENSION ヒッパリ バネ	
2	FA4 – 6794 – 000		1	CLUTCH, ONE – WAY ワンウェイ クラッチ	
3	FB2 – 0742 – 020		1	BLADE, STIRRING, 1 カクハン ハネ (1)	
4	FB2 – 3021 – 000		1	CASE, TONER, UPPER トナー ヨウキ (ウエ)	
5	FB2 – 3024 – 000		1	SCREW, STIRRING, FEED ハンソウ スクリュ	
6	FB2 – 3025 – 000		1	SHAFT, STIRRING カクハン ジク	
7	FB2 – 3026 – 000		2	BAR, STIRRING カクハン ボウ	
8	FB2 – 3027 – 000		1	MOUNT, SHUTTER シャッタ ダイ	
9	FB2 – 3028 – 000		2	ARM, 1 アーム (1)	
10	FB2 – 3029 – 000		1	ARM, 2 アーム (2)	
11	FB2 – 3034 – 000		1	ARM, ONE – WAY ワンウェイ アーム	
12	FB2 – 3023 – 000		1	SEAL, CASE ヨウキ シール	
13	FF5 – 4258 – 000		1	SHUTTER, HOPPER ホッパ シャッタ	
13A	FB2 – 3031 – 000		1	SEAL, SHUTTER シャッタ シール	
14	FS5 – 1419 – 000		4	BUSHING ブッシング	
15	FS5 – 1420 – 000		2	BUSHING ブッシング	
16	FH7 – 7336 – 000		2	SENSOR, TONER トナー センサ	TS1 – 3,5 – 7 J6330,6332 J6334,6331,6333,6335
17	FS3 – 0465 – 000		1	GEAR, 36T 36T ギア	
18	FS5 – 0855 – 000		1	GEAR, 29T 29T ギア	
19	FS5 – 0856 – 000		2	GEAR, 26T 26T ギア	
20	FS5 – 2723 – 000		1	SPRING, TORSION ネジリ バネ	
21	XD9 – 0108 – 000		1	PIN,DOWEL ヘイコウ ピン	
22	FB3 – 6322 – 000		1	SHAFT, STIRRING カクハン ジク	
23	FB3 – 6323 – 000		1	BAR, STIRRING カクハン ボウ	
24	FB3 – 6324 – 000		2	WIPER, COLOR イロ ワイパ	
25	FG2 – 7834 – 000		2	WIRE, GROUNDING アース セン	
26	XA9 – 0265 – 000		6	SCREW, W/WASHER, TRUSS HEAD ザツキ バインド ネジ	SEE NOTE
501	XB1 – 2300 – 609		2	SCREW,MACH.,TRUSS HEAD,M3X6 バインド ネジ	
502	XB1 – 2400 – 609		1	SCREW,MACH.,TRUSS HEAD,M4X6 バインド ネジ	

FIGURE & KEY NO.	PART NUMBER	RANK	Q'TY	DESCRIPTION	SERIAL NUMBER / REMARKS
621 – 503	XD2 – 1100 – 322		2	RING,E E リング	
504	XD2 – 1100 – 502		7	RING,E E リング	
505	XD2 – 1100 – 642		1	RING,E E リング	
506	XD3 – 1200 – 102		1	PIN,SPRING スプリング ピン	
507	XB2 – 7300 – 607		2	SCREW,W/WASHER,M3X6 バネツキ バインド ネジ	
508	XD1 – 1106 – 223		2	SHIM ヒョウジュン ワッシャ	

COPYRIGHT © 1997 CANON INC.

FIGURE 622 HOPPER ASSEMBLY (BK)

ホッパ部 (BK)

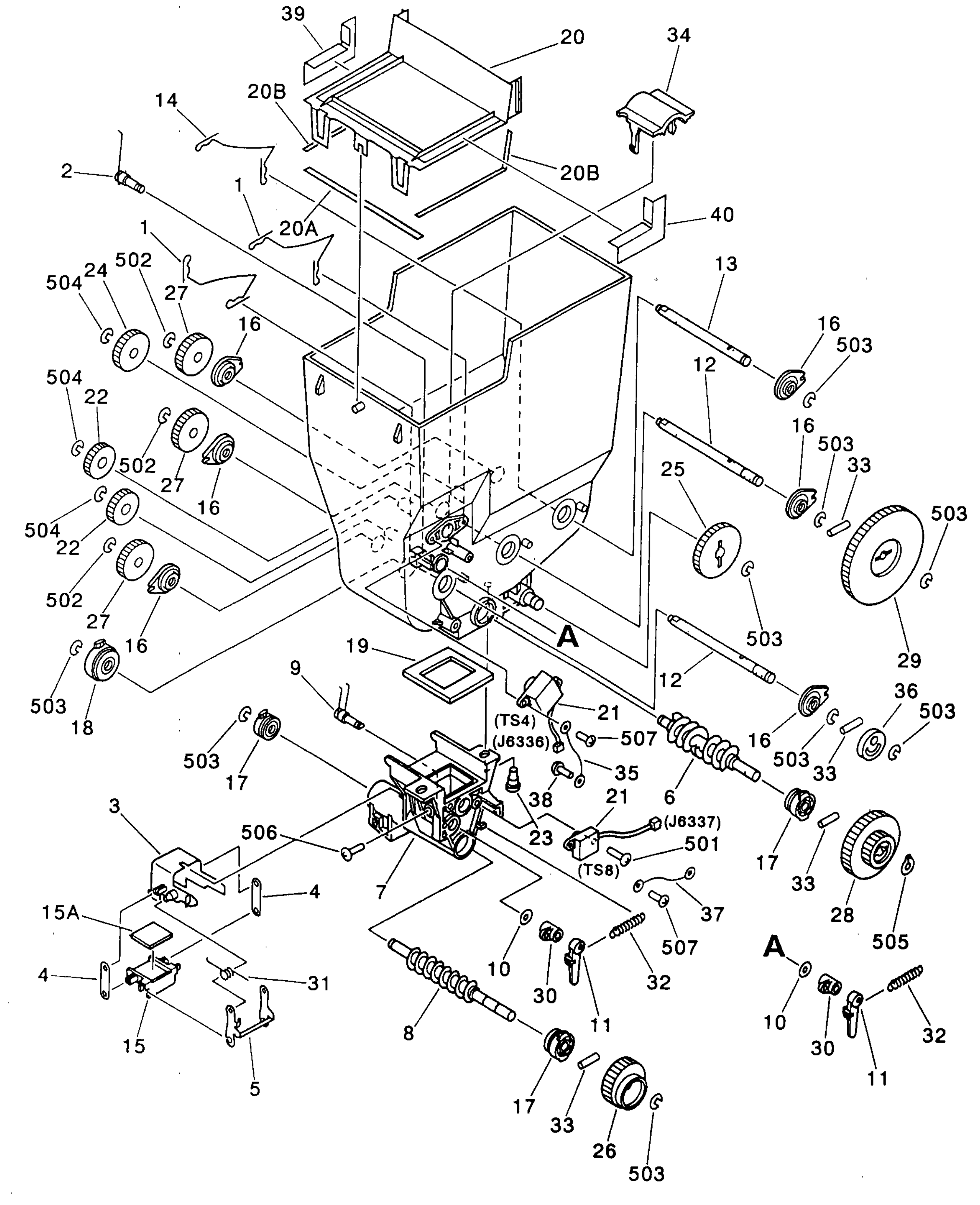

NOTE : This assembly does not include the parts shown with key No. 38 and 40.

注 : このユニットに、 Key No. 38, 40の部品は含まれません。

COPYRIGHT © 1997 CANON INC.

FIGURE & KEY NO.	PART NUMBER	RANK	Q'TY	DESCRIPTION	SERIAL NUMBER / REMARKS
622 –	FG5 – 4092 – 000		1	HOPPER ASSEMBLY ホッパブ	BLACK
1	FB2 – 3026 – 000		2	BAR, STIRRING カクハン ボウ	
2	FB3 – 6325 – 000		1	WIPER ワイパ	
3	FB2 – 3027 – 000		1	MOUNT, SHUTTER シャッタ ダイ	
4	FB2 – 3028 – 000		2	ARM, 1 アーム (1)	
5	FB2 – 3029 – 000		1	ARM, 2 アーム (2)	
6	FB2 – 3040 – 000		1	SCREW, STIRRING, FEED, 1 ハンソウ スクリュ (1)	
7	FB2 – 3041 – 000		1	CASE, TONER, LOWER トナー ヨウキ (シタ)	
8	FB2 – 3043 – 000		1	SCREW, STIRRING, FEED, 2 ハンソウ スクリュ (2)	
9	FB2 – 3044 – 000		1	SHAFT, WIPER ワイパ	
10	FB2 – 3045 – 000		2	SEAL, WIPER ワイパ シール	
11	FB2 – 3046 – 000		2	ARM アーム	
12	FB2 – 3047 – 000		2	SHAFT, BLACK ジク	
13	FB2 – 3048 – 000		1	SHAFT, REAR, LEFT ジク (ウシロ ヒダリ)	
14	FB2 – 3049 – 000		1	BAR, STIRRING, SHORT カクハン ボウ (ショート)	
15	FF5 – 4258 – 000		1	SHUTTER, HOPPER ホッパシャッタ	
15A	FB2 – 3031 – 000		1	SEAL, SHUTTER シャッタ シール	
16	FS5 – 1419 – 000		6	BUSHING ブッシング	
17	FS5 – 1420 – 000		3	BUSHING ブッシング	
18	FS5 – 1421 – 000		1	BUSHING ブッシング	
19	FB2 – 3042 – 000		1	SEAL, CASE ヨウキ シール	
20	FF5 – 4263 – 000		1	COVER, CASE トナー カバー	
20A	FB2 – 3038 – 000		1	SEAL, 1 シール (1)	
20B	FB2 – 3039 – 000		2	SEAL, 2 シール (2)	
21	FH7 – 7336 – 000		2	SENSOR, TONER トナー センサ	TS4,8 J6336,6337
22	FS1 – 0542 – 000		2	GEAR, 22T 22T ギア	
23	FS1 – 9053 – 000		2	SCREW,STEPPED,M4 ダンビス	
24	FS2 – 0484 – 000		1	GEAR, 25T 25T ギア	
25	FS3 – 0465 – 000		1	GEAR, 36T 36T ギア	
26	FS5 – 0855 – 000		1	GEAR, 29T 29T ギア	

COPYRIGHT © 1997 CANON INC.

FIGURE & KEY NO.	PART NUMBER	RANK	Q'TY	DESCRIPTION	SERIAL NUMBER / REMARKS
622 – 27	FS5 – 0856 – 000		3	GEAR, 26T 26T ギア	
28	FS5 – 0876 – 000		1	GEAR, 28T/44T 28T/44T ギア	
29	FS5 – 0877 – 000		1	GEAR, 64T 64T ギア	
30	FS5 – 1422 – 000		2	BUSHING ブッシング	
31	FS5 – 2723 – 000		1	SPRING, TORSION ネジリ バネ	
32	FS5 – 2726 – 000		2	SPRING, TENSION ヒッパリ バネ	
33	XD9 – 0108 – 000		4	PIN,DOWEL ヘイコウ ピン	
34	FB2 – 3050 – 000		1	HOLDER, COVER アーケード	
35	FG2 – 7835 – 000		1	WIRE, GROUNDING アース セン	
36	FA4 – 8723 – 000		1	CAM, STIRRER カクハン カム	
37	FG2 – 7836 – 000		1	WIRE, GROUNDING アース セン	
38	XA9 – 0265 – 000		2	SCREW, W/WASHER, TRUSS HEAD ザツキ バインド ネジ	SEE NOTE
39	FB3 – 7622 – 000		2	SEAL, COVER カバー シール	
40	FB3 – 6326 – 000		2	SEAL, COVER カバー オサエ シール	
501	XB1 – 2300 – 609		4	SCREW,MACH.,TRUSS HEAD,M3X6 バインド ネジ	
502	XD2 – 1100 – 322		3	RING,E E リング	
503	XD2 – 1100 – 502		9	RING,E E リング	
504	XD2 – 1100 – 642		3	RING,E E リング	
505	XD2 – 2100 – 602		1	RING,GRIP グリップ リング	
506	XB1 – 2500 – 606		1	SCREW,MACH.,TRUSS HEAD,M5X6 バインド ネジ	
507	XB2 – 7300 – 607		2	SCREW,W/WASHER,M3X6 バネツキ バインド ネジ	

COPYRIGHT © 1997 CANON INC.

FIGURE 640 DEVELOPING ASSEMBLY
現像器

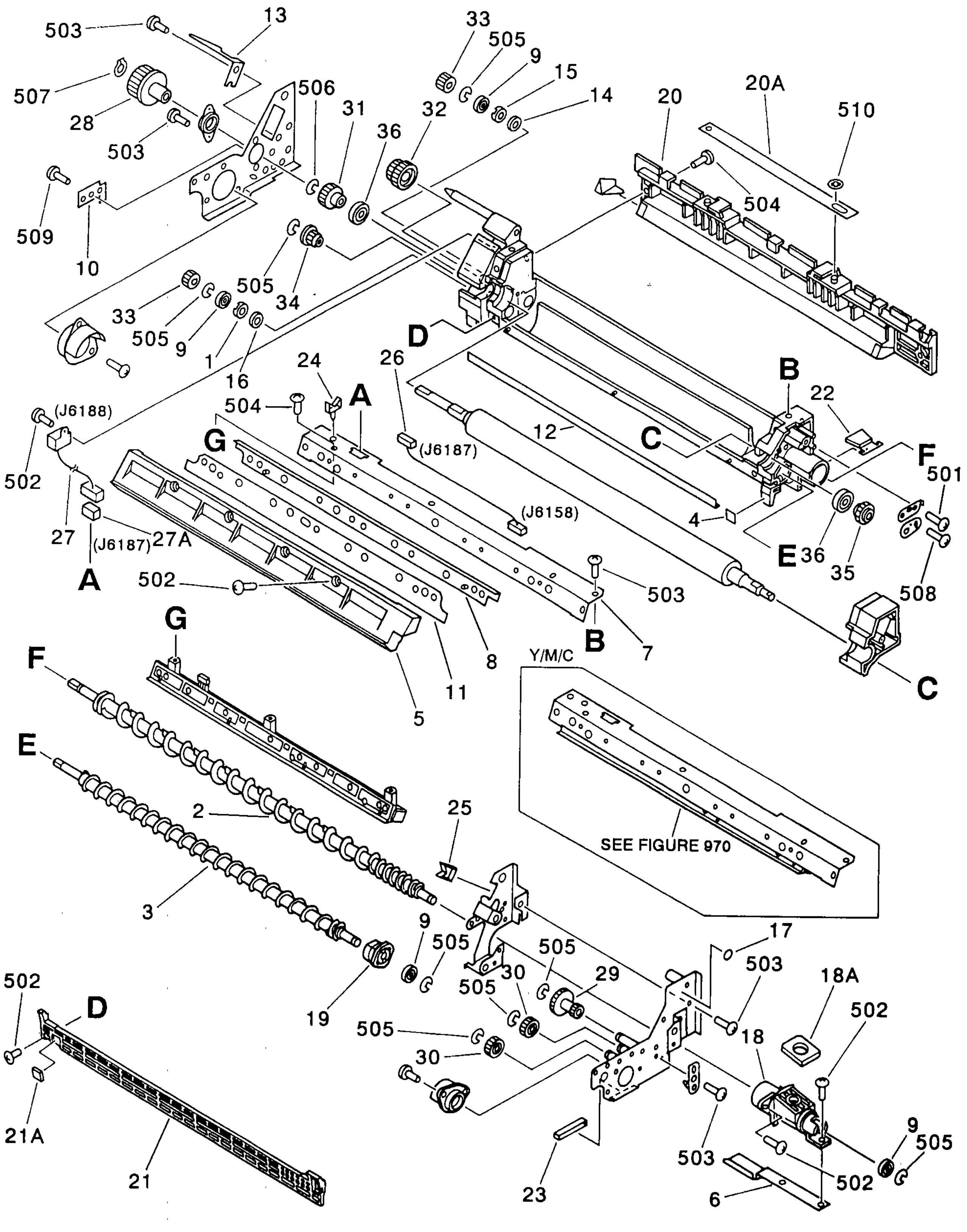

NOTE : This assembly does not include the parts shown with key No. 10, 17 and 509.

注 : このユニットに、 Key No. 10, 17, 509の部品は含まれません。

COPYRIGHT © 1997 CANON INC.

FIGURE & KEY NO.	PART NUMBER	RANK	Q'TY	DESCRIPTION	SERIAL NUMBER / REMARKS
640 –	FG5 – 8611 – 000		1	DEVELOPING ASSEMBLY ゲンゾウ キ	MAGENTA/CYAN/YELLOW
	FG5 – 8612 – 000		1	DEVELOPING ASSEMBLY ゲンゾウ キ	BLACK
1	FB2 – 2975 – 000		2	HOLDER, ROLLER マグネット ローラ オサエ	
2	FB3 – 7564 – 000		1	SCREW, 1 スクリュ (1)	
3	FB3 – 7565 – 000		1	SCREW, 2 スクリュ (2)	
4	FB2 – 2990 – 000		1	PAD, CLEANING クリーニング パッド	
5	FF5 – 5879 – 000		1	COVER, DEVELOPING, 2 ゲンゾウ カバー (2)	
6	FB2 – 2987 – 000		1	LEVER レバー	
7	FB2 – 2976 – 000		1	CROSSMEMBER ステイ	
8	FF2 – 1921 – 000		1	MOUNT, BLADE ブレード ダイ	
9	XG9 – 0299 – 000		4	BEARING, BALL ベアリング	
10	FB2 – 3007 – 000		1	PLATE, 1 FP バン (1)	BLACK/YELLOW SEE NOTE
	FB2 – 3008 – 000		1	PLATE, 2 FP バン (2)	MAGENT/CYAN SEE NOTE
11	FB3 – 7573 – 000		1	BLADE ブレード	
12	FB3 – 7577 – 000		1	SEAL, 3 シール (3)	
13	FB2 – 3006 – 000		1	LEVER, ARM アームセット レバー	
14	FB2 – 8903 – 000		2	RING, MAGNET マグネット リング	
15	FB2 – 2975 – 000		2	HOLDER, ROLLER マグネット ローラ オサエ	
16	FB2 – 8903 – 000		2	RING, MAGNET マグネット リング	
17	FB3 – 6774 – 000		2	LABEL, "COLOR" シキベツ ヨウ ラベル	MAGENTA SEE NOTE
	FB3 – 6775 – 000		2	LABEL, "COLOR" シキベツ ヨウ ラベル	BLACK SEE NOTE
	FB3 – 6776 – 000		2	LABEL, "COLOR" シキベツ ヨウ ラベル	CYAN SEE NOTE
	FB3 – 6777 – 000		2	LABEL, "COLOR" シキベツ ヨウ ラベル	YELLOW SEE NOTE
18	FF5 – 5870 – 000		1	PIPE, DEVELOPING ゲンゾウ パイプ	
18A	FB2 – 2973 – 000		1	DAMPER, TONER トナー イリグチ	
19	FF5 – 5871 – 000		1	HOLDER, MAGNET マグネット ホルダ	
20	FF5 – 4245 – 000		1	COVER, DEVELOPING, 1 ゲンゾウ カバー (1)	
20A	FB2 – 3000 – 000		1	SHEET, GRIP トッテ シート	
21	FF5 – 5872 – 000		1	COVER, DEVELOPING, 3 ゲンゾウ カバー (3)	
21A	FB2 – 2990 – 000		1	PAD, CLEANING クリーニング パッド	

COPYRIGHT © 1997 CANON INC.

FIGURE & KEY NO.	PART NUMBER	RANK	Q'TY	DESCRIPTION	SERIAL NUMBER / REMARKS
640 – 22	FF5 – 4247 – 000		1	SHUTTER, DEVELOPING ゲンゾウ シャッタ	
23	FB2 – 3010 – 000		1	PROTECT, RUBBER ホゴ ラバー	
24	WT2 – 0495 – 000		1	CLAMP, CABLE ケーブル クランプ	
25	WT2 – 5011 – 000		1	CLIP, CABLE エッジ サドル	
26	FG5 – 4078 – 000		1	ATR CABLE ATR タバセン	J6158,6187
27	FG5 – 4076 – 000		1	DEVELOPING CABLE ゲンゾウ タバセン	MAGENTA/CYAN/YELLOW J6187,6188
	FG5 – 4077 – 000		1	CABLE, DEVELOPING ゲンゾウ タバセン	BLACK J6187,6188
27A	VS1 – 5057 – 006		1	CONNECTOR, SNAP TIGHT チュウケイ コネクタ	J6187
28	FS5 – 0828 – 000		1	GEAR, 34T 34T ギア	
29	FS5 – 0829 – 000		1	GEAR, 24T/14T 24T/14T ギア	
30	FS5 – 0830 – 000		2	GEAR, 19T 19T ギア	
31	FS6 – 0845 – 000		1	GEAR, 21T 21T ギア	
32	FS6 – 0846 – 000		1	GEAR, 20T/24T 20T/24T ギア	
33	FS5 – 0852 – 000		2	GEAR, 15T 15T ギア	
34	FS6 – 0844 – 000		1	GEAR, 16T 16T ギア	
35	FS5 – 0854 – 000		1	GEAR, 16T 16T ギア	
36	XG9 – 0219 – 000		2	BEARING, BALL ボール ベアリング	
501	XB2 – 8300 – 609		1	SCREW,W/WASHER,M3X6 バネツキ バインド ネジ	
502	XB1 – 2300 – 602		15	SCREW,MACH.,TRUSS HEAD,M3X6 バインド ネジ	
503	XB1 – 2300 – 609		22	SCREW,MACH.,TRUSS HEAD,M3X6 バインド ネジ	
504	XB4 – 6300 – 809		8	SCREW,TAPPING,PAN HEAD,M3X8 ナベ タッピン ネジ	BLACK
	XB4 – 6300 – 809		5	SCREW,TAPPING,PAN HEAD,M3X8 ナベ タッピン ネジ	MAGENTA/CYAN/YELLOW
505	XD2 – 1100 – 502		10	RING,E E リング	
506	XD2 – 1100 – 642		1	RING,E E リング	
507	XD2 – 2100 – 802		2	RING,GRIP グリップ リング	
508	XB2 – 6300 – 609		2	SCREW,W/WASHER,M3X6 バネツキ バインド ネジ	
509	XB1 – 2300 – 609		3	SCREW,MACH.,TRUSS HEAD,M3X6 バインド ネジ	SEE NOTE
510	XD2 – 2300 – 402		2	RING,TOOTHED LOCK ハツキ トメワ	

 COPYRIGHT © 1997 CANON INC.

FIGURE 810 FIXING ASSEMBLY (1/2)
定着器 (1/2)

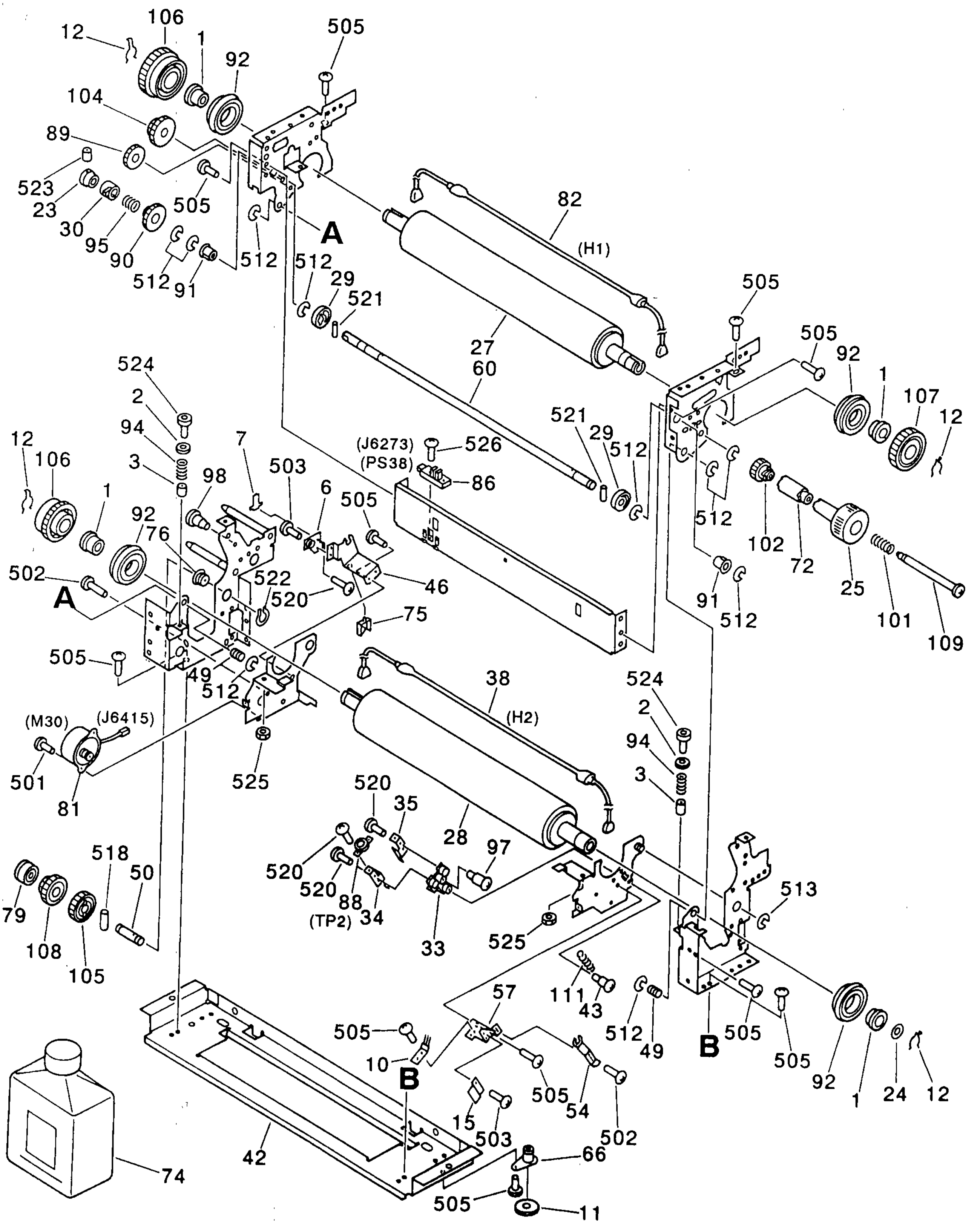

NOTE : This assembly includes the assemblies shown in Figure 820, 830 and 835.

注 ： このユニットは、 Figure 820, 830, 835のユニットを含みます。

COPYRIGHT © 1997 CANON INC.

FIGURE 810 FIXING ASSEMBLY ($^2/_2$)
定着器 ($^2/_2$)

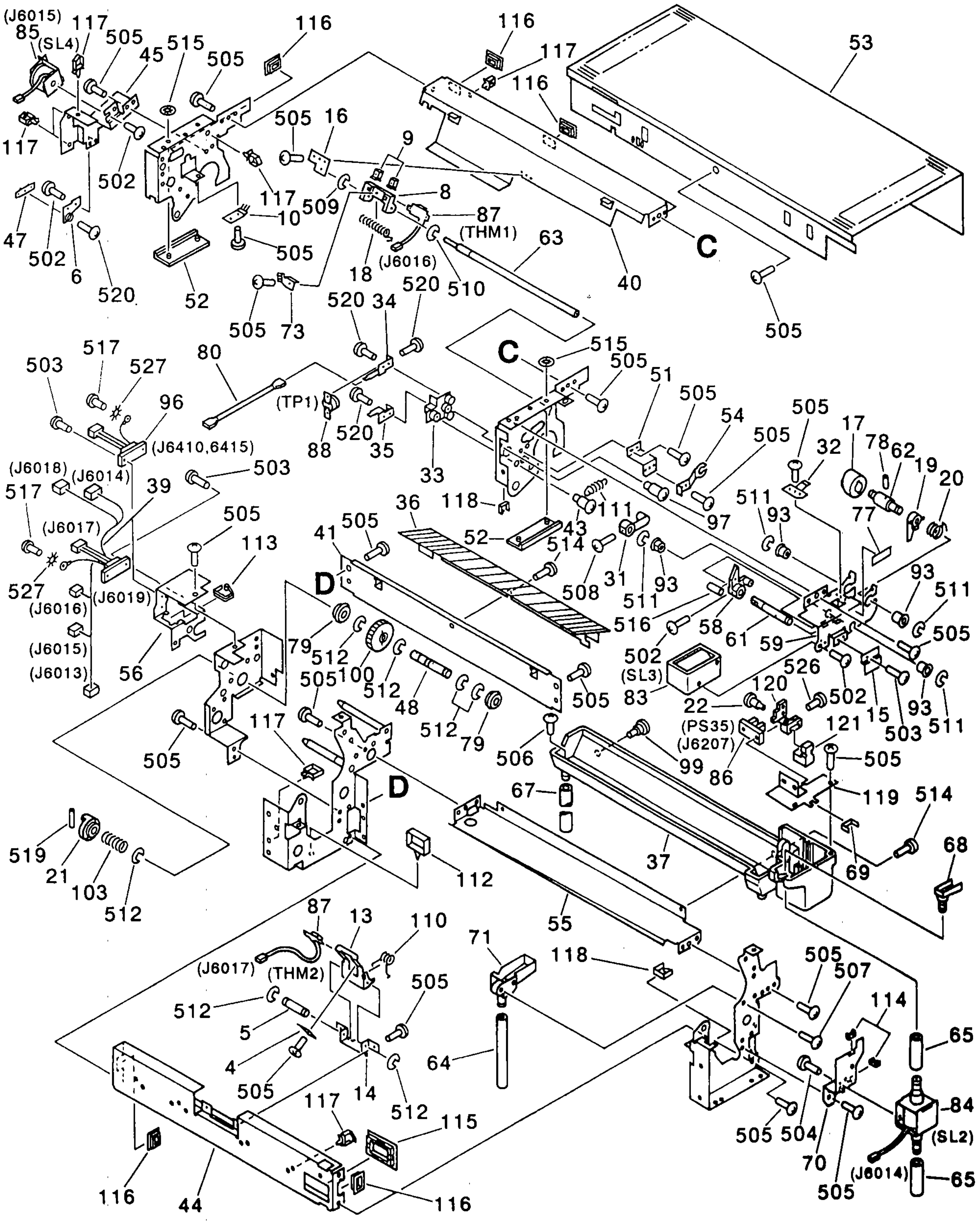

COPYRIGHT © 1997 CANON INC.

FIGURE & KEY NO.	PART NUMBER	RANK	Q'TY	DESCRIPTION	SERIAL NUMBER / REMARKS
810 –	FG5 – 4200 – 040		1	FIXING ASSEMBLY テイチャク キ	200/230V NFH SEE NOTE
	FG5 – 4332 – 040		1	FIXING ASSEMBLY テイチャク キ	230V PFH,SFH,TFH,UFH 240V SEE NOTE
1	FA3 – 0652 – 000		4	BUSHING ダンネツ ブッシュ	
2	FA4 – 9116 – 000		2	WASHER, PRESSURE カアツ バネ ザ	
3	FA4 – 9133 – 000		2	COLLAR, PRESSURE カアツ バネ カラー	
4	FA4 – 9138 – 030		1	PLATE, THERMISTOR HOLDING サーミスタ オサエ	
5	FA5 – 0933 – 000		1	SHAFT, CENTER チュウシン ジク	
6	FA5 – 0966 – 000		4	MOUNT, SPRING デンキョク イタバネ ダイ	
7	FA5 – 8805 – 000		2	TERMINAL, HEATER デンキョク (ヒータ)	
8	FA5 – 4400 – 000		1	MOUNT, THERMISTOR サーミスタ トリツケ ダイ	
9	FA5 – 4403 – 000		2	SPRING, LEAF サーミスタ オサエ バネ	
10	FB3 – 7543 – 000		2	PLATE, STATIC CHARGE ELI. ローラ ジョデン バリ	
11	FA5 – 8962 – 000		1	SEAL シール	
12	FA6 – 0216 – 020		4	PIN, RETAINING ヌケ ドメ	
13	FA6 – 0249 – 000		1	MOUNT, THERMISTOR サーミスタ ダイ	
14	FA6 – 0250 – 000		1	HOLDER PLATE, THERMISTOR MOUNT サーミスタ キダイ	
15	FA6 – 2284 – 000		2	PLATE, PROTECT デンキョク ホゴバン	
16	FA6 – 8000 – 000		1	MOUNT, THERMISTOR サーミスタ シバン	
17	FA6 – 8001 – 000		1	CLUTCH, ONE – WAY クラッチ	
18	FA6 – 8003 – 000		1	SPRING, TORSION ネジリ バネ	
19	FA6 – 8037 – 000		1	CLAW, ONE – WAY ワンウェイ ツメ	
20	FA6 – 8040 – 000		1	SPRING, TORSION ネジリ バネ	
21	FB3 – 3768 – 000		1	COUPLING カップリング	
22	FS5 – 9224 – 000		1	SCREW,STEPPED,M4 ダンビス	
23	FA9 – 1954 – 000		1	BOSS ボス	
24	FA9 – 2643 – 000		1	COLLAR カラー	
25	FB1 – 7215 – 000		1	KNOB, FIXING テイチャク ツマミ	
27	FB4 – 0224 – 000		1	ROLLER, UPPER ウエ ローラ	
28	FB4 – 0225 – 000		1	ROLLER, LOWER シタ ローラ	
29	FB2 – 1102 – 000		2	CAM, FIXING UNIT CLEANING テイチャク クリーナ カム	

COPYRIGHT © 1997 CANON INC.

FIGURE & KEY NO.	PART NUMBER	RANK	Q'TY	DESCRIPTION	SERIAL NUMBER / REMARKS
810 – 30	FB2 – 1108 – 030		1	RING, RATCHET, RIGHT ミギ セイギョ カン	
31	FB2 – 3429 – 000		1	LEVER, SOLENOID, 3 ソレノイド レバー (3)	
32	FB2 – 3430 – 000		1	SPRING, LEAF イタ バネ	
33	FB2 – 3431 – 000		2	HOLDER, THERMOSTAT サーモスタット ホルダ	
34	FB2 – 3432 – 000		2	TERMINAL, THERMOSTAT, LONG デンキョク (ロング)	
35	FB2 – 3433 – 000		2	TERMINAL, THERMOSTAT, SHORT デンキョク (ショート)	
36	FB2 – 3434 – 000		1	GUIDE, ENTRANCE イリグチ ガイド	
37	FB2 – 3435 – 000		1	CASE, OIL, 1 オイル パン (1)	
38	FH7 – 4435 – 000		1	HEATER, HALOGEN ハロゲン ヒータ	H2 200/230V
	FH7 – 4437 – 000		1	HEATER, HALOGEN ハロゲン ヒータ	H2 230V PFH,SFH,TFH 230V UFH/240V
39	FG5 – 4207 – 000		1	CABLE, DC テイチャク DC ソクセン	J6013 – 6019
40	FB2 – 3442 – 000		1	CROSSMEMBER, UPPER ウエ ステイ	
41	FB2 – 3443 – 000		1	CROSSMEMBER, ENTRANCE イリグチ ステイ	
42	FB2 – 3444 – 000	N	1	BASE PLATE ソコ イタ	
43	FS1 – 9051 – 000		2	SCREW,STEPPED,M3X4 ダンビス	
44	FB2 – 3446 – 000		1	CROSSMEMBER, LOWER シタ ステイ	
45	FB2 – 3447 – 000		1	MOUNT, REAR, FASTON, UPPER ウシロ ファストン ダイ (ウエ)	
46	FB2 – 3448 – 000		1	MOUNT, REAR FASTON, LOWER ウシロ ファストン ダイ (シタ)	
47	FB2 – 4460 – 000		2	TERMINAL, HEATER ヒータ ターミナル	
48	FB2 – 3450 – 000		1	SHAFT, DRIVE ニュウリョク ジク	
49	FB2 – 3451 – 000		2	SHAFT, PLATE ROTATION カイテン ジク	
50	FB2 – 3452 – 000		1	SHAFT, ONE – WAY ワンウェイ ジク	
51	FB2 – 3453 – 000		1	MOUNT, FRONT FASTON, UPPER マエ ファストン ダイ (ウエ)	
52	FB2 – 3454 – 000		2	HANDLE ハンドル	
53	FB2 – 3455 – 000		1	COVER, FIXING テイチャク カバー	
54	FB2 – 3456 – 000		2	SUPPORT, HEATER ヒータ シジ バン	
55	FB2 – 3457 – 000		1	PLATE, OIL CASE オイル パン バン	
56	FB2 – 3458 – 000		1	PLATE, CONNECTOR コネクタ バン	
57	FB2 – 3459 – 000		1	MOUNT, FRONT FASTON, LOWER マエ ファストン ダイ (シタ)	
58	FB2 – 3460 – 000		1	LEVER, SOLENOID, 1 ソレノイド レバー (1)	

FIGURE & KEY NO.		PART NUMBER	RANK	Q'TY	DESCRIPTION	SERIAL NUMBER / REMARKS
810 –	59	FB2 – 3461 – 000		1	SUPPORT, SOLENOID ソレノイド バン	
	60	FB2 – 3462 – 000		1	SHAFT, CAM カム ジク	
	61	FB2 – 3463 – 000		1	SHAFT, SOLENOID ソレノイド ジク	
	62	FB2 – 3464 – 000		1	SHAFT, RECIPROCATING ARM レシプロ アーム ジク	
	63	FB2 – 3465 – 000		1	SHAFT, RECIPROCATING レシプロ ジク	
	64	FB2 – 3467 – 000		1	TUBE, OVER FLOW オーバー フロー チューブ	
	65	FB2 – 3468 – 000		2	TUBE, PUMP ポンプ チューブ	
	66	FB2 – 3469 – 000		1	ADAPTER, OIL オイル アダプタ	
	67	FB2 – 3470 – 000		1	TUBE, DRAIN ドレイン チューブ	
	68	FB2 – 3483 – 000		1	BLOCK, OIL SUPPLY オイル キョウキュウ グチ	
	69	WT2 – 5056 – 000		2	CLIP, CABLE エッジ サドル	
	70	FB2 – 3513 – 000		1	MOUNT, PUMP ポンプ ダイ	
	71	FB2 – 3514 – 000		1	CASE, OIL, 2 オイル パン (2)	
	72	FB2 – 4461 – 000		1	JOINT ジョイント	
	73	FC1 – 6140 – 000		1	SUPPORT, CABLE リード セン オサエ	
	74	FG5 – 3918 – 030		2	OIL SILICONE S400 シリコン オイル S400	SEE NOTE
	75	WT2 – 0434 – 000		1	CLIP, CABLE ロッキング ワイヤ サドル	
	76	FF2 – 2853 – 000		1	COLLAR カラー	
	77	FB3 – 7624 – 000		1	LABEL, TEMP. CONTROL オンド チョウセツ ラベル	
	78	XD9 – 0108 – 000		1	PIN,DOWEL ヘイコウ ピン	
	79	XG9 – 0250 – 000		3	BEARING, BALL ボール ベアリング	
	80	FG5 – 4208 – 000		1	CABLE, THERMOSWITCH サーモ スイッチ ソクセン	
	81	FH7 – 1482 – 000		1	MOTOR, AC220V AC モータ	M30 J6415
	82	FH7 – 4434 – 000		1	HEATER, HALOGEN ハロゲン ヒータ	H1 200V
		FH7 – 4436 – 000		1	HEATER, HALOGEN ハロゲン ヒータ	H1 230/240V
	83	FH7 – 5161 – 000		1	SOLENOID, 24V ソレノイド	SL3
	84	FH7 – 5244 – 030		1	PUMP, ELECTROMAGNETIC, DC24V デンジ ポンプ	SL2 J6014
	85	FH7 – 5478 – 000		1	SOLENOID, DC24V ソレノイド	SL4 J6015
	86	FH7 – 7306 – 000		2	PHOTO – INTERRUPTER, S7G37 フォトインタラプタ	PS35,38 J6207,6273
	87	FH7 – 7329 – 000		2	THERMISTOR ASSEMBLY, 250° C サーミスタ アセンブリ	THM1,2 J6016,6017

COPYRIGHT © 1997 CANON INC.

FIGURE & KEY NO.	PART NUMBER	RANK	Q'TY	DESCRIPTION	SERIAL NUMBER / REMARKS
810 – 88	FH7 – 7332 – 000		2	THERMOSTAT, 250° C サーモスタット	TP1,2
89	FS1 – 0219 – 000		1	GEAR, 21T 21T ギア	
90	FS1 – 0701 – 000		1	GEAR, 30T 30T ギア	
91	FS1 – 1202 – 000		2	BUSHING ブッシング	
92	FS1 – 1335 – 000		4	BEARING, ROLLER ローラ ベアリング	
93	FS1 – 1401 – 000		4	BUSHING ブッシング	
94	FS1 – 2180 – 000		2	SPRING, COMPRESSION アッシュク バネ	
95	FS1 – 2651 – 000		1	SPRING, TORSION ネジリ バネ	
96	FG5 – 4206 – 000		1	CABLE, FIXING, AC テイチャク AC ソクセン	J6410,6415
97	FS1 – 9010 – 000		2	SCREW,STEPPED,M3X2.2 ダンビス	
98	FS1 – 9076 – 000		1	SCREW,STEPPED,M4 ダンビス	
99	FS1 – 9199 – 000		1	SCREW, STEPPED, M4 ダンビス	
100	FS6 – 0669 – 000		1	GEAR, 34T 34T ギア	
101	FS6 – 2389 – 000		1	SPRING, COMPRESSION アッシュク バネ	
102	FS3 – 0809 – 000		1	GEAR, 24T 24T ギア	
103	FS3 – 2898 – 000		1	SPRING, COMPRESSION アッシュク バネ	
104	FS5 – 0386 – 000		1	GEAR, 30T/20T 30T/20T ギア	
105	FS5 – 0724 – 000		1	GEAR, 32T 32T ギア	
106	FS5 – 0734 – 000		2	GEAR, 54T 54T ギア	
107	FS5 – 0844 – 000		1	GEAR, 48T 48T ギア	
108	FS5 – 0846 – 000		2	GEAR, 32T 32T ギア	
109	FS5 – 9208 – 000		1	PIN, GRIP ツマミ ジク	
110	FS6 – 2115 – 000		1	SPRING, TORSION ネジリ バネ	
111	FS6 – 2359 – 000		2	SPRING, TENSION ヒッパリ バネ	
112	WT2 – 0499 – 000		2	CLIP, CABLE ロッキング ワイヤ サドル	
113	WT2 – 5031 – 000		1	CLIP, CABLE エッジ サドル	
114	WT2 – 5035 – 000		2	CLIP, CABLE エッジ サドル	
115	WT2 – 5061 – 000		1	SUPPORT, CABLE スクエア ブッシュ	
116	WT2 – 5062 – 000		5	BUSHING, SQUARE スクエア ブッシュ	
117	WT2 – 5071 – 000		24	CLIP, CABLE ロッキング ワイヤ サドル	

FIGURE & KEY NO.	PART NUMBER	RANK	Q'TY	DESCRIPTION	SERIAL NUMBER / REMARKS
810 – 118	WT2 – 5093 – 000		2	CLIP, EDGE エッジ サドル	
119	FB3 – 7173 – 000		1	MOUNT, FLOAT フロート ダイ	
120	FF2 – 2979 – 000		1	LEVER, FLOAT フロート レバー	
121	FA5 – 8777 – 000		1	FLOAT フロート	
501	XB6 – 7300 – 409		5	SCREW,TP,M3X4 TP ネジ	
502	XB1 – 2300 – 609		9	SCREW,MACH.,TRUSS HEAD,M3X6 バインド ネジ	
503	XB2 – 8301 – 009		4	SCREW,W/WASHER,M3X10 バネツキ バインド ネジ	
504	XB6 – 7400 – 609		2	SCREW,TP,M4X6 TP ネジ	
505	XB1 – 2400 – 609		AR	SCREW,MACH.,TRUSS HEAD,M4X6 バインド ネジ	
506	XB1 – 2500 – 606		1	SCREW,MACH.,TRUSS HEAD,M5X6 バインド ネジ	
507	XB4 – 7400 – 809		1	SCREW,TAPPING,TRUSS HEAD,M4X8 バインド タッピン ネジ	
508	XB2 – 8300 – 607		1	SCREW,W/WASHER,M3X6 バネツキ ネジ	
509	XD2 – 1100 – 242		1	RING,E E リング	
510	XD2 – 1100 – 322		3	RING,E E リング	
511	XD2 – 1100 – 502		5	RING,E E リング	
512	XD2 – 1100 – 642		19	RING,E E リング	
513	XD2 – 1100 – 802		1	RING,E E リング	
514	XB2 – 8400 – 809		3	SCREW,W/WASHER,M4X8 バネツキ バインド ネジ	
515	XD2 – 2300 – 402		4	RING,TOOTHED LOCK ハツキ トメワ	
516	XD3 – 1300 – 122		1	PIN,SPRING スプリング ピン	
517	XB1 – 2400 – 607		2	SCREW,MACH.,TRUSS HEAD,M4X6 バインド ネジ	
518	XD3 – 2200 – 202		1	PIN,DOWEL ヘイコウ ピン	
519	XD3 – 2300 – 142		1	PIN,DOWEL ヘイコウ ピン	
520	XB2 – 6300 – 609		13	SCREW,W/WASHER,M3X6 バネツキ バインド ネジ	
521	XD3 – 2200 – 142		2	PIN,DOWEL ヘイコウ ピン	
522	XD2 – 3100 – 142		1	RING,C,EXTERNAL C リング (ジクヨウ)	
523	XB6 – 2400 – 608		1	SETSCREW,M4X6 ロッカク アナツキ トメネジ	230V PFH,SFH,TFH,UFH 240V
524	XB7 – 1050 – 309		2	SCREW,ALLEN HEAD,M5X30 ロッカク アナツキ ボルト	
525	XB7 – 2100 – 509		2	NUT,HEX,M5 ロッカク ナット	
526	XB1 – 2401 – 009		2	SCREW,MACH.,TRUSS HEAD,M4X10 バインド ネジ	

COPYRIGHT © 1997 CANON INC.

FIGURE & KEY NO.	PART NUMBER	RANK	Q'TY	DESCRIPTION	SERIAL NUMBER / REMARKS
810 – 527	XD1 – 4200 – 402		2	WASHER,TOOTHED LOCK ハツキ ザガネ	

COPYRIGHT © 1997 CANON INC.

FIGURE 815 FIXING MOUNT ASSEMBLY
定着器台部

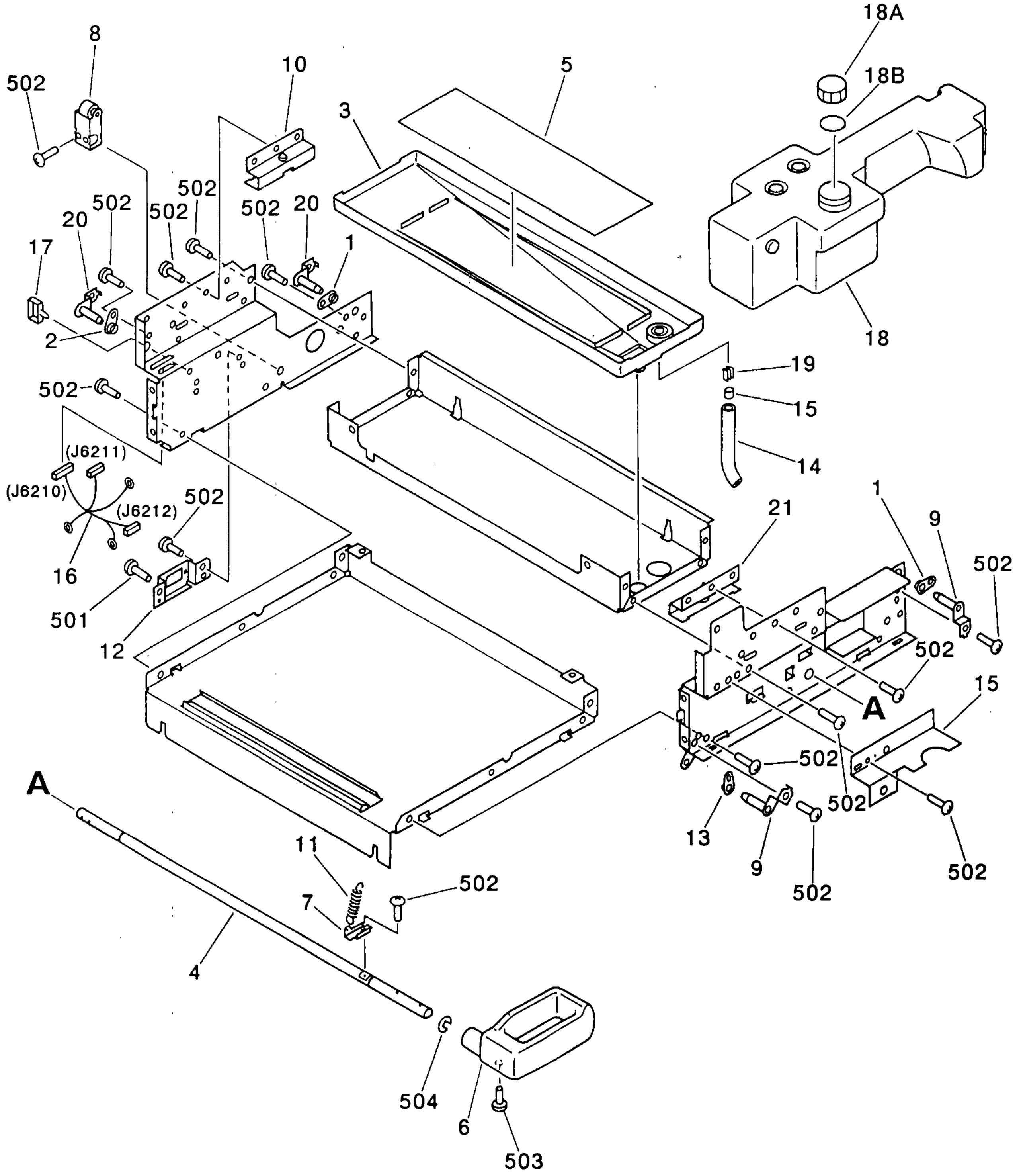

COPYRIGHT © 1997 CANON INC.

FIGURE & KEY NO.	PART NUMBER	RANK	Q'TY	DESCRIPTION	SERIAL NUMBER / REMARKS
815 –	NPN		RF	FIXING MOUNT ASSEMBLY テイチャクキ ダイ ブ	
1	FB2 – 3664 – 000		1	SUPPORT, PIN, 1 ジク ウケ (1)	
2	FB2 – 3665 – 000		1	SUPPORT, PIN, 2 ジク ウケ (2)	
3	FB2 – 4105 – 000		1	TRAY, OIL オイル トレイ	
4	FB2 – 4113 – 000		1	SHAFT, HANDLE ハンドル ジク	
5	FB2 – 4114 – 000		1	FILTER, OIL オイル フィルタ	
6	FB2 – 4115 – 000		1	HANDLE, C ハンドル (C)	
7	FB2 – 4119 – 000		1	ARM, TENSION テンション アーム	
8	FF5 – 4230 – 000		1	ARM, HANDLE, C ハンドル アーム (C)	
9	FF5 – 4238 – 000		2	PLATE, POSITIONING イチ ギメ バン	
10	FF5 – 4239 – 000		1	PLATE, FIXING, F テイチャク ダイ (F)	
11	FS5 – 2722 – 000		1	SPRING, TENSION ヒッパリ バネ	
12	FB2 – 3675 – 000		1	MOUNT, CONNECTOR, C コネクタ ダイ (C)	
13	FB2 – 3665 – 000		1	SUPPORT, PIN, 2 ジク ウケ (2)	
14	FB2 – 3467 – 000		1	TUBE, OVER FLOW オーバー フロー チューブ	
15	FC1 – 1222 – 000		1	FILTER, OIL オイル フィルタ	
16	FG5 – 4241 – 000		1	CABLE, C タンス C ソクセン	J6210 – 6212
17	WT2 – 0262 – 000		2	CLIP, CABLE ロッキング ワイヤ サドル	
18	FG5 – 4204 – 030		1	OIL TANK ASSEMBLY オイル タンク ブ	
18A	FB2 – 1158 – 020		1	CAP キャップ	
18B	FB2 – 1159 – 000		1	SEAL, CAP キャップシール	
19	FC1 – 8097 – 000		1	HOLDER, STOP ストッパ	
20	FF5 – 4238 – 000		2	PLATE, POSITIONING イチ ギメ バン	
21	FF5 – 4239 – 000		1	PLATE, FIXING, F テイチャク ダイ (F)	
501	XB1 – 2300 – 809		2	SCREW,MACH.,TRUSS HEAD,M3X8 バインド ネジ	
502	XB1 – 2400 – 609		26	SCREW,MACH.,TRUSS HEAD,M4X6 バインド ネジ	
503	XB1 – 2401 – 007		2	SCREW,MACH.,TRUSS HEAD,M4X10 バインド ネジ	
504	XD2 – 1100 – 802		2	RING,E E リング	

FIGURE 820 FIXING OIL APPLY ASSEMBLY 定着器オイル塗布部

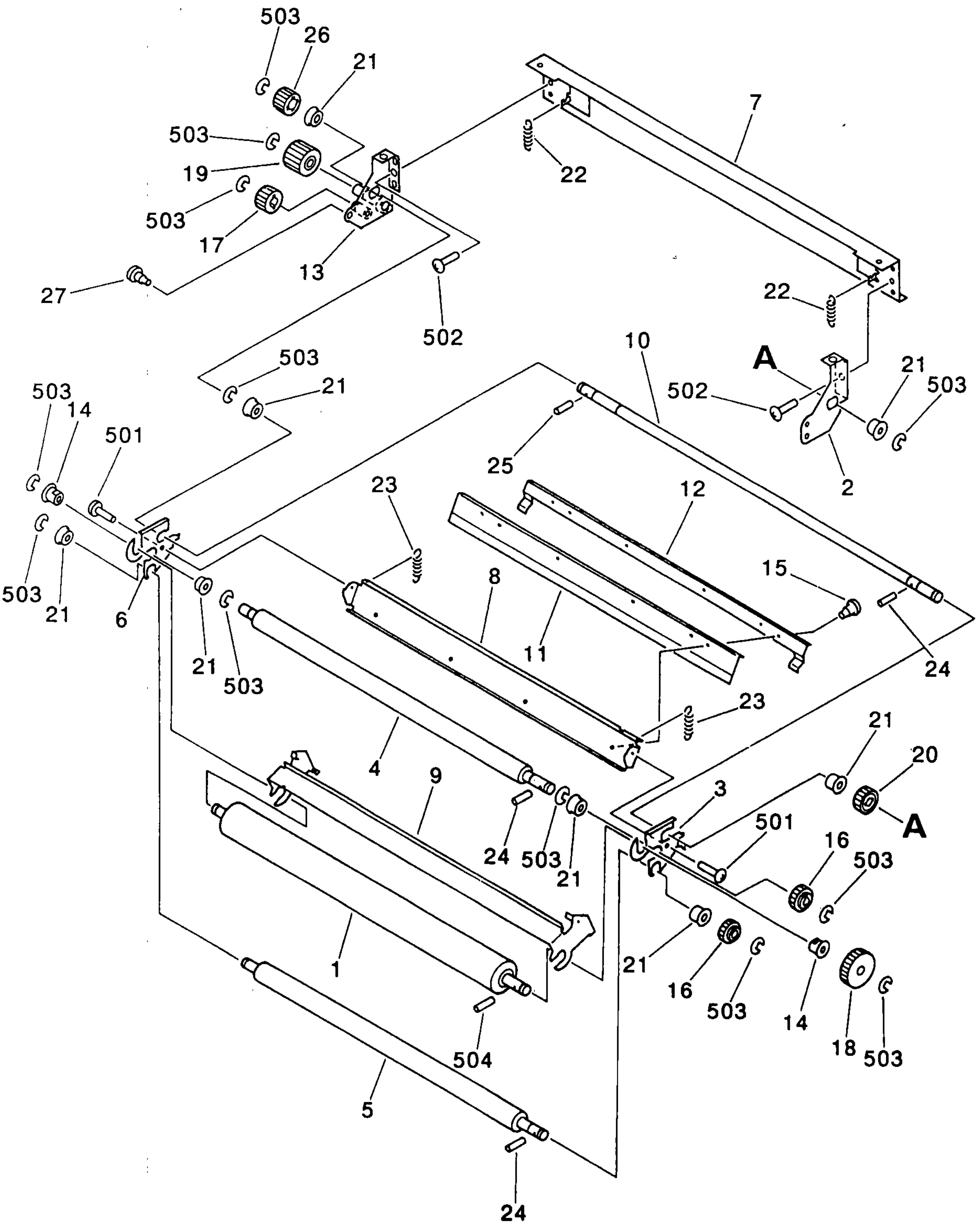

NOTE 1 : This assembly is included in the assembly shown in Figure 810.

NOTE 2 : This assembly does not include the part shown with key No. 27.

注 1： このユニットは、Figure 810のユニットに含まれます。

注 2： このユニットに、 Key No. 27の部品は含まれません。

COPYRIGHT © 1997 CANON INC.

FIGURE & KEY NO.	PART NUMBER	RANK	Q'TY	DESCRIPTION	SERIAL NUMBER / REMARKS
820 –	FG5 – 4203 – 000		1	FIXING OIL APPLY ASSEMBLY テイチャクキ オイル トフ ブ	SEE NOTE 1
1	FB2 – 1143 – 000		1	ROLLER, 1 トフ ローラ (1)	
2	FB2 – 3496 – 000		1	PLATE, OIL APPLY, FRONT トフ ソクバン (マエ)	
3	FB2 – 3497 – 000		1	ARM, FRONT トフ アーム (マエ)	
4	FB2 – 3498 – 000		1	ROLLER, 1 ローラ (1)	
5	FB2 – 3499 – 000		1	ROLLER, 2 ローラ (2)	
6	FB2 – 3501 – 000		1	ARM, REAR アーム (ウシロ)	
7	FB2 – 3502 – 000		1	CROSSMEMBER, OIL APPLY トフ ステイ	
8	FF5 – 4236 – 000		1	CROSSMEMBER, BLADE ブレード ステイ	
9	FB2 – 3505 – 000		1	ARM, BLADE ブレード アーム	
10	FB2 – 3506 – 000		1	SHAFT, BLADE ブレード ジク	
11	FB3 – 9466 – 000		1	BLADE トフ ブレード	
12	FB2 – 8729 – 030		1	MOUNT, BLADE ブレード オサエ	
13	FF5 – 4237 – 000		1	PLATE, OIL APPLY, REAR トフ ソクバン (ウシロ)	
14	FS5 – 1409 – 000		2	BUSHING ブッシング	
15	FS1 – 9010 – 000		2	SCREW,STEPPED,M3X2.2 ダンビス	
16	FS6 – 0626 – 000		2	GEAR, 16T 16T ギア	
17	FS3 – 0046 – 000		1	GEAR, 20T 20T ギア	
18	FS5 – 0701 – 000		1	GEAR, 28T 28T ギア	
19	FS5 – 0845 – 000		1	GEAR, 21T 21T ギア	
20	FS6 – 0670 – 000		1	GEAR, 17T 17T ギア	
21	FS5 – 1380 – 000		8	BUSHING ブッシング	
22	FS5 – 2690 – 000		2	SPRING, TENSION ヒッパリ バネ	
23	FS5 – 2691 – 000		2	SPRING, TENSION ヒッパリ バネ	
24	XD9 – 0103 – 000		3	PIN,DOWEL ヘイコウ ピン	
25	XD9 – 0104 – 000		1	PIN,DOWEL ヘイコウ ピン	
26	FS3 – 0552 – 000		1	GEAR, 16T 16T ギア	
27	FS1 – 9002 – 000		1	SCREW,STEPPED,M4X5 ダンビス	SEE NOTE 2
501	XB1 – 2300 – 609		4	SCREW,MACH.,TRUSS HEAD,M3X6 バインド ネジ	
502	XB1 – 2400 – 609		4	SCREW,MACH.,TRUSS HEAD,M4X6 バインド ネジ	

COPYRIGHT © 1997 CANON INC.

FIGURE & KEY NO.	PART NUMBER	RANK	Q'TY	DESCRIPTION	SERIAL NUMBER / REMARKS
820 – 503	XD2 – 1100 – 642		17	RING,E E リング	
504	XD3 – 2200 – 162		1	PIN,DOWEL ヘイコウ ピン	

COPYRIGHT © 1997 CANON INC.

FIGURE 830 UPPER FIX. ROLLER CLEAN. ASSEMBLY
上定着クリーナ部

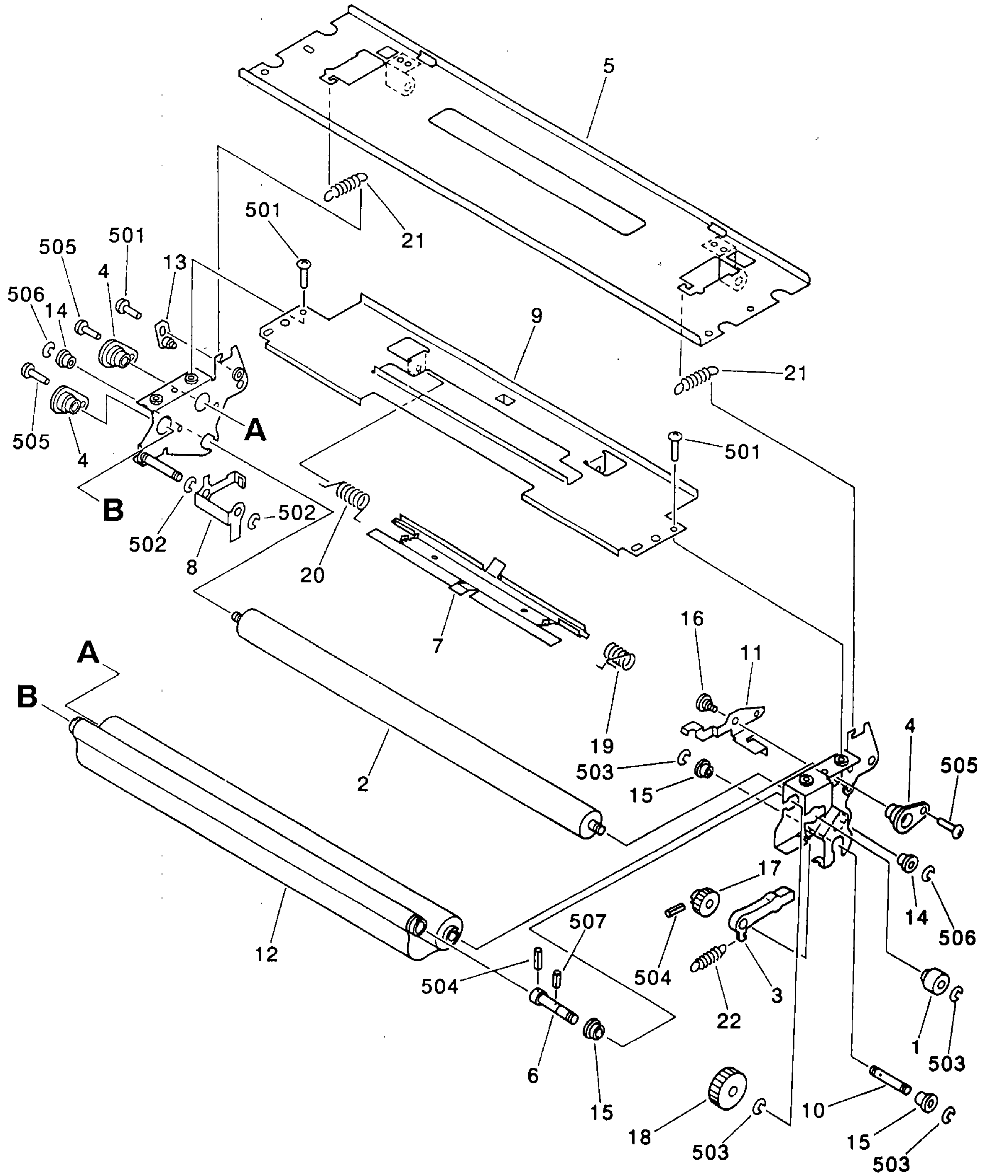

NOTE : This assembly is included in the assembly shown in Figure 810.

注 ： このユニットは、Figure 810のユニットに含まれます。

COPYRIGHT © 1997 CANON INC.

FIGURE & KEY NO.	PART NUMBER	RANK	Q'TY	DESCRIPTION	SERIAL NUMBER / REMARKS
830 –	FG5 – 4201 – 000		1	UPPER FIX. ROLLER CLEAN. ASS'Y テイチャク ウエ クリーナ ブ	SEE NOTE
1	FB3 – 5192 – 000		1	BUSHING ブッシング	
2	FB1 – 8280 – 000		1	ROLLER, CLEANING ウェブ ローラ	
3	FB2 – 1366 – 020		1	ARM, ONE – WAY ワンウェイ アーム	
4	FB2 – 1371 – 000		3	HOLDER, CLEANING ROLLER ウェブ ジク	
5	FB2 – 3473 – 000		1	COVER, UPPER CLEANING ROLLER ウエ ウェブ カバー	
6	FB2 – 3475 – 000		1	SHAFT, ROLLER DRIVE ウェブ ジク	
7	FB2 – 3476 – 000		1	PLATE, BRAKE ブレーキ バン	
8	FB2 – 3477 – 000		1	PLATE, SENSOR センサ バン	
9	FB2 – 3478 – 000		1	CROSSMEMBER, CLEANING ウェブ ステイ	
10	FB2 – 3479 – 000		1	SHAFT, ONE – WAY ワンウェイ ジク	
11	FB2 – 3480 – 000		1	ARM, FIXING テイチャク アーム	
12	FB3 – 9463 – 000		1	PAPER, ROLLER CLEANING クリーニング ペーパ	
13	FF5 – 4233 – 000		1	PIN, ROTATION カイテン ジク バン	
14	FS1 – 1341 – 000		2	BUSHING ブッシング	
15	FS1 – 1569 – 000		3	BUSHING ブッシング	
16	FS1 – 9076 – 000		1	SCREW,STEPPED,M4 ダンビス	
17	FS5 – 0739 – 000		1	GEAR, 28T 28T ギア	
18	FS5 – 0740 – 000		1	GEAR, 40T 40T ギア	
19	FS5 – 2686 – 000		1	SPRING, TORSION ネジリ バネ	
20	FS5 – 2687 – 000		1	SPRING, TORSION ネジリ バネ	
21	FS5 – 2688 – 000		2	SPRING, TENSION ヒッパリ バネ	
22	FS5 – 2689 – 000		1	SPRING, TENSION ヒッパリ バネ	
501	XB1 – 2400 – 609		3	SCREW,MACH.,TRUSS HEAD,M4X6 バインド ネジ	
502	XD2 – 1100 – 322		2	RING,E E リング	
503	XD2 – 1100 – 502		4	RING,E E リング	
504	XD3 – 1200 – 122		2	PIN,SPRING スプリング ピン	
505	XB2 – 8400 – 809		3	SCREW,W/WASHER,M4X8 バネツキ バインド ネジ	
506	XD2 – 1100 – 642		2	RING,E E リング	
507	XD3 – 1200 – 142		1	PIN,SPRING スプリング ピン	

COPYRIGHT © 1997 CANON INC.

FIGURE 835 LOWER FIX. ROLLER CLEAN. ASSEMBLY
下定着クリーナ部

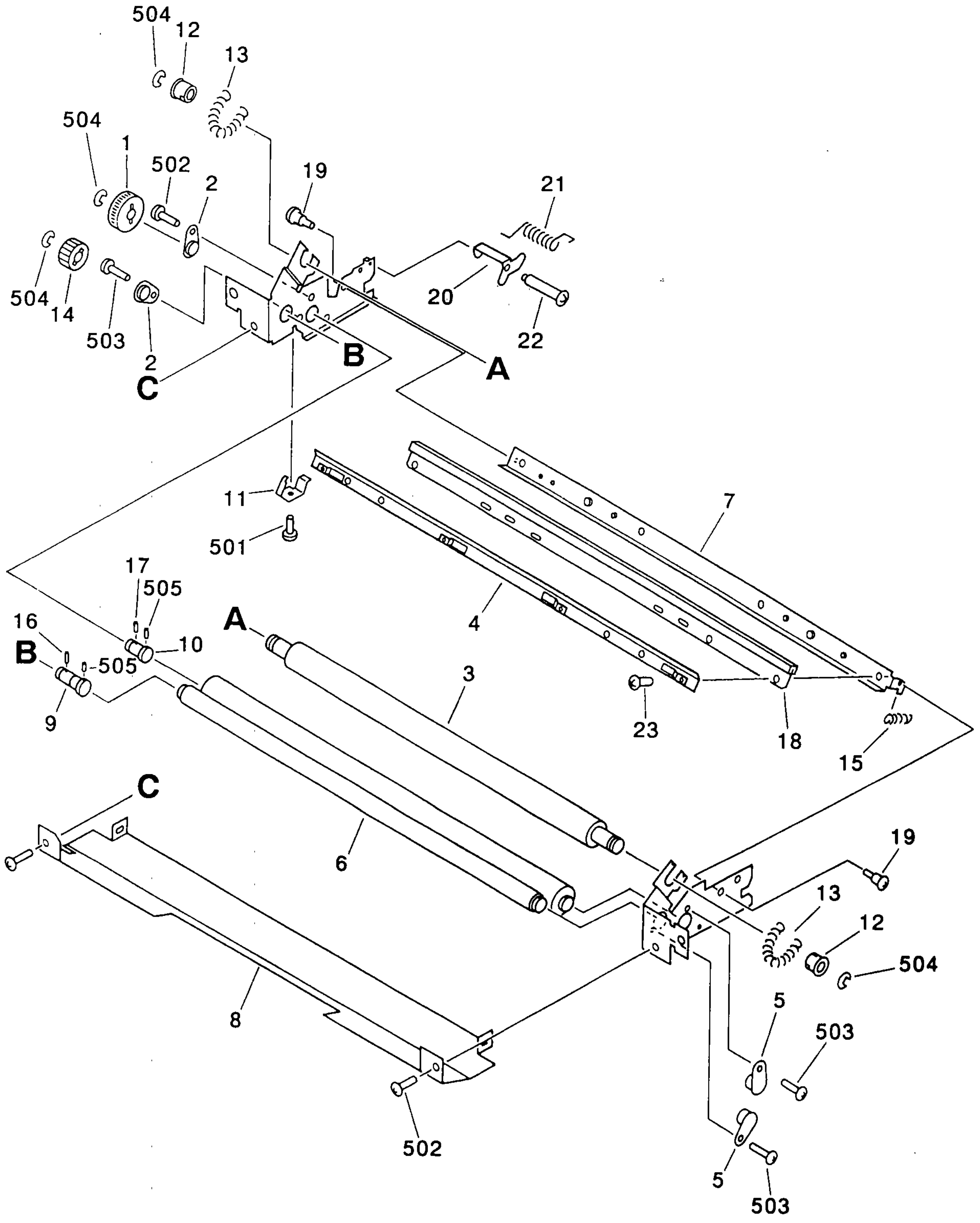

NOTE : This assembly is included in the assembly shown in Figure 810.

注 ： このユニットは、Figure 810のユニットに含まれます。

COPYRIGHT © 1997 CANON INC.

FIGURE & KEY NO.	PART NUMBER	RANK	Q'TY	DESCRIPTION	SERIAL NUMBER / REMARKS
835 –	FG5 – 4202 – 000		1	LOWER FIX. ROLLER CLEAN. ASS'Y シタ テイチャク クリーナ ブ	SEE NOTE
1	FA4 – 1934 – 000		1	WHEEL, RATCHET ラチェット	
2	FA4 – 9197 – 000		2	BUSHING ブッシング	
3	FB1 – 8280 – 000		1	ROLLER, CLEANING ウェブローラ	
4	FB3 – 7617 – 000		1	PLATE, BLADE ブレード オサエ	
5	FB2 – 1371 – 000		2	HOLDER, CLEANING ROLLER ウェブ ジク	
6	FB3 – 7088 – 000		1	PAPER, ROLLER CLEANING クリーニング ペーパ	
7	FF5 – 5876 – 000		1	SUPPORT, BLADE ブレード ダイ	
8	FB2 – 3488 – 000		1	CROSSMEMBER, CLEANING ウェブ ステイ	
9	FB2 – 3490 – 000		1	SHAFT, ROLLER DRIVE ウェブ ジク	
10	FB2 – 3491 – 000		1	SHAFT, RATCHET ラチェット ジク	
11	FB2 – 3492 – 000		1	SPRING, LEAF イタ バネ	
12	FS2 – 1256 – 000		2	BUSHING ブッシング	
13	FS2 – 2325 – 000		2	SPRING, TENSION ヒッパリ バネ	
14	FS3 – 0031 – 000		1	GEAR, 28T 28T ギア	
15	FS6 – 2382 – 000		2	SPRING, TENSION ヒッパリ バネ	
16	XD9 – 0104 – 000		1	PIN,DOWEL ヘイコウ ピン	
17	XD9 – 0108 – 000		1	PIN,DOWEL ヘイコウ ピン	
18	FB3 – 2047 – 000		1	BLADE ブレード	
19	FS1 – 9010 – 000		2	SCREW,STEPPED,M3X2.2 ダンビス	
20	FB2 – 3493 – 000		1	LINK リンク	
21	FS6 – 2396 – 000		1	SPRING, TORSION ネジリ バネ	
22	FS1 – 9261 – 000		1	SCREW,STEPPED,M3 ダンビス	
23	RA9 – 0621 – 000		4	SCREW, STEPPED, M3 ダンビス	
501	XB1 – 2300 – 609		1	SCREW,MACH.,TRUSS HEAD,M3X6 バインド ネジ	
502	XB1 – 2400 – 609		5	SCREW,MACH.,TRUSS HEAD,M4X6 バインド ネジ	
503	XB2 – 8400 – 809		4	SCREW,W/WASHER,M4X8 バネツキ バインド ネジ	
504	XD2 – 1100 – 642		5	RING,E E リング	
505	XD3 – 1200 – 122		2	PIN,SPRING スプリング ピン	

FIGURE 836 DRUM CLEANING ASSEMBLY クリーナ部

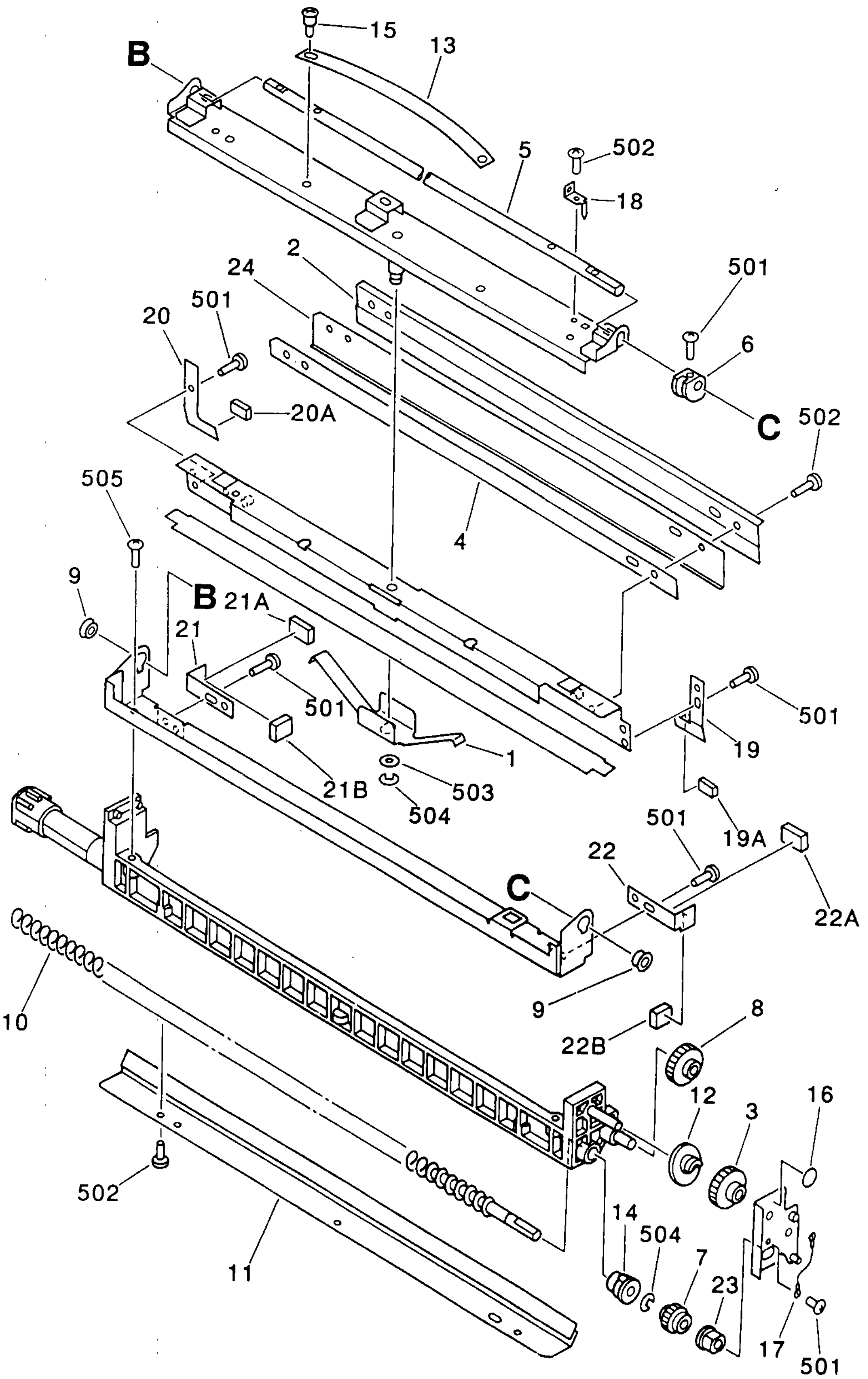

NOTE : This assembly does not include the part shown with key No. 16.

注 ： このユニットに、 Key No. 16の部品は含まれません。

COPYRIGHT © 1997 CANON INC.

FIGURE & KEY NO.	PART NUMBER	RANK	Q'TY	DESCRIPTION	SERIAL NUMBER / REMARKS
836 –	FG5 – 4079 – 000		4	DRUM CLEANING ASSEMBLY クリーナ ブ	
1	FA5 – 1523 – 000		1	SPRING, LEAF イタ バネ	
2	FB2 – 2887 – 000		1	BLADE, CLEANING クリーニング ブレード	
3	FS5 – 0831 – 000		1	GEAR, 28T 28T ギア	
4	FB2 – 2891 – 000		1	SPACER スペーサ	
5	FB2 – 2894 – 000		1	SHEET, SWING ヨウドウ ジク	
6	FB2 – 2895 – 000		1	CAM カム フォロー	
7	FS5 – 0832 – 000		1	GEAR, 18T 18T ギア	
8	FS5 – 0833 – 000		1	GEAR, 29T 29T ギア	
9	FS5 – 1377 – 000		2	BUSHING ブッシング	
10	FB2 – 2900 – 000		1	FEED SCREW, TONER クリーナ スクリュ	
11	FB2 – 2901 – 000		1	PLATE, SWEEPER STRIP スクイ シート バン	
12	FB2 – 2911 – 000		1	CAM, RECIPROCATING レシプロ カム	
13	FB2 – 3000 – 000		1	SHEET, GRIP トッテ シート	
14	FS5 – 1418 – 000		1	BUSHING ブッシング	
15	FS5 – 9432 – 000		2	SCREW, STEPPED, M4 ダンビス	
16	FB3 – 6774 – 000		1	LABEL, "COLOR" シキベツ ヨウ ラベル	MAGENTA SEE NOTE
	FB3 – 6775 – 000		1	LABEL, "COLOR" シキベツ ヨウ ラベル	BLACK SEE NOTE
	FB3 – 6776 – 000		1	LABEL, "COLOR" シキベツ ヨウ ラベル	CYAN SEE NOTE
	FB3 – 6777 – 000		1	LABEL, "COLOR" シキベツ ヨウ ラベル	YELLOW SEE NOTE
17	FB3 – 6809 – 000		1	WIRE, GROUNDING アース セン	
18	FB3 – 5607 – 000		1	PIN アツ カイジョ ピン	
19	FF5 – 4164 – 000		1	PLATE, BLADE, FRONT ブレード シール バン (マエ)	
19A	FB2 – 2905 – 000		1	SEAL, BLADE ブレード シール	
20	FF5 – 4165 – 000		1	PLATE, BLADE, REAR ブレード シール バン (ウシロ)	
20A	FB2 – 2905 – 000		1	SEAL, BLADE ブレード シール	
21	FF5 – 4166 – 000		1	PLATE, SIDE, FRONT サイド シール バン (マエ)	
21A	FB2 – 2912 – 000		1	BRUSH, B ブラシ (B)	
21B	FB2 – 2913 – 000		1	BRUSH, S ブラシ (S)	
22	FF5 – 4167 – 000		1	PLATE, SIDE, REAR サイド シール バン (ウシロ)	

COPYRIGHT © 1997 CANON INC.

FIGURE & KEY NO.	PART NUMBER	RANK	Q'TY	DESCRIPTION	SERIAL NUMBER / REMARKS
836 – 22A	FB2 – 2912 – 000		1	BRUSH, B ブラシ (B)	
22B	FB2 – 2913 – 000		1	BRUSH, S ブラシ (S)	
23	FS1 – 1205 – 000		1	BUSHING ブッシング	
24	FB3 – 7603 – 000		1	PLATE, SUPPORT セイタ	
501	XB1 – 2300 – 409		12	SCREW,MACH.,TRUSS HEAD,M3X4 バインド ネジ	
502	XB1 – 2300 – 609		13	SCREW,MACH.,TRUSS HEAD,M3X6 バインド ネジ	
503	XD1 – 1106 – 723		2	SHIM ヒョウジュン ワッシャ	
504	XD2 – 1100 – 502		2	RING,E E リング	
505	XB2 – 2300 – 609		2	SCREW,W/WASHER, M3X6 バネツキ ナベ ネジ	

COPYRIGHT © 1997 CANON INC.

FIGURE 920 REGISTRATION PCB ASSEMBLY
レジスト回路基板

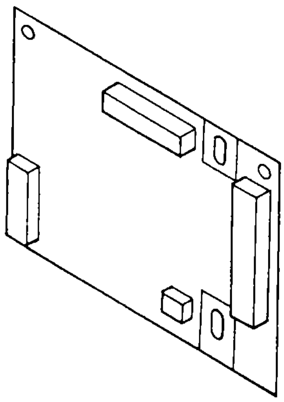

NOTE : FOR DESTINATION, SEE FIGURE 325.

注 ： この部品の接続先については、FIGURE 325を参照して下さい。

COPYRIGHT © 1997 CANON INC.

FIGURE & KEY NO.	PART NUMBER	RANK	Q'TY	DESCRIPTION	SERIAL NUMBER / REMARKS
920 –	FG5 – 4043 – 000		2	REGISTRATION PCB ASSEMBLY レジスト カイロ キバン	SEE NOTE
C2801	VW4 – 2027 – 104		1	CAPACITOR, 0.1UF, 25V コンデンサ	
C2852	VW4 – 2027 – 104		1	CAPACITOR, 0.1UF, 25V コンデンサ	
C2853	VC6 – 4970 – 107		1	CAPACITOR, 100UF, 10V コンデンサ	
C2854	VW4 – 2027 – 104		1	CAPACITOR, 0.1UF, 25V コンデンサ	
C2855	VW4 – 2027 – 104		1	CAPACITOR, 0.1UF, 25V コンデンサ	
C2856	VC6 – 4970 – 107		1	CAPACITOR, 100UF, 10V コンデンサ	
C2857	VW4 – 2027 – 104		1	CAPACITOR, 0.1UF, 25V コンデンサ	
C2858	VW4 – 2027 – 104		1	CAPACITOR, 0.1UF, 25V コンデンサ	
C2859	VW4 – 2835 – 472		1	CAPACITOR, 4700PF, 50V コンデンサ	
C2860	VC7 – 1210 – 107		1	CAPACITOR, 100UF, 16V コンデンサ	
C2861	VW4 – 2027 – 104		1	CAPACITOR, 0.1UF, 25V コンデンサ	
C2862	VW4 – 2027 – 104		1	CAPACITOR, 0.1UF, 25V コンデンサ	
C2863	VW4 – 2027 – 104		1	CAPACITOR, 0.1UF, 25V コンデンサ	
C2864	VC6 – 4970 – 476		1	CAPACITOR, 47UF, 10V コンデンサ	
C2866	VW4 – 2027 – 104		1	CAPACITOR, 0.1UF, 25V コンデンサ	
C2867	VW4 – 2027 – 104		1	CAPACITOR, 0.1UF, 25V コンデンサ	
C2868	VC6 – 4970 – 476		1	CAPACITOR, 47UF, 10V コンデンサ	
C2869	VW4 – 4017 – 475		1	CAPACITOR, 4.7UF, 15V コンデンサ	
C2870	VW4 – 4017 – 475		1	CAPACITOR, 4.7UF, 15V コンデンサ	
C2871	VW4 – 2027 – 104		1	CAPACITOR, 0.1UF, 25V コンデンサ	
C2872	VW4 – 2027 – 104		1	CAPACITOR, 0.1UF, 25V コンデンサ	
C2873	VC7 – 1210 – 107		1	CAPACITOR, 100UF, 16V コンデンサ	
C2874	VC6 – 4980 – 227		1	CAPACITOR, 220UF, 16V コンデンサ	
C2875	VW4 – 2027 – 104		1	CAPACITOR, 0.1UF, 25V コンデンサ	
C2876	VC6 – 4980 – 227		1	CAPACITOR, 220UF, 16V コンデンサ	
C2877	VC6 – 4970 – 227		1	CAPACITOR, 220UF, 10V コンデンサ	
C2881	VC7 – 1210 – 107		1	CAPACITOR, 100UF, 16V コンデンサ	
CP2851	FH9 – 0186 – 000		1	PIN, CHECK チェック ピン	
CP2852	FH9 – 0186 – 000		1	PIN, CHECK チェック ピン	

COPYRIGHT © 1997 CANON INC.

FIGURE & KEY NO.		PART NUMBER	RANK	Q'TY	DESCRIPTION	SERIAL NUMBER / REMARKS
920 –	CP2853	FH9 – 0186 – 000		1	PIN, CHECK チェック ピン	
	CP2854	FH9 – 0186 – 000		1	PIN, CHECK チェック ピン	
	D2851	WA1 – 0474 – 000		1	DIODE, S5566B ダイオード	
	D2852	WA1 – 0474 – 000		1	DIODE, S5566B ダイオード	
	D2853	X65 – 5032 – 000		1	DIODE, 1S1588 ダイオード	
	D2854	X65 – 5032 – 000		1	DIODE, 1S1588 ダイオード	
	D2855	WA1 – 5410 – 000		1	DIODE, RB441Q ダイオード	
	D2856	WA1 – 5410 – 000		1	DIODE, RB441Q ダイオード	
	J2851	VS1 – 1147 – 032		1	CONNECTOR, 32P, MALE コネクタ (オス)	
	J2852	VS1 – 5474 – 007		1	PIN ASSEMBLY, 7P ピン アセンブリ	
	J2853	VS1 – 5925 – 018		1	CONNECTOR, 18P, FEMALE コネクタ (オス)	
	J2854	VS1 – 5517 – 003		1	CONNECTOR, 3P, MALE コネクタ (オス)	
	L2851	WE2 – 5109 – 000		1	INDUCTOR インダクタ	
	Q2851	WA4 – 6239 – 000		1	IC, UA733CN, OPE AMP オペ アンプ	
	Q2852	WA4 – 6240 – 000		1	IC, CXD1175AP, A/D CONVERTER A/D コンバータ	
	Q2853	WA4 – 5931 – 000		1	IC, HD29029DP CCD クロック ドライバ	
	Q2854	WA4 – 5931 – 000		1	IC, HD29029DP CCD クロック ドライバ	
	Q2855	WA3 – 0892 – 000		1	IC, SN74LS244 IC	
	Q2856	WA3 – 0892 – 000		1	IC, SN74LS244 IC	
	Q2857	WA4 – 0326 – 000		1	IC, TA78L008AP, REGULATOR レギュレータ	
	Q2859	WA2 – 0124 – 000		1	TRANSISTOR, 2SC1815Y トランジスタ	
	Q2860	WA2 – 0124 – 000		1	TRANSISTOR, 2SC1815Y トランジスタ	
	Q2861	WA2 – 0892 – 000		1	TRANSISTOR, 2SC2901K トランジスタ	
	Q2862	WA2 – 0892 – 000		1	TRANSISTOR, 2SC2901K トランジスタ	
	Q2863	WA2 – 0893 – 000		1	TRANSISTOR, 2SA1206 トランジスタ	
	Q2875	WA4 – 0728 – 000		1	IC, TA79L005P, REGULATOR レギュレータ	
	R2851	VV1 – 2115 – 102		1	RESISTOR, 1KOHM, 1/10W テイコウ	
	R2852	VV1 – 2115 – 100		1	RESISTOR, 10 OHM, 1/10W テイコウ	
	R2853	VV1 – 2115 – 102		1	RESISTOR, 1KOHM, 1/10W テイコウ	
	R2854	VV1 – 2115 – 102		1	RESISTOR, 1KOHM, 1/10W テイコウ	

COPYRIGHT © 1997 CANON INC.

FIGURE & KEY NO.		PART NUMBER	RANK	Q'TY	DESCRIPTION	SERIAL NUMBER / REMARKS
920 –	R2855	VV1 – 2115 – 102		1	RESISTOR, 1KOHM, 1/10W テイコウ	
	R2856	VV1 – 2115 – 100		1	RESISTOR, 10 OHM, 1/10W テイコウ	
	R2857	VV1 – 2115 – 102		1	RESISTOR, 1KOHM, 1/10W テイコウ	
	R2858	VV1 – 2115 – 102		1	RESISTOR, 1KOHM, 1/10W テイコウ	
	R2859	VV1 – 2115 – 102		1	RESISTOR, 1KOHM, 1/10W テイコウ	
	R2860	VV1 – 2111 – 153		1	RESISTOR, 15KOHM, 1/10W テイコウ	
	R2861	VV1 – 2111 – 561		1	RESISTOR, 560 OHM, 1/10W テイコウ	
	R2862	VV1 – 2115 – 101		1	RESISTOR, 100 OHM, 1/10W テイコウ	
	R2863	VV1 – 2115 – 512		1	RESISTOR, 5.1KOHM, 1/10W テイコウ	
	R2864	VV1 – 2115 – 512		1	RESISTOR, 5.1KOHM, 1/10W テイコウ	
	R2865	VV1 – 2115 – 100		1	RESISTOR, 10 OHM, 1/10W テイコウ	
	R2866	VV1 – 2115 – 100		1	RESISTOR, 10 OHM, 1/10W テイコウ	
	R2867	VV1 – 2115 – 101		1	RESISTOR, 100 OHM, 1/10W テイコウ	

COPYRIGHT © 1997 CANON INC.

FIGURE 921 REGISTRATION CCD PCB ASSEMBLY
レジストCCD回路基板

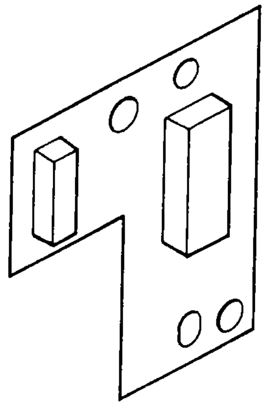

NOTE : FOR DESTINATION, SEE FIGURE 325.

注 : この部分の接続先については、FIGURE 325を参照して下さい。

FIGURE & KEY NO.	PART NUMBER	RANK	Q'TY	DESCRIPTION	SERIAL NUMBER / REMARKS
921 –	FG5 – 4042 – 000		2	REGISTRATION CCD PCB ASSEMBLY レジスト CCD カイロ キバン	SEE NOTE
C2901	VW4 – 4017 – 475		1	CAPACITOR, 4.7UF, 15V コンデンサ	
C2902	VW4 – 2027 – 104		1	CAPACITOR, 0.1UF, 25V コンデンサ	
C2903	VW4 – 4017 – 475		1	CAPACITOR, 4.7UF, 15V コンデンサ	
C2904	VW4 – 4017 – 475		1	CAPACITOR, 4.7UF, 15V コンデンサ	
C2905	VW4 – 2027 – 104		1	CAPACITOR, 0.1UF, 25V コンデンサ	
IC2901	WA9 – 5004 – 000		1	SOCKET, IC IC ソケット	
J2901	VS1 – 5926 – 018		1	CONNECTOR, 18P, FEMALE コネクタ (メス)	
R2901	VV1 – 2115 – 301		1	RESISTOR, 300 OHM, 1/10W テイコウ	
R2902	VV1 – 2115 – 102		1	RESISTOR, 1KOHM, 1/10W テイコウ	

COPYRIGHT © 1997 CANON INC.

FIGURE 925 CONTROL PANEL PCB ASSEMBLY
操作部回路基板

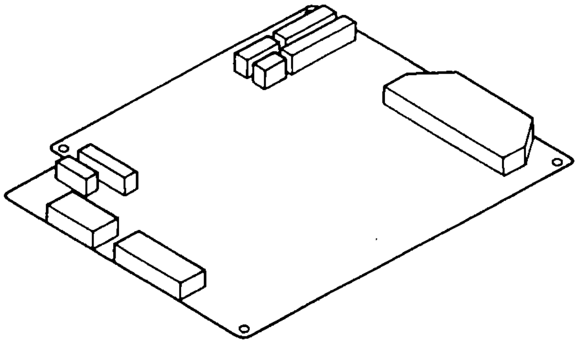

NOTE : FOR DESTINATION, SEE FIGURE 130.

注 ： この部品の接続先については、FIGURE 130を参照して下さい。

COPYRIGHT © 1997 CANON INC.

FIGURE & KEY NO.	PART NUMBER	RANK	Q'TY	DESCRIPTION	SERIAL NUMBER / REMARKS
925 –	FG5 – 3241 – 000		1	CONTROL PANEL PCB ASSEMBLY ソウサ ブ カイロ キバン	SEE NOTE
C5301	VC1 – 2161 – 107		1	CAPACITOR, 100UF, 16V コンデンサ	
C5302	VC4 – 2502 – 102		1	CAPACITOR, 1000PF, 50V コンデンサ	
C5303	VC1 – 2251 – 337		1	CAPACITOR, 330UF, 25V コンデンサ	
C5304	VC6 – 3830 – 334		1	CAPACITOR, 0.33UF, 50V コンデンサ	
C5305	VC7 – 8720 – 220		1	CAPACITOR, 220PF, 15KV コンデンサ	
C5306	VC1 – 2161 – 107		1	CAPACITOR, 100UF, 16V コンデンサ	
D5301	WA1 – 5549 – 000		1	DIODE, 1N5819 ダイオード	
D5302	X65 – 5032 – 000		1	DIODE, 1S1588 ダイオード	
D5303	X65 – 5032 – 000		1	DIODE, 1S1588 ダイオード	
D5304	X65 – 5032 – 000		1	DIODE, 1S1588 ダイオード	
D5305	X65 – 5032 – 000		1	DIODE, 1S1588 ダイオード	
D5306	X65 – 5032 – 000		1	DIODE, 1S1588 ダイオード	
D5307	X65 – 5032 – 000		1	DIODE, 1S1588 ダイオード	
D5308	X65 – 5032 – 000		1	DIODE, 1S1588 ダイオード	
D5309	X65 – 5032 – 000		1	DIODE, 1S1588 ダイオード	
D5310	X65 – 5032 – 000		1	DIODE, 1S1588 ダイオード	
D5311	X65 – 5032 – 000		1	DIODE, 1S1588 ダイオード	
D5312	X65 – 5032 – 000		1	DIODE, 1S1588 ダイオード	
D5313	X65 – 5032 – 000		1	DIODE, 1S1588 ダイオード	
D5314	X65 – 5032 – 000		1	DIODE, 1S1588 ダイオード	
J5301	VS1 – 1146 – 080		1	CONNECTOR, 80P コネクタ	
J5302	VS1 – 0224 – 012		1	CONNECTOR, 12P, MALE コネクタ (オス)	
J5303	VS1 – 1028 – 011		1	PIN ASSEMBLY, 11P ピン アセンブリ	
J5304	VS1 – 1028 – 010		1	PIN ASSEMBLY, 10P ピン アセンブリ	
J5305	VS1 – 1028 – 006		1	PIN ASSEMBLY, 6P ピン アセンブリ	
J5306	VS1 – 0224 – 020		1	CONNECTOR, 20P, MALE コネクタ (オス)	
J5308	VS1 – 1028 – 007		1	PIN ASSEMBLY, 7P ピン アセンブリ	
J5309	VS3 – 0171 – 014		1	PIN ASSEMBLY, 14P ピン アセンブリ	
J5310	VS3 – 0171 – 004		1	PIN ASSEMBLY, 4P ピン アセンブリ	

COPYRIGHT © 1997 CANON INC.

FIGURE & KEY NO.	PART NUMBER	RANK	Q'TY	DESCRIPTION	SERIAL NUMBER / REMARKS
925 – L5301	VL7 – 0820 – 114		1	CHOKE COIL チョーク コイル	
L5302	VL5 – 0420 – 224		1	CHOKE COIL チョーク コイル	
Q5301	WA4 – 5290 – 000		1	IC, MC34063API, REGULATOR レギュレータ	
Q5302	WA2 – 0660 – 000		1	TRANSISTOR, 2SC3328 – Y トランジスタ	
Q5303	WA2 – 0660 – 000		1	TRANSISTOR, 2SC3328 – Y トランジスタ	
Q5304	WA2 – 5291 – 000		1	TRANSISTOR, 2SC3225 トランジスタ	
R5301	VR5 – 3680 – 562		1	RESISTOR, 5.6KOHM, 1/4W テイコウ	
R5302	VR5 – 3680 – 562		1	RESISTOR, 5.6KOHM, 1/4W テイコウ	
R5303	VR5 – 3680 – 562		1	RESISTOR, 5.6KOHM, 1/4W テイコウ	
R5304	VR5 – 3680 – 562		1	RESISTOR, 5.6KOHM, 1/4W テイコウ	
R5305	VR5 – 3680 – 562		1	RESISTOR, 5.6KOHM, 1/4W テイコウ	
R5306	VR5 – 3680 – 562		1	RESISTOR, 5.6KOHM, 1/4W テイコウ	
R5307	VR5 – 3680 – 562		1	RESISTOR, 5.6KOHM, 1/4W テイコウ	
R5308	VR5 – 3680 – 562		1	RESISTOR, 5.6KOHM, 1/4W テイコウ	
R5309	VR5 – 3680 – 562		1	RESISTOR, 5.6KOHM, 1/4W テイコウ	
R5310	VR5 – 3680 – 562		1	RESISTOR, 5.6KOHM, 1/4W テイコウ	
R5311	VR5 – 3680 – 562		1	RESISTOR, 5.6KOHM, 1/4W テイコウ	
R5312	VR5 – 3680 – 562		1	RESISTOR, 5.6KOHM, 1/4W テイコウ	
R5313	VR5 – 3680 – 470		1	RESISTOR, 47 OHM, 1/4W テイコウ	
R5314	VR5 – 3680 – 470		1	RESISTOR, 47 OHM, 1/4W テイコウ	
R5315	VR5 – 3680 – 470		1	RESISTOR, 47 OHM, 1/4W テイコウ	
R5316	VR9 – 5229 – 000		1	RESISTOR, 0.62 OHM, 1/2W テイコウ	
R5317	VR5 – 3680 – 473		1	RESISTOR, 47KOHM, 1/4W テイコウ	
R5318	VR5 – 3680 – 242		1	RESISTOR, 2.4KOHM, 1/4W テイコウ	
R5319	VR5 – 3680 – 561		1	RESISTOR, 560 OHM, 1/4W テイコウ	
R5320	VR5 – 3680 – 561		1	RESISTOR, 560 OHM, 1/4W テイコウ	
R5321	VR5 – 3680 – 331		1	RESISTOR, 330 OHM, 1/4W テイコウ	
T5301	FH3 – 0719 – 000		1	TRANSFORMER トランス	
VR5301	VR5 – 6850 – 203		1	RESISTOR, VARIABLE, 20KOHM カヘン テイコウ	

COPYRIGHT © 1997 CANON INC.

FIGURE 926 CONTROL PANEL PCB FAMILY 操作部ファミリー回路基板

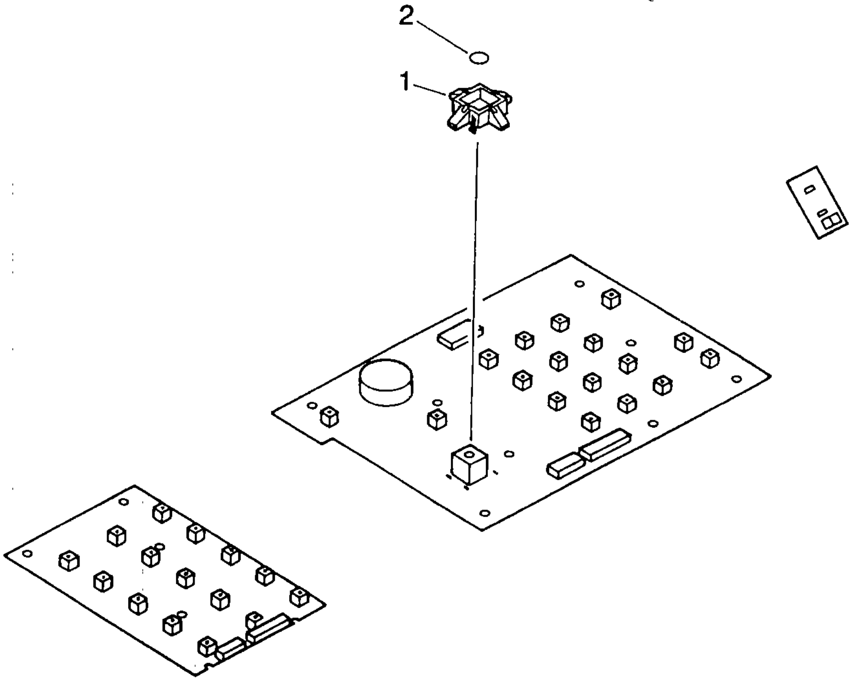

NOTE : FOR DESTINATION, SEE FIGURE 130.

注 ： この部品の接続先については、FIGURE 130を参照して下さい。

COPYRIGHT © 1997 CANON INC.

FIGURE & KEY NO.	PART NUMBER	RANK	Q'TY	DESCRIPTION	SERIAL NUMBER / REMARKS
926 –	FG5 – 8275 – 000		1	CONTROL PANEL PCB FAMILY ソウサブ ファミリー カイロ キバン	SEE NOTE
1	FB2 – 4245 – 000		1	HOLDER, LED LED ホルダ	
2	FB2 – 4257 – 000		1	SHEET, CLICK クリック シート	
BZ5001	WR1 – 0055 – 000		1	BUZZER ブザー	
D5001	WG1 – 0539 – 000		1	LED GL3HS8, LAMP LED	
D5002	WG1 – 0487 – 000		1	LED, GL3EG8 LED	
D5003	WG1 – 0487 – 000		1	LED, GL3EG8 LED	
D5004	WG2 – 5058 – 000		1	DIODE, LT3S8B ダイオード	
D5005	WG2 – 5057 – 000		1	DIODE, LT3E8B ダイオード	
D5006	WG1 – 0539 – 000		1	LED GL3HS8, LAMP LED	
D5101	WG2 – 5057 – 000		1	DIODE, LT3E8B ダイオード	
D5102	WG2 – 5057 – 000		1	DIODE, LT3E8B ダイオード	
D5103	WG2 – 5057 – 000		1	DIODE, LT3E8B ダイオード	
D5104	WG2 – 5057 – 000		1	DIODE, LT3E8B ダイオード	
D5105	WG2 – 5057 – 000		1	DIODE, LT3E8B ダイオード	
D5106	WG2 – 5057 – 000		1	DIODE, LT3E8B ダイオード	
D5107	WG2 – 5057 – 000		1	DIODE, LT3E8B ダイオード	
D5108	WG2 – 5057 – 000		1	DIODE, LT3E8B ダイオード	
D5109	WG2 – 5057 – 000		1	DIODE, LT3E8B ダイオード	
D5110	WG2 – 5057 – 000		1	DIODE, LT3E8B ダイオード	
D5111	WG2 – 5057 – 000		1	DIODE, LT3E8B ダイオード	
D5112	WG2 – 5057 – 000		1	DIODE, LT3E8B ダイオード	
D5113	WG2 – 5057 – 000		1	DIODE, LT3E8B ダイオード	
D5114	WG2 – 5057 – 000		1	DIODE, LT3E8B ダイオード	
D5115	WG2 – 5057 – 000		1	DIODE, LT3E8B ダイオード	
D5201	WG2 – 5057 – 000		1	DIODE, LT3E8B ダイオード	
D5202	WG2 – 5057 – 000		1	DIODE, LT3E8B ダイオード	
J5001	VS1 – 1028 – 011		1	PIN ASSEMBLY, 11P ピン アセンブリ	
J5002	VS1 – 1028 – 007		1	PIN ASSEMBLY, 7P ピン アセンブリ	
J5101	FF2 – 9059 – 000		1	CABLE, CONTROL PANEL ソウサ ブ ケーブル	

COPYRIGHT © 1997 CANON INC.

FIGURE & KEY NO.		PART NUMBER	RANK	Q'TY	DESCRIPTION	SERIAL NUMBER / REMARKS
926 –	J5102	FF2 – 9058 – 000		1	CABLE, CONTROL PANEL ソウサ ブケーブル	
	J5201	FF2 – 9060 – 000		1	CABLE, CONTROL PANEL ソウサ ブケーブル	
	R5003	VR5 – 3680 – 102		1	RESISTOR, 1KOHM, 1/4W テイコウ	
	R5201	VR5 – 3680 – 151		1	RESISTOR, 150 OHM, 1/4W テイコウ	
	R5202	VR5 – 3680 – 151		1	RESISTOR, 150 OHM, 1/4W テイコウ	
	SW5001	WC6 – 5013 – 000		1	SWITCH, KHV – 901 スイッチ	
	SW5002	WC6 – 5013 – 000		1	SWITCH, KHV – 901 スイッチ	
	SW5003	WC6 – 5013 – 000		1	SWITCH, KHV – 901 スイッチ	
	SW5004	WC6 – 5013 – 000		1	SWITCH, KHV – 901 スイッチ	
	SW5005	WC6 – 5013 – 000		1	SWITCH, KHV – 901 スイッチ	
	SW5006	WC6 – 5013 – 000		1	SWITCH, KHV – 901 スイッチ	
	SW5007	WC6 – 5013 – 000		1	SWITCH, KHV – 901 スイッチ	
	SW5008	WC6 – 5013 – 000		1	SWITCH, KHV – 901 スイッチ	
	SW5009	WC6 – 5013 – 000		1	SWITCH, KHV – 901 スイッチ	
	SW5010	WC6 – 5013 – 000		1	SWITCH, KHV – 901 スイッチ	
	SW5011	WC6 – 5013 – 000		1	SWITCH, KHV – 901 スイッチ	
	SW5012	WC6 – 5013 – 000		1	SWITCH, KHV – 901 スイッチ	
	SW5013	WC6 – 5013 – 000		1	SWITCH, KHV – 901 スイッチ	
	SW5014	WC6 – 5013 – 000		1	SWITCH, KHV – 901 スイッチ	
	SW5015	WC6 – 5013 – 000		1	SWITCH, KHV – 901 スイッチ	
	SW5016	WC6 – 5013 – 000		1	SWITCH, KHV – 901 スイッチ	
	SW5017	WC6 – 5013 – 000		1	SWITCH, KHV – 901 スイッチ	
	SW5018	WC2 – 5042 – 000		1	SWITCH, PUSHBUTTON スイッチ	
	SW5101	WC6 – 5013 – 000		1	SWITCH, KHV – 901 スイッチ	
	SW5102	WC6 – 5013 – 000		1	SWITCH, KHV – 901 スイッチ	
	SW5103	WC6 – 5013 – 000		1	SWITCH, KHV – 901 スイッチ	
	SW5104	WC6 – 5013 – 000		1	SWITCH, KHV – 901 スイッチ	
	SW5105	WC6 – 5013 – 000		1	SWITCH, KHV – 901 スイッチ	
	SW5106	WC6 – 5013 – 000		1	SWITCH, KHV – 901 スイッチ	
	SW5107	WC6 – 5013 – 000		1	SWITCH, KHV – 901 スイッチ	

COPYRIGHT © 1997 CANON INC.

FIGURE & KEY NO.		PART NUMBER	RANK	Q'TY	DESCRIPTION	SERIAL NUMBER / REMARKS
926 –	SW5108	WC6 – 5013 – 000		1	SWITCH, KHV – 901 スイッチ	
	SW5109	WC6 – 5013 – 000		1	SWITCH, KHV – 901 スイッチ	
	SW5110	WC6 – 5013 – 000		1	SWITCH, KHV – 901 スイッチ	
	SW5111	WC6 – 5013 – 000		1	SWITCH, KHV – 901 スイッチ	
	SW5112	WC6 – 5013 – 000		1	SWITCH, KHV – 901 スイッチ	
	SW5113	WC6 – 5013 – 000		1	SWITCH, KHV – 901 スイッチ	
	SW5114	WC6 – 5013 – 000		1	SWITCH, KHV – 901 スイッチ	
	SW5115	WC6 – 5013 – 000		1	SWITCH, KHV – 901 スイッチ	

COPYRIGHT © 1997 CANON INC.

FIGURE 930 DC CONTROLLER PCB ASSEMBLY
DCコントローラ回路基板

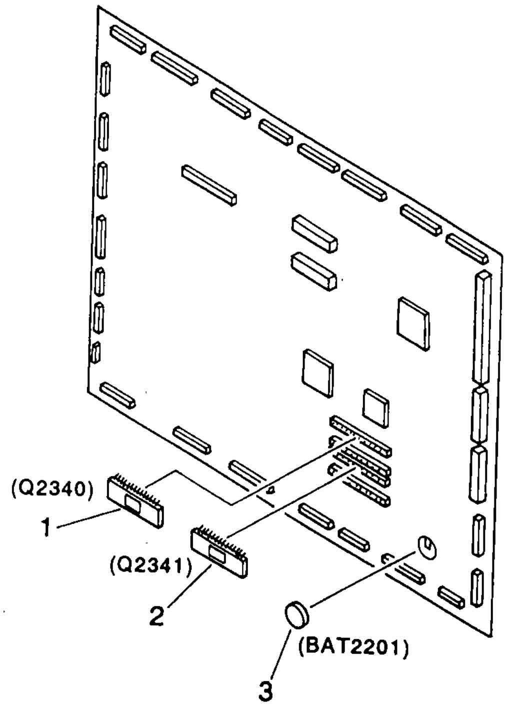

NOTE : FOR DESTINATION, SEE FIGURE 108.

注 ： この部品の接続先については、FIGURE 108を参照して下さい。

COPYRIGHT © 1997 CANON INC.

FIGURE & KEY NO.	PART NUMBER	RANK	Q'TY	DESCRIPTION	SERIAL NUMBER / REMARKS
930 –	FG5 – 4278 – 000		1	DC CONTROLLER PCB ASSEMBLY DC コントローラ カイロ キバン	SEE NOTE
1	FF3 – 0584 – 000		1	IC, HN27C4096HG – 85, EP – ROM EP – ROM	Q2340
2	FF3 – 0585 – 000		1	IC, HN27C4096HG – 85, EP – ROM EP – ROM	Q2341
3	WK1 – 5007 – 000		1	BATTERY, LITHIUM, CR2354 – 1GU4 リチウム デンチ	BAT2201
C2201	VC8 – 3030 – 227		1	CAPACITOR, 220UF, 35V コンデンサ	
C2202	VC8 – 3030 – 227		1	CAPACITOR, 220UF, 35V コンデンサ	
C2203	VC8 – 3030 – 227		1	CAPACITOR, 220UF, 35V コンデンサ	
C2204	VC8 – 3020 – 107		1	CAPACITOR, 100UF, 25V コンデンサ	
C2205	VC8 – 3020 – 107		1	CAPACITOR, 100UF, 25V コンデンサ	
C2206	VC8 – 3030 – 227		1	CAPACITOR, 220UF, 35V コンデンサ	
C2207	VC8 – 3030 – 336		1	CAPACITOR, 33UF, 35V コンデンサ	
C2208	VC8 – 3030 – 227		1	CAPACITOR, 220UF, 35V コンデンサ	
C2209	VC8 – 3020 – 107		1	CAPACITOR, 100UF, 25V コンデンサ	
C2210	VC8 – 3020 – 107		1	CAPACITOR, 100UF, 25V コンデンサ	
C2211	VC8 – 3010 – 107		1	CAPACITOR, 100UF, 16V コンデンサ	
C2212	VW4 – 4017 – 475		1	CAPACITOR, 4.7UF, 15V コンデンサ	
C2213	VC6 – 6490 – 104		1	CAPACITOR, 0.1UF, 50V コンデンサ	
C2214	VC8 – 3010 – 107		1	CAPACITOR, 100UF, 16V コンデンサ	
C2215	VW4 – 4017 – 475		1	CAPACITOR, 4.7UF, 15V コンデンサ	
C2216	VC6 – 6490 – 104		1	CAPACITOR, 0.1UF, 50V コンデンサ	
C2217	VC8 – 3020 – 107		1	CAPACITOR, 100UF, 25V コンデンサ	
C2218	VC8 – 4020 – 476		1	CAPACITOR, 47UF, 16V コンデンサ	
C2219	VC8 – 3030 – 227		1	CAPACITOR, 220UF, 35V コンデンサ	
C2220	VC8 – 3030 – 227		1	CAPACITOR, 220UF, 35V コンデンサ	
C2221	VC8 – 3040 – 106		1	CAPACITOR, 10UF, 25V コンデンサ	
C2222	VC8 – 3000 – 107		1	CAPACITOR, 100UF, 10V コンデンサ	
C2223	VC8 – 3000 – 477		1	CAPACITOR, 470UF, 35V コンデンサ	
C2224	VC8 – 3000 – 477		1	CAPACITOR, 470UF, 35V コンデンサ	
C2225	VW4 – 2027 – 104		1	CAPACITOR, 0.1UF, 25V コンデンサ	
C2226	VW4 – 2027 – 103		1	CAPACITOR, 0.01UF, 25V コンデンサ	

COPYRIGHT © 1997 CANON INC.

FIGURE & KEY NO.	PART NUMBER	RANK	Q'TY	DESCRIPTION	SERIAL NUMBER / REMARKS
930 – C2227	VW4 – 2027 – 103		1	CAPACITOR, 0.01UF, 25V コンデンサ	
C2228	VW4 – 2027 – 104		1	CAPACITOR, 0.1UF, 25V コンデンサ	
C2229	VW4 – 2027 – 223		1	CAPACITOR, 0.022UF, 25V コンデンサ	
C2230	VW4 – 2027 – 103		1	CAPACITOR, 0.01UF, 25V コンデンサ	
C2231	VW4 – 2027 – 104		1	CAPACITOR, 0.1UF, 25V コンデンサ	
C2232	VW4 – 2027 – 223		1	CAPACITOR, 0.022UF, 25V コンデンサ	
C2233	VW4 – 2027 – 104		1	CAPACITOR, 0.1UF, 25V コンデンサ	
C2234	VW4 – 2027 – 104		1	CAPACITOR, 0.1UF, 25V コンデンサ	
C2235	VW4 – 2027 – 104		1	CAPACITOR, 0.1UF, 25V コンデンサ	
C2236	VW4 – 2027 – 103		1	CAPACITOR, 0.01UF, 25V コンデンサ	
C2237	VW4 – 2027 – 103		1	CAPACITOR, 0.01UF, 25V コンデンサ	
C2248	VW4 – 2234 – 221		1	CAPACITOR, 220PF, 50V コンデンサ	
C2249	VW4 – 2234 – 221		1	CAPACITOR, 220PF, 50V コンデンサ	
C2250	VW4 – 2234 – 471		1	CAPACITOR, 470PF, 50V コンデンサ	
C2251	VW4 – 2027 – 104		1	CAPACITOR, 0.1UF, 25V コンデンサ	
C2252	VW4 – 2027 – 104		1	CAPACITOR, 0.1UF, 25V コンデンサ	
C2253	VW4 – 2027 – 104		1	CAPACITOR, 0.1UF, 25V コンデンサ	
C2254	VW4 – 2027 – 104		1	CAPACITOR, 0.1UF, 25V コンデンサ	
C2255	VW4 – 2027 – 104		1	CAPACITOR, 0.1UF, 25V コンデンサ	
C2256	VW4 – 4017 – 475		1	CAPACITOR, 4.7UF, 15V コンデンサ	
C2257	VW4 – 4017 – 475		1	CAPACITOR, 4.7UF, 15V コンデンサ	
C2258	VW4 – 4017 – 475		1	CAPACITOR, 4.7UF, 15V コンデンサ	
C2259	VW4 – 4017 – 475		1	CAPACITOR, 4.7UF, 15V コンデンサ	
C2260	VW4 – 2027 – 104		1	CAPACITOR, 0.1UF, 25V コンデンサ	
C2261	VW4 – 2027 – 104		1	CAPACITOR, 0.1UF, 25V コンデンサ	
C2262	VW4 – 2027 – 104		1	CAPACITOR, 0.1UF, 25V コンデンサ	
C2263	VW4 – 2027 – 104		1	CAPACITOR, 0.1UF, 25V コンデンサ	
C2264	VW4 – 2027 – 104		1	CAPACITOR, 0.1UF, 25V コンデンサ	
C2265	VW4 – 2027 – 104		1	CAPACITOR, 0.1UF, 25V コンデンサ	
C2266	VW4 – 2234 – 471		1	CAPACITOR, 470PF, 50V コンデンサ	

COPYRIGHT © 1997 CANON INC.

FIGURE & KEY NO.	PART NUMBER	RANK	Q'TY	DESCRIPTION	SERIAL NUMBER / REMARKS
930 – C2267	VW4 – 2037 – 104		1	CAPACITOR, 0.1UF, 50V コンデンサ	
C2268	VW4 – 2037 – 104		1	CAPACITOR, 0.1UF, 50V コンデンサ	
C2269	VW4 – 2027 – 104		1	CAPACITOR, 0.1UF, 25V コンデンサ	
C2270	VW4 – 2027 – 104		1	CAPACITOR, 0.1UF, 25V コンデンサ	
C2271	VW4 – 2027 – 104		1	CAPACITOR, 0.1UF, 25V コンデンサ	
C2272	VW4 – 2027 – 104		1	CAPACITOR, 0.1UF, 25V コンデンサ	
C2273	VW4 – 2027 – 474		1	CAPACITOR, 0.47UF, 25V コンデンサ	
C2274	VW4 – 2027 – 103		1	CAPACITOR, 0.01UF, 25V コンデンサ	
C2275	VW4 – 2027 – 103		1	CAPACITOR, 0.01UF, 25V コンデンサ	
C2276	VW4 – 2027 – 103		1	CAPACITOR, 0.01UF, 25V コンデンサ	
C2277	VW4 – 2027 – 104		1	CAPACITOR, 0.1UF, 25V コンデンサ	
C2278	VW4 – 2234 – 221		1	CAPACITOR, 220PF, 50V コンデンサ	
C2279	VW4 – 2234 – 221		1	CAPACITOR, 220PF, 50V コンデンサ	
C2280	VW4 – 2234 – 221		1	CAPACITOR, 220PF, 50V コンデンサ	
C2281	VW4 – 2234 – 221		1	CAPACITOR, 220PF, 50V コンデンサ	
C2282	VW4 – 2027 – 104		1	CAPACITOR, 0.1UF, 25V コンデンサ	
C2283	VW4 – 2027 – 104		1	CAPACITOR, 0.1UF, 25V コンデンサ	
C2284	VW4 – 2027 – 104		1	CAPACITOR, 0.1UF, 25V コンデンサ	
C2285	VW4 – 2027 – 104		1	CAPACITOR, 0.1UF, 25V コンデンサ	
C2286	VW4 – 2027 – 104		1	CAPACITOR, 0.1UF, 25V コンデンサ	
C2287	VW4 – 2027 – 104		1	CAPACITOR, 0.1UF, 25V コンデンサ	
C2288	VW4 – 4017 – 475		1	CAPACITOR, 4.7UF, 15V コンデンサ	
C2289	VW4 – 2027 – 104		1	CAPACITOR, 0.1UF, 25V コンデンサ	
C2290	VW4 – 2027 – 104		1	CAPACITOR, 0.1UF, 25V コンデンサ	
C2291	VW4 – 4017 – 475		1	CAPACITOR, 4.7UF, 15V コンデンサ	
C2292	VW4 – 2027 – 104		1	CAPACITOR, 0.1UF, 25V コンデンサ	
C2293	VW4 – 2027 – 104		1	CAPACITOR, 0.1UF, 25V コンデンサ	
C2294	VW4 – 2027 – 104		1	CAPACITOR, 0.1UF, 25V コンデンサ	
C2295	VW4 – 2027 – 104		1	CAPACITOR, 0.1UF, 25V コンデンサ	
C2296	VW4 – 2027 – 104		1	CAPACITOR, 0.1UF, 25V コンデンサ	

COPYRIGHT © 1997 CANON INC.

FIGURE & KEY NO.	PART NUMBER	RANK	Q'TY	DESCRIPTION	SERIAL NUMBER / REMARKS
930 – C2297	VW4 – 2027 – 104		1	CAPACITOR, 0.1UF, 25V コンデンサ	
C2298	VW4 – 2027 – 104		1	CAPACITOR, 0.1UF, 25V コンデンサ	
C2299	VW4 – 2027 – 104		1	CAPACITOR, 0.1UF, 25V コンデンサ	
C2300	VW4 – 2027 – 104		1	CAPACITOR, 0.1UF, 25V コンデンサ	
C2301	VW4 – 2027 – 104		1	CAPACITOR, 0.1UF, 25V コンデンサ	
C2304	VW4 – 2027 – 104		1	CAPACITOR, 0.1UF, 25V コンデンサ	
C2305	VW4 – 2027 – 104		1	CAPACITOR, 0.1UF, 25V コンデンサ	
C2306	VW4 – 2027 – 104		1	CAPACITOR, 0.1UF, 25V コンデンサ	
C2307	VW4 – 2027 – 104		1	CAPACITOR, 0.1UF, 25V コンデンサ	
C2308	VW4 – 2027 – 474		1	CAPACITOR, 0.47UF, 25V コンデンサ	
C2309	VW4 – 2027 – 474		1	CAPACITOR, 0.47UF, 25V コンデンサ	
C2310	VW4 – 2027 – 104		1	CAPACITOR, 0.1UF, 25V コンデンサ	
C2311	VW4 – 2825 – 102		1	CAPACITOR, 1000PF, 25V コンデンサ	
C2312	VW4 – 2825 – 102		1	CAPACITOR, 1000PF, 25V コンデンサ	
C2313	VW4 – 2825 – 102		1	CAPACITOR, 1000PF, 25V コンデンサ	
C2314	VW4 – 2825 – 102		1	CAPACITOR, 1000PF, 25V コンデンサ	
C2315	VW4 – 2027 – 474		1	CAPACITOR, 0.47UF, 25V コンデンサ	
C2316	VW4 – 2027 – 474		1	CAPACITOR, 0.47UF, 25V コンデンサ	
C2317	VW4 – 2027 – 103		1	CAPACITOR, 0.01UF, 25V コンデンサ	
C2318	VW4 – 2027 – 103		1	CAPACITOR, 0.01UF, 25V コンデンサ	
C2319	VW4 – 2027 – 103		1	CAPACITOR, 0.01UF, 25V コンデンサ	
C2320	VW4 – 2027 – 104		1	CAPACITOR, 0.1UF, 25V コンデンサ	
C2321	VW4 – 2027 – 104		1	CAPACITOR, 0.1UF, 25V コンデンサ	
C2322	VW4 – 2234 – 220		1	CAPACITOR, 22PF, 50V コンデンサ	
C2323	VW4 – 2027 – 104		1	CAPACITOR, 0.1UF, 25V コンデンサ	
C2324	VW4 – 2027 – 104		1	CAPACITOR, 0.1UF, 25V コンデンサ	
C2325	VW4 – 2027 – 104		1	CAPACITOR, 0.1UF, 25V コンデンサ	
C2326	VW4 – 2027 – 104		1	CAPACITOR, 0.1UF, 25V コンデンサ	
C2327	VW4 – 2027 – 104		1	CAPACITOR, 0.1UF, 25V コンデンサ	
C2328	VW4 – 2027 – 104		1	CAPACITOR, 0.1UF, 25V コンデンサ	

COPYRIGHT © 1997 CANON INC.

FIGURE & KEY NO.	PART NUMBER	RANK	Q'TY	DESCRIPTION	SERIAL NUMBER / REMARKS
930 – C2329	VW4 – 2027 – 104		1	CAPACITOR, 0.1UF, 25V コンデンサ	
C2330	VW4 – 2027 – 104		1	CAPACITOR, 0.1UF, 25V コンデンサ	
C2331	VW4 – 2027 – 104		1	CAPACITOR, 0.1UF, 25V コンデンサ	
C2332	VW4 – 2027 – 104		1	CAPACITOR, 0.1UF, 25V コンデンサ	
C2333	VW4 – 2027 – 104		1	CAPACITOR, 0.1UF, 25V コンデンサ	
C2334	VW4 – 2037 – 104		1	CAPACITOR, 0.1UF, 50V コンデンサ	
C2335	VW4 – 2027 – 104		1	CAPACITOR, 0.1UF, 25V コンデンサ	
C2336	VW4 – 2027 – 104		1	CAPACITOR, 0.1UF, 25V コンデンサ	
C2337	VW4 – 2037 – 104		1	CAPACITOR, 0.1UF, 50V コンデンサ	
C2338	VW4 – 2027 – 103		1	CAPACITOR, 0.01UF, 25V コンデンサ	
C2339	VW4 – 2027 – 104		1	CAPACITOR, 0.1UF, 25V コンデンサ	
C2340	VW4 – 2027 – 104		1	CAPACITOR, 0.1UF, 25V コンデンサ	
C2341	VW4 – 2234 – 330		1	CAPACITOR, 33PF, 50V コンデンサ	
C2342	VW4 – 2234 – 330		1	CAPACITOR, 33PF, 50V コンデンサ	
C2343	VW4 – 2234 – 220		1	CAPACITOR, 22PF, 50V コンデンサ	
C2344	VW4 – 2027 – 104		1	CAPACITOR, 0.1UF, 25V コンデンサ	
C2345	VW4 – 2027 – 104		1	CAPACITOR, 0.1UF, 25V コンデンサ	
C2346	VW4 – 2027 – 104		1	CAPACITOR, 0.1UF, 25V コンデンサ	
C2347	VW4 – 2027 – 104		1	CAPACITOR, 0.1UF, 25V コンデンサ	
C2348	VW4 – 2027 – 104		1	CAPACITOR, 0.1UF, 25V コンデンサ	
C2349	VW4 – 2027 – 104		1	CAPACITOR, 0.1UF, 25V コンデンサ	
C2350	VW4 – 2027 – 104		1	CAPACITOR, 0.1UF, 25V コンデンサ	
C2351	VW4 – 2037 – 104		1	CAPACITOR, 0.1UF, 50V コンデンサ	
C2352	VW4 – 2027 – 104		1	CAPACITOR, 0.1UF, 25V コンデンサ	
C2353	VW4 – 2027 – 104		1	CAPACITOR, 0.1UF, 25V コンデンサ	
C2354	VW4 – 2027 – 104		1	CAPACITOR, 0.1UF, 25V コンデンサ	
C2355	VW4 – 2027 – 104		1	CAPACITOR, 0.1UF, 25V コンデンサ	
C2356	VW4 – 2027 – 104		1	CAPACITOR, 0.1UF, 25V コンデンサ	
C2357	VW4 – 2027 – 104		1	CAPACITOR, 0.1UF, 25V コンデンサ	
C2358	VW4 – 2027 – 103		1	CAPACITOR, 0.01UF, 25V コンデンサ	

COPYRIGHT © 1997 CANON INC.

FIGURE & KEY NO.		PART NUMBER	RANK	Q'TY	DESCRIPTION	SERIAL NUMBER / REMARKS
930 –	C2360	VW4 – 2027 – 104		1	CAPACITOR, 0.1UF, 25V コンデンサ	
	C2361	VW4 – 2027 – 104		1	CAPACITOR, 0.1UF, 25V コンデンサ	
	C2362	VW4 – 4017 – 475		1	CAPACITOR, 4.7UF, 15V コンデンサ	
	C2363	VW4 – 2027 – 104		1	CAPACITOR, 0.1UF, 25V コンデンサ	
	C2364	VW4 – 2027 – 104		1	CAPACITOR, 0.1UF, 25V コンデンサ	
	C2365	VW4 – 2027 – 104		1	CAPACITOR, 0.1UF, 25V コンデンサ	
	C2366	VW4 – 2027 – 104		1	CAPACITOR, 0.1UF, 25V コンデンサ	
	C2367	VW4 – 2027 – 104		1	CAPACITOR, 0.1UF, 25V コンデンサ	
	C2368	VW4 – 2027 – 104		1	CAPACITOR, 0.1UF, 25V コンデンサ	
	C2369	VW4 – 2027 – 103		1	CAPACITOR, 0.01UF, 25V コンデンサ	
	C2370	VW4 – 2027 – 103		1	CAPACITOR, 0.01UF, 25V コンデンサ	
	C2371	VW4 – 2027 – 104		1	CAPACITOR, 0.1UF, 25V コンデンサ	
	C2372	VW4 – 2027 – 103		1	CAPACITOR, 0.01UF, 25V コンデンサ	
	C2373	VW4 – 2027 – 103		1	CAPACITOR, 0.01UF, 25V コンデンサ	
	C2374	VW4 – 2234 – 101		1	CAPACITOR, 100PF, 25V コンデンサ	
	C2375	VW4 – 2027 – 104		1	CAPACITOR, 0.1UF, 25V コンデンサ	
	C2376	VW4 – 2027 – 103		1	CAPACITOR, 0.01UF, 25V コンデンサ	
	C2377	VW4 – 4017 – 475		1	CAPACITOR, 4.7UF, 15V コンデンサ	
	C2378	VW4 – 2825 – 102		1	CAPACITOR, 1000PF, 25V コンデンサ	
	C2379	VW4 – 2027 – 104		1	CAPACITOR, 0.1UF, 25V コンデンサ	
	C2380	VW4 – 2027 – 103		1	CAPACITOR, 0.01UF, 25V コンデンサ	
	C2381	VW4 – 2027 – 104		1	CAPACITOR, 0.1UF, 25V コンデンサ	
	C2382	VW4 – 4017 – 475		1	CAPACITOR, 4.7UF, 15V コンデンサ	
	C2384	VW4 – 2027 – 104		1	CAPACITOR, 0.1UF, 25V コンデンサ	
	CB2201	VD7 – 1556 – 301		1	BREAKER, CIRCUIT サーキット ブレーカ	
	CB2202	WD3 – 0078 – 000		1	CIRCUIT BREAKER, 125VAC 2A サーキット ブレーカ	
	CP2201	FH9 – 0186 – 000		1	PIN, CHECK チェック ピン	
	CP2207	FH9 – 0186 – 000		1	PIN, CHECK チェック ピン	
	CP2217	FH9 – 0186 – 000		1	PIN, CHECK チェック ピン	
	CP2221	FH9 – 0186 – 000		1	PIN, CHECK チェック ピン	

COPYRIGHT © 1997 CANON INC.

FIGURE & KEY NO.		PART NUMBER	RANK	Q'TY	DESCRIPTION	SERIAL NUMBER / REMARKS
930 –	CP2222	FH9 – 0186 – 000		1	PIN, CHECK チェック ピン	
	CP2236	FH9 – 0186 – 000		1	PIN, CHECK チェック ピン	
	CP2237	FH9 – 0186 – 000		1	PIN, CHECK チェック ピン	
	CP2238	FH9 – 0186 – 000		1	PIN, CHECK チェック ピン	
	CP2258	FH9 – 0186 – 000		1	PIN, CHECK チェック ピン	
	CP2265	FH9 – 0186 – 000		1	PIN, CHECK チェック ピン	
	CP2271	FH9 – 0186 – 000		1	PIN, CHECK チェック ピン	
	CP2274	FH9 – 0186 – 000		1	PIN, CHECK チェック ピン	
	CP2276	FH9 – 0186 – 000		1	PIN, CHECK チェック ピン	
	CP2277	FH9 – 0186 – 000		1	PIN, CHECK チェック ピン	
	CP2278	FH9 – 0186 – 000		1	PIN, CHECK チェック ピン	
	CP2279	FH9 – 0186 – 000		1	PIN, CHECK チェック ピン	
	CP2280	FH9 – 0186 – 000		1	PIN, CHECK チェック ピン	
	CP2281	FH9 – 0186 – 000		1	PIN, CHECK チェック ピン	
	CP2282	FH9 – 0186 – 000		1	PIN, CHECK チェック ピン	
	CP2283	FH9 – 0186 – 000		1	PIN, CHECK チェック ピン	
	D2201	WA1 – 0887 – 000		1	DIODE, 1SS270A ダイオード	
	D2202	WA1 – 0887 – 000		1	DIODE, 1SS270A ダイオード	
	D2203	WA1 – 0474 – 000		1	DIODE, S5566B ダイオード	
	D2204	WA1 – 0474 – 000		1	DIODE, S5566B ダイオード	
	D2205	WA1 – 0474 – 000		1	DIODE, S5566B ダイオード	
	D2206	WA1 – 0474 – 000		1	DIODE, S5566B ダイオード	
	D2207	WA1 – 0474 – 000		1	DIODE, S5566B ダイオード	
	D2208	WA1 – 0474 – 000		1	DIODE, S5566B ダイオード	
	D2209	WA1 – 0474 – 000		1	DIODE, S5566B ダイオード	
	D2210	WA1 – 0474 – 000		1	DIODE, S5566B ダイオード	
	D2211	WA1 – 5823 – 000		1	DIODE, HRW0502A ダイオード	
	D2212	WA1 – 5823 – 000		1	DIODE, HRW0502A ダイオード	
	D2213	WA1 – 5823 – 000		1	DIODE, HRW0502A ダイオード	
	D2214	WA1 – 5823 – 000		1	DIODE, HRW0502A ダイオード	

COPYRIGHT © 1997 CANON INC.

FIGURE & KEY NO.	PART NUMBER	RANK	Q'TY	DESCRIPTION	SERIAL NUMBER / REMARKS
930 – D2215	WA1 – 5823 – 000		1	DIODE, HRW0502A ダイオード	
D2216	WA1 – 5823 – 000		1	DIODE, HRW0502A ダイオード	
D2217	WA1 – 5823 – 000		1	DIODE, HRW0502A ダイオード	
D2218	WA1 – 5823 – 000		1	DIODE, HRW0502A ダイオード	
D2219	WA1 – 5823 – 000		1	DIODE, HRW0502A ダイオード	
D2220	WA1 – 1135 – 000		1	DIODE, 1SS286 ダイオード	
DA2201	WA1 – 0953 – 000		1	DIODE ARRAY, MA716 ダイオードアレイ	
DA2202	WA1 – 0953 – 000		1	DIODE ARRAY, MA716 ダイオードアレイ	
DA2203	WA1 – 1035 – 000		1	DIODE, MA – 157A ダイオード	
DA2204	WA1 – 0953 – 000		1	DIODE ARRAY, MA716 ダイオードアレイ	
DA2205	WA1 – 1035 – 000		1	DIODE, MA – 157A ダイオード	
DA2206	WA1 – 0953 – 000		1	DIODE ARRAY, MA716 ダイオードアレイ	
DA2207	WA1 – 0953 – 000		1	DIODE ARRAY, MA716 ダイオードアレイ	
DA2208	WA1 – 0953 – 000		1	DIODE ARRAY, MA716 ダイオードアレイ	
DA2209	WA1 – 1035 – 000		1	DIODE, MA – 157A ダイオード	
DA2210	WA1 – 1035 – 000		1	DIODE, MA – 157A ダイオード	
DA2211	WA1 – 1035 – 000		1	DIODE, MA – 157A ダイオード	
DA2212	WA1 – 1035 – 000		1	DIODE, MA – 157A ダイオード	
DA2213	WA1 – 1035 – 000		1	DIODE, MA – 157A ダイオード	
DA2214	WA1 – 1035 – 000		1	DIODE, MA – 157A ダイオード	
DA2215	WA1 – 1035 – 000		1	DIODE, MA – 157A ダイオード	
DA2216	WA1 – 0953 – 000		1	DIODE ARRAY, MA716 ダイオードアレイ	
DA2217	WA1 – 0953 – 000		1	DIODE ARRAY, MA716 ダイオードアレイ	
DA2218	WA1 – 1035 – 000		1	DIODE, MA – 157A ダイオード	
DA2219	WA1 – 1035 – 000		1	DIODE, MA – 157A ダイオード	
DA2220	WA1 – 1035 – 000		1	DIODE, MA – 157A ダイオード	
DA2221	WA1 – 1035 – 000		1	DIODE, MA – 157A ダイオード	
DA2222	WA1 – 1035 – 000		1	DIODE, MA – 157A ダイオード	
DA2223	WA1 – 1035 – 000		1	DIODE, MA – 157A ダイオード	
DA2229	WA1 – 1035 – 000		1	DIODE, MA – 157A ダイオード	

COPYRIGHT © 1997 CANON INC.

FIGURE & KEY NO.	PART NUMBER	RANK	Q'TY	DESCRIPTION	SERIAL NUMBER / REMARKS
930 – DA2230	WA1 – 1035 – 000		1	DIODE, MA – 157A ダイオード	
DA2231	WA1 – 1035 – 000		1	DIODE, MA – 157A ダイオード	
DA2232	WA1 – 1035 – 000		1	DIODE, MA – 157A ダイオード	
DA2233	WA1 – 1035 – 000		1	DIODE, MA – 157A ダイオード	
DA2234	WA1 – 1035 – 000		1	DIODE, MA – 157A ダイオード	
DA2235	WA1 – 1035 – 000		1	DIODE, MA – 157A ダイオード	
DA2240	WA1 – 0953 – 000		1	DIODE ARRAY, MA716 ダイオードアレイ	
DA2241	WA1 – 0953 – 000		1	DIODE ARRAY, MA716 ダイオードアレイ	
DA2242	WA1 – 0953 – 000		1	DIODE ARRAY, MA716 ダイオードアレイ	
DA2243	WA1 – 0953 – 000		1	DIODE ARRAY, MA716 ダイオードアレイ	
DA2244	WA1 – 0953 – 000		1	DIODE ARRAY, MA716 ダイオードアレイ	
DA2245	WA1 – 0953 – 000		1	DIODE ARRAY, MA716 ダイオードアレイ	
DA2246	WA1 – 0953 – 000		1	DIODE ARRAY, MA716 ダイオードアレイ	
DA2247	WA1 – 0953 – 000		1	DIODE ARRAY, MA716 ダイオードアレイ	
DA2248	WA1 – 0953 – 000		1	DIODE ARRAY, MA716 ダイオードアレイ	
DA2249	WA1 – 0953 – 000		1	DIODE ARRAY, MA716 ダイオードアレイ	
DA2250	WA1 – 0953 – 000		1	DIODE ARRAY, MA716 ダイオードアレイ	
DA2251	WA1 – 0953 – 000		1	DIODE ARRAY, MA716 ダイオードアレイ	
DA2252	WA1 – 0953 – 000		1	DIODE ARRAY, MA716 ダイオードアレイ	
DA2253	WA1 – 0953 – 000		1	DIODE ARRAY, MA716 ダイオードアレイ	
DA2254	WA1 – 0953 – 000		1	DIODE ARRAY, MA716 ダイオードアレイ	
DA2255	WA1 – 0953 – 000		1	DIODE ARRAY, MA716 ダイオードアレイ	
DA2256	WA1 – 0953 – 000		1	DIODE ARRAY, MA716 ダイオードアレイ	
DA2257	WA1 – 0953 – 000		1	DIODE ARRAY, MA716 ダイオードアレイ	
DA2258	WA1 – 0953 – 000		1	DIODE ARRAY, MA716 ダイオードアレイ	
DA2259	WA1 – 0953 – 000		1	DIODE ARRAY, MA716 ダイオードアレイ	
DA2260	WA1 – 0953 – 000		1	DIODE ARRAY, MA716 ダイオードアレイ	
DA2261	WA1 – 0953 – 000		1	DIODE ARRAY, MA716 ダイオードアレイ	
DA2262	WA1 – 1035 – 000		1	DIODE, MA – 157A ダイオード	
DA2263	WA1 – 1035 – 000		1	DIODE, MA – 157A ダイオード	

COPYRIGHT © 1997 CANON INC.

FIGURE & KEY NO.	PART NUMBER	RANK	Q'TY	DESCRIPTION	SERIAL NUMBER / REMARKS
930 – DA2264	WA1 – 1035 – 000		1	DIODE, MA – 157A ダイオード	
DA2265	WA1 – 1035 – 000		1	DIODE, MA – 157A ダイオード	
DA2266	WA1 – 1035 – 000		1	DIODE, MA – 157A ダイオード	
DA2267	WA1 – 1035 – 000		1	DIODE, MA – 157A ダイオード	
DA2268	WA1 – 1035 – 000		1	DIODE, MA – 157A ダイオード	
DA2269	WA1 – 1035 – 000		1	DIODE, MA – 157A ダイオード	
DA2270	WA1 – 0953 – 000		1	DIODE ARRAY, MA716 ダイオードアレイ	
DA2271	WA1 – 0953 – 000		1	DIODE ARRAY, MA716 ダイオードアレイ	
DA2272	WA1 – 1035 – 000		1	DIODE, MA – 157A ダイオード	
DA2273	WA1 – 0604 – 000		1	DIODE, MA159 ダイオード	
DA2274	WA1 – 1035 – 000		1	DIODE, MA – 157A ダイオード	
DA2275	WA1 – 1035 – 000		1	DIODE, MA – 157A ダイオード	
DA2276	WA1 – 1035 – 000		1	DIODE, MA – 157A ダイオード	
DA2277	WA1 – 1035 – 000		1	DIODE, MA – 157A ダイオード	
DA2278	WA1 – 1035 – 000		1	DIODE, MA – 157A ダイオード	
DA2279	WA1 – 1035 – 000		1	DIODE, MA – 157A ダイオード	
DA2280	WA1 – 1035 – 000		1	DIODE, MA – 157A ダイオード	
DA2281	WA1 – 1035 – 000		1	DIODE, MA – 157A ダイオード	
DA2282	WA1 – 1035 – 000		1	DIODE, MA – 157A ダイオード	
DA2283	WA1 – 1035 – 000		1	DIODE, MA – 157A ダイオード	
DA2284	WA1 – 1035 – 000		1	DIODE, MA – 157A ダイオード	
DA2285	WA1 – 1035 – 000		1	DIODE, MA – 157A ダイオード	
DA2286	WA1 – 1035 – 000		1	DIODE, MA – 157A ダイオード	
DA2287	WA1 – 1035 – 000		1	DIODE, MA – 157A ダイオード	
DA2288	WA1 – 1035 – 000		1	DIODE, MA – 157A ダイオード	
DA2289	WA1 – 1035 – 000		1	DIODE, MA – 157A ダイオード	
DA2290	WA1 – 1035 – 000		1	DIODE, MA – 157A ダイオード	
DA2291	WA1 – 1035 – 000		1	DIODE, MA – 157A ダイオード	
DA2292	WA1 – 1035 – 000		1	DIODE, MA – 157A ダイオード	
DA2293	WA1 – 1035 – 000		1	DIODE, MA – 157A ダイオード	

COPYRIGHT © 1997 CANON INC.

FIGURE & KEY NO.		PART NUMBER	RANK	Q'TY	DESCRIPTION	SERIAL NUMBER / REMARKS
930 –	DA2294	WA1 – 1035 – 000		1	DIODE, MA – 157A ダイオード	
	DA2295	WA1 – 1035 – 000		1	DIODE, MA – 157A ダイオード	
	DA2296	WA1 – 1035 – 000		1	DIODE, MA – 157A ダイオード	
	DA2297	WA1 – 1035 – 000		1	DIODE, MA – 157A ダイオード	
	DA2298	WA1 – 1035 – 000		1	DIODE, MA – 157A ダイオード	
	DA2299	WA1 – 1035 – 000		1	DIODE, MA – 157A ダイオード	
	DA2300	WA1 – 1035 – 000		1	DIODE, MA – 157A ダイオード	
	DA2301	WA1 – 1035 – 000		1	DIODE, MA – 157A ダイオード	
	DA2302	WA1 – 1035 – 000		1	DIODE, MA – 157A ダイオード	
	DA2303	WA1 – 1035 – 000		1	DIODE, MA – 157A ダイオード	
	DA2304	WA1 – 1035 – 000		1	DIODE, MA – 157A ダイオード	
	DA2305	WA1 – 1035 – 000		1	DIODE, MA – 157A ダイオード	
	DA2306	WA1 – 1035 – 000		1	DIODE, MA – 157A ダイオード	
	DA2307	WA1 – 1035 – 000		1	DIODE, MA – 157A ダイオード	
	DA2308	WA1 – 1035 – 000		1	DIODE, MA – 157A ダイオード	
	DA2309	WA1 – 1035 – 000		1	DIODE, MA – 157A ダイオード	
	DA2310	WA1 – 1035 – 000		1	DIODE, MA – 157A ダイオード	
	DA2311	WA1 – 1035 – 000		1	DIODE, MA – 157A ダイオード	
	DA2312	WA1 – 1035 – 000		1	DIODE, MA – 157A ダイオード	
	DA2313	WA1 – 1035 – 000		1	DIODE, MA – 157A ダイオード	
	DA2314	WA1 – 1035 – 000		1	DIODE, MA – 157A ダイオード	
	DA2315	WA1 – 1035 – 000		1	DIODE, MA – 157A ダイオード	
	DA2316	WA1 – 1035 – 000		1	DIODE, MA – 157A ダイオード	
	DA2317	WA1 – 1035 – 000		1	DIODE, MA – 157A ダイオード	
	DA2318	WA1 – 1035 – 000		1	DIODE, MA – 157A ダイオード	
	DA2319	WA1 – 1035 – 000		1	DIODE, MA – 157A ダイオード	
	J2201	VS1 – 5474 – 006		1	PIN ASSEMBLY, 6P ピン アセンブリ	
	J2202	VS1 – 5328 – 022		1	PIN ASSEMBLY, 22P ピン アセンブリ	
	J2203	VS1 – 1147 – 032		1	CONNECTOR, 32P, MALE コネクタ (オス)	
	J2204	VS1 – 1147 – 034		1	CONNECTOR, 34P, FEMALE コネクタ (メス)	

COPYRIGHT © 1997 CANON INC.

FIGURE & KEY NO.	PART NUMBER	RANK	Q'TY	DESCRIPTION	SERIAL NUMBER / REMARKS
930 – J2205	VS1 – 1147 – 100		1	CONNECTOR, 100P, FEMALE コネクタ(メス)	
J2206	VS1 – 5328 – 020		1	PIN ASSEMBLY, 20P ピン アセンブリ	
J2207	VS1 – 5328 – 030		1	PIN ASSEMBLY, 30P ピン アセンブリ	
J2208	VS1 – 5328 – 024		1	PIN ASSEMBLY, 24P ピン アセンブリ	
J2209	VS1 – 5328 – 030		1	PIN ASSEMBLY, 30P ピン アセンブリ	
J2210	VS1 – 5328 – 024		1	PIN ASSEMBLY, 24P ピン アセンブリ	
J2211	VS1 – 5328 – 022		1	PIN ASSEMBLY, 22P ピン アセンブリ	
J2212	VS1 – 5328 – 030		1	PIN ASSEMBLY, 30P ピン アセンブリ	
J2213	VS1 – 5328 – 022		1	PIN ASSEMBLY, 22P ピン アセンブリ	
J2214	VS1 – 5328 – 016		1	PIN ASSEMBLY, 16P ピン アセンブリ	
J2215	VS1 – 5328 – 026		1	PIN ASSEMBLY, 26P ピン アセンブリ	
J2216	VS1 – 5328 – 020		1	PIN ASSEMBLY, 20P ピン アセンブリ	
J2217	VS1 – 5328 – 024		1	PIN ASSEMBLY, 24P ピン アセンブリ	
J2218	VS1 – 5328 – 026		1	PIN ASSEMBLY, 26P ピン アセンブリ	
J2219	VS1 – 5328 – 016		1	PIN ASSEMBLY, 16P ピン アセンブリ	
J2220	VS1 – 0571 – 010		1	CONNECTOR, 10P コネクタ	
J2221	VS1 – 5474 – 008		1	PIN ASSEMBLY, 8P ピン アセンブリ	
J2222	VS1 – 5328 – 024		1	PIN ASSEMBLY, 24P ピン アセンブリ	
J2223	VS1 – 5328 – 030		1	PIN ASSEMBLY, 30P ピン アセンブリ	
J2224	VS1 – 5328 – 028		1	PIN ASSEMBLY, 28P ピン アセンブリ	
J2225	VS1 – 5328 – 024		1	PIN ASSEMBLY, 24P ピン アセンブリ	
J2226	VS1 – 5328 – 028		1	PIN ASSEMBLY, 28P ピン アセンブリ	
J2227	VS1 – 5474 – 011		1	PIN ASSEMBLY, 11P ピン アセンブリ	
J2228	VS1 – 5328 – 026		1	PIN ASSEMBLY, 26P ピン アセンブリ	
J2229	VS1 – 5328 – 028		1	PIN ASSEMBLY, 28P ピン アセンブリ	
J2230	VS1 – 1028 – 006		1	PIN ASSEMBLY, 6P ピン アセンブリ	
J2231	VS1 – 1028 – 009		1	PIN ASSEMBLY, 9P ピン アセンブリ	
J2233	WS3 – 0420 – 000		1	PIN ASSEMBLY, 3P ピン アセンブリ	
J2234	VS1 – 1028 – 011		1	PIN ASSEMBLY, 11P ピン アセンブリ	
J2237	VS1 – 1028 – 006		1	PIN ASSEMBLY, 6P ピン アセンブリ	

COPYRIGHT © 1997 CANON INC.

FIGURE & KEY NO.		PART NUMBER	RANK	Q'TY	DESCRIPTION	SERIAL NUMBER / REMARKS
930 –	J2238	VS1 – 1028 – 005		1	PIN ASSEMBLY, 5P ピン アセンブリ	
	J2239	VS1 – 5328 – 016		1	PIN ASSEMBLY, 16P ピン アセンブリ	
	J2241	VS1 – 1028 – 008		1	PIN ASSEMBLY, 8P ピン アセンブリ	
	LED2205	WG1 – 0373 – 000		1	LED, SEL2110R LED	
	LED2211	WG1 – 0373 – 000		1	LED, SEL2110R LED	
	LED2212	WG1 – 0373 – 000		1	LED, SEL2110R LED	
	Q2201	WA2 – 1348 – 000		1	TRANSISTOR, 2SD2088 トランジスタ	
	Q2202	WA2 – 1348 – 000		1	TRANSISTOR, 2SD2088 トランジスタ	
	Q2203	WA2 – 1348 – 000		1	TRANSISTOR, 2SD2088 トランジスタ	
	Q2204	WA2 – 1348 – 000		1	TRANSISTOR, 2SD2088 トランジスタ	
	Q2205	WA2 – 1348 – 000		1	TRANSISTOR, 2SD2088 トランジスタ	
	Q2206	WA2 – 1348 – 000		1	TRANSISTOR, 2SD2088 トランジスタ	
	Q2207	WA2 – 1348 – 000		1	TRANSISTOR, 2SD2088 トランジスタ	
	Q2208	WA2 – 1348 – 000		1	TRANSISTOR, 2SD2088 トランジスタ	
	Q2209	WA2 – 1348 – 000		1	TRANSISTOR, 2SD2088 トランジスタ	
	Q2210	WA2 – 1348 – 000		1	TRANSISTOR, 2SD2088 トランジスタ	
	Q2211	WA2 – 1348 – 000		1	TRANSISTOR, 2SD2088 トランジスタ	
	Q2212	WA2 – 1348 – 000		1	TRANSISTOR, 2SD2088 トランジスタ	
	Q2213	WA2 – 1348 – 000		1	TRANSISTOR, 2SD2088 トランジスタ	
	Q2214	WA2 – 1348 – 000		1	TRANSISTOR, 2SD2088 トランジスタ	
	Q2215	WA2 – 1348 – 000		1	TRANSISTOR, 2SD2088 トランジスタ	
	Q2216	WA2 – 1348 – 000		1	TRANSISTOR, 2SD2088 トランジスタ	
	Q2217	WA2 – 1348 – 000		1	TRANSISTOR, 2SD2088 トランジスタ	
	Q2218	WA2 – 1348 – 000		1	TRANSISTOR, 2SD2088 トランジスタ	
	Q2219	WA2 – 1348 – 000		1	TRANSISTOR, 2SD2088 トランジスタ	
	Q2220	WA2 – 1348 – 000		1	TRANSISTOR, 2SD2088 トランジスタ	
	Q2221	WA2 – 1348 – 000		1	TRANSISTOR, 2SD2088 トランジスタ	
	Q2222	WA2 – 1348 – 000		1	TRANSISTOR, 2SD2088 トランジスタ	
	Q2223	WA2 – 1348 – 000		1	TRANSISTOR, 2SD2088 トランジスタ	
	Q2224	WA2 – 1348 – 000		1	TRANSISTOR, 2SD2088 トランジスタ	

COPYRIGHT © 1997 CANON INC.

FIGURE & KEY NO.	PART NUMBER	RANK	Q'TY	DESCRIPTION	SERIAL NUMBER / REMARKS
930 – Q2225	WA2 – 1348 – 000		1	TRANSISTOR, 2SD2088 トランジスタ	
Q2226	WA2 – 1348 – 000		1	TRANSISTOR, 2SD2088 トランジスタ	
Q2227	WA2 – 1348 – 000		1	TRANSISTOR, 2SD2088 トランジスタ	
Q2228	WA2 – 1348 – 000		1	TRANSISTOR, 2SD2088 トランジスタ	
Q2229	WA2 – 1348 – 000		1	TRANSISTOR, 2SD2088 トランジスタ	
Q2230	WA2 – 1348 – 000		1	TRANSISTOR, 2SD2088 トランジスタ	
Q2231	WA2 – 1348 – 000		1	TRANSISTOR, 2SD2088 トランジスタ	
Q2232	WA2 – 1348 – 000		1	TRANSISTOR, 2SD2088 トランジスタ	
Q2233	WA2 – 1348 – 000		1	TRANSISTOR, 2SD2088 トランジスタ	
Q2234	WA2 – 1348 – 000		1	TRANSISTOR, 2SD2088 トランジスタ	
Q2235	WA2 – 1348 – 000		1	TRANSISTOR, 2SD2088 トランジスタ	
Q2236	WA2 – 1348 – 000		1	TRANSISTOR, 2SD2088 トランジスタ	
Q2237	WA2 – 1348 – 000		1	TRANSISTOR, 2SD2088 トランジスタ	
Q2239	WA2 – 6223 – 000		1	TRANSISTOR, 2SD2131 トランジスタ	
Q2240	WA2 – 6223 – 000		1	TRANSISTOR, 2SD2131 トランジスタ	
Q2241	WA2 – 1348 – 000		1	TRANSISTOR, 2SD2088 トランジスタ	
Q2242	WA2 – 0457 – 000		1	TRANSISTOR, 2SD1417 トランジスタ	
Q2243	WA2 – 0457 – 000		1	TRANSISTOR, 2SD1417 トランジスタ	
Q2244	WA2 – 0457 – 000		1	TRANSISTOR, 2SD1417 トランジスタ	
Q2245	WA2 – 0457 – 000		1	TRANSISTOR, 2SD1417 トランジスタ	
Q2246	WA2 – 0457 – 000		1	TRANSISTOR, 2SD1417 トランジスタ	
Q2247	WA2 – 1348 – 000		1	TRANSISTOR, 2SD2088 トランジスタ	
Q2248	WA2 – 1348 – 000		1	TRANSISTOR, 2SD2088 トランジスタ	
Q2249	WA2 – 1348 – 000		1	TRANSISTOR, 2SD2088 トランジスタ	
Q2250	WA2 – 1348 – 000		1	TRANSISTOR, 2SD2088 トランジスタ	
Q2251	WA2 – 1348 – 000		1	TRANSISTOR, 2SD2088 トランジスタ	
Q2252	WA2 – 1348 – 000		1	TRANSISTOR, 2SD2088 トランジスタ	
Q2253	WA2 – 1348 – 000		1	TRANSISTOR, 2SD2088 トランジスタ	
Q2254	WA2 – 1348 – 000		1	TRANSISTOR, 2SD2088 トランジスタ	
Q2255	WA2 – 1348 – 000		1	TRANSISTOR, 2SD2088 トランジスタ	

COPYRIGHT © 1997 CANON INC.

FIGURE & KEY NO.		PART NUMBER	RANK	Q'TY	DESCRIPTION	SERIAL NUMBER / REMARKS
930 –	Q2256	WA2 – 1348 – 000		1	TRANSISTOR, 2SD2088 トランジスタ	
	Q2257	WA2 – 1348 – 000		1	TRANSISTOR, 2SD2088 トランジスタ	
	Q2258	WA4 – 6299 – 000		1	IC, TA78L015AF, REGULATOR レギュレータ IC	
	Q2259	WA2 – 1348 – 000		1	TRANSISTOR, 2SD2088 トランジスタ	
	Q2260	WA2 – 1348 – 000		1	TRANSISTOR, 2SD2088 トランジスタ	
	Q2261	WA2 – 1348 – 000		1	TRANSISTOR, 2SD2088 トランジスタ	
	Q2262	WA2 – 1348 – 000		1	TRANSISTOR, 2SD2088 トランジスタ	
	Q2263	WA2 – 1348 – 000		1	TRANSISTOR, 2SD2088 トランジスタ	
	Q2264	WA4 – 5214 – 000		1	IC, SLA7024M IC	
	Q2265	WA4 – 6299 – 000		1	IC, TA78L015AF, REGULATOR レギュレータ IC	
	Q2266	WA3 – 2635 – 000		1	IC, SN74LS244NS, TTL TTL IC	
	Q2267	WA3 – 2635 – 000		1	IC, SN74LS244NS, TTL TTL IC	
	Q2268	WA3 – 2635 – 000		1	IC, SN74LS244NS, TTL TTL IC	
	Q2269	WA3 – 3919 – 000		1	IC, SN74LS74ANS, TTL TTL IC	
	Q2270	WA3 – 3918 – 000		1	IC, SN74LS32NS, TTL TTL IC	
	Q2271	WA2 – 0836 – 000		1	TRANSISTOR, 2SB1067 トランジスタ	
	Q2272	WA4 – 6548 – 000		1	IC, MAX675CSA デンゲンリファレンス IC	
	Q2273	WA4 – 6296 – 000		1	IC, TA78095, REGULATOR レギュレータ	
	Q2274	WA4 – 6297 – 000		1	IC, TA79009S, REGULATOR レギュレータ	
	Q2275	WA4 – 6182 – 000		1	IC, LMT324D, OP AMP オペアンプ	
	Q2276	WA4 – 6182 – 000		1	IC, LMT324D, OP AMP オペアンプ	
	Q2277	WA3 – 5032 – 000		1	IC, TC74HC02AF IC	
	Q2278	WA3 – 8063 – 000		1	IC, TC74HC112AF, C – MOS C – MOS	
	Q2279	WA3 – 6992 – 000		1	IC, TC74HC240AF, C – MOS C – MOS	
	Q2280	WA3 – 3919 – 000		1	IC, SN74LS74ANS, TTL TTL IC	
	Q2281	WA3 – 5162 – 000		1	IC, TC74HC157AF IC	
	Q2282	WA3 – 2635 – 000		1	IC, SN74LS244NS, TTL TTL IC	
	Q2283	FH4 – 5665 – 000		1	IC, MBCG24143 – 4125, GATE ARRAY ゲートアレイ	
	Q2284	WA4 – 6182 – 000		1	IC, LMT324D, OP AMP オペアンプ	
	Q2285	WA4 – 5009 – 000		1	COMPARATOR コンパレータ	

FIGURE & KEY NO.	PART NUMBER	RANK	Q'TY	DESCRIPTION	SERIAL NUMBER / REMARKS
930 – Q2286	WA4 – 6182 – 000		1	IC, LMT324D, OP AMP オペアンプ	
Q2288	WA4 – 5009 – 000		1	COMPARATOR コンパレータ	
Q2289	WA4 – 5009 – 000		1	COMPARATOR コンパレータ	
Q2291	WA3 – 3291 – 000		1	IC, AN6780, TIMER タイマー	
Q2292	WA3 – 3291 – 000		1	IC, AN6780, TIMER タイマー	
Q2294	WA4 – 6182 – 000		1	IC, LMT324D, OP AMP オペアンプ	
Q2295	WA4 – 6182 – 000		1	IC, LMT324D, OP AMP オペアンプ	
Q2296	WA4 – 6182 – 000		1	IC, LMT324D, OP AMP オペアンプ	
Q2297	WA4 – 6182 – 000		1	IC, LMT324D, OP AMP オペアンプ	
Q2298	WA4 – 6182 – 000		1	IC, LMT324D, OP AMP オペアンプ	
Q2299	WA3 – 5179 – 000		1	IC, TC74HC32AF, HC – MOS HC – MOS	
Q2300	WA3 – 6856 – 000		1	IC, M62363FP, C – MOS C – MOS	
Q2301	WA4 – 6182 – 000		1	IC, LMT324D, OP AMP オペアンプ	
Q2302	WA3 – 5034 – 000		1	IC, TC74HC74AF, C – MOS C – MOS	
Q2303	WA3 – 6856 – 000		1	IC, M62363FP, C – MOS C – MOS	
Q2304	WA4 – 6182 – 000		1	IC, LMT324D, OP AMP オペアンプ	
Q2305	WA3 – 3919 – 000		1	IC, SN74LS74ANS, TTL TTL IC	
Q2306	WA3 – 4127 – 000		1	IC, TC74HC08AF IC	
Q2307	WA4 – 0928 – 000		1	IC, MB3773PF IC	
Q2308	WA3 – 7841 – 000		1	IC, KM62256BLG – 7L, SRAM SRAM	
Q2309	WA3 – 7841 – 000		1	IC, KM62256BLG – 7L, SRAM SRAM	
Q2310	WA2 – 1348 – 000		1	TRANSISTOR, 2SD2088 トランジスタ	
Q2311	WA3 – 2572 – 000		1	IC, TC4051BF, C – MOS C – MOS	
Q2312	WA4 – 6342 – 000		1	IC, TA78L006AP, REGULATOR レギュレータ	
Q2313	WA3 – 6856 – 000		1	IC, M62363FP, C – MOS C – MOS	
Q2314	WA3 – 2572 – 000		1	IC, TC4051BF, C – MOS C – MOS	
Q2315	WA3 – 6856 – 000		1	IC, M62363FP, C – MOS C – MOS	
Q2316	WA3 – 6856 – 000		1	IC, M62363FP, C – MOS C – MOS	
Q2317	WA3 – 2572 – 000		1	IC, TC4051BF, C – MOS C – MOS	
Q2318	WA3 – 2572 – 000		1	IC, TC4051BF, C – MOS C – MOS	

COPYRIGHT © 1997 CANON INC.

FIGURE & KEY NO.		PART NUMBER	RANK	Q'TY	DESCRIPTION	SERIAL NUMBER / REMARKS
930 –	Q2319	FH4 – 5489 – 000		1	IC, M65022FP, GATE ARRAY ゲートアレイ	
	Q2320	WA4 – 6182 – 000		1	IC, LMT324D, OP AMP オペアンプ	
	Q2321	FH4 – 5489 – 000		1	IC, M65022FP, GATE ARRAY ゲートアレイ	
	Q2322	WA4 – 6182 – 000		1	IC, LMT324D, OP AMP オペアンプ	
	Q2323	FH4 – 5666 – 000		1	IC, HG62G35R16F, GATE ARRAY ゲートアレイ	
	Q2324	WA3 – 6983 – 000		1	IC, HD6415108F – 10, CPU CPU	
	Q2325	FH4 – 5560 – 000		1	IC, M38881M2 – FP, IPC IPC	
	Q2326	WA2 – 0285 – 000		1	TRANSISTOR, 2SD667C トランジスタ	
	Q2327	WA2 – 1348 – 000		1	TRANSISTOR, 2SD2088 トランジスタ	
	Q2328	WA2 – 0836 – 000		1	TRANSISTOR, 2SB1067 トランジスタ	
	Q2329	WA2 – 1348 – 000		1	TRANSISTOR, 2SD2088 トランジスタ	
	Q2330	WA2 – 1348 – 000		1	TRANSISTOR, 2SD2088 トランジスタ	
	Q2331	WA2 – 1348 – 000		1	TRANSISTOR, 2SD2088 トランジスタ	
	Q2332	FH4 – 5489 – 000		1	IC, M65022FP, GATE ARRAY ゲートアレイ	
	Q2333	WA3 – 3144 – 000		1	IC, SN74LS00NS, TTL TTL IC	
	Q2334	WA3 – 5038 – 000		1	IC, TC74HC374AF, HC – MOS HC – MOS	
	Q2335	WA3 – 5034 – 000		1	IC, TC74HC74AF, C – MOS C – MOS	
	Q2336	WA3 – 8063 – 000		1	IC, TC74HC112AF, C – MOS C – MOS	
	Q2337	WA3 – 5034 – 000		1	IC, TC74HC74AF, C – MOS C – MOS	
	Q2338	FH4 – 5489 – 000		1	IC, M65022FP, GATE ARRAY ゲートアレイ	
	Q2339	FH4 – 5489 – 000		1	IC, M65022FP, GATE ARRAY ゲートアレイ	
	Q2340	WA9 – 5207 – 000		1	SOCKET, IC IC ソケット	
	Q2341	WA9 – 5207 – 000		1	SOCKET, IC IC ソケット	
	Q2342	WA3 – 7313 – 000		1	IC, CXK58267AM – 70LL, S – RAM S – RAM	
	Q2343	WA3 – 7313 – 000		1	IC, CXK58267AM – 70LL, S – RAM S – RAM	
	Q2344	WA2 – 1348 – 000		1	TRANSISTOR, 2SD2088 トランジスタ	
	Q2345	WA2 – 6223 – 000		1	TRANSISTOR, 2SD2131 トランジスタ	
	Q2346	WA2 – 6223 – 000		1	TRANSISTOR, 2SD2131 トランジスタ	
	Q2347	WA2 – 1348 – 000		1	TRANSISTOR, 2SD2088 トランジスタ	
	Q2348	WA2 – 1348 – 000		1	TRANSISTOR, 2SD2088 トランジスタ	

COPYRIGHT © 1997 CANON INC.

FIGURE & KEY NO.	PART NUMBER	RANK	Q'TY	DESCRIPTION	SERIAL NUMBER / REMARKS
930 – Q2349	WA2 – 6223 – 000		1	TRANSISTOR, 2SD2131 トランジスタ	
Q2350	WA2 – 6223 – 000		1	TRANSISTOR, 2SD2131 トランジスタ	
Q2351	WA2 – 1348 – 000		1	TRANSISTOR, 2SD2088 トランジスタ	
Q2352	WA2 – 1348 – 000		1	TRANSISTOR, 2SD2088 トランジスタ	
Q2353	WA2 – 6223 – 000		1	TRANSISTOR, 2SD2131 トランジスタ	
Q2354	WA2 – 1348 – 000		1	TRANSISTOR, 2SD2088 トランジスタ	
Q2355	WA2 – 1348 – 000		1	TRANSISTOR, 2SD2088 トランジスタ	
Q2356	WA2 – 0285 – 000		1	TRANSISTOR, 2SD667C トランジスタ	
Q2357	WA2 – 1348 – 000		1	TRANSISTOR, 2SD2088 トランジスタ	
Q2358	WA2 – 0836 – 000		1	TRANSISTOR, 2SB1067 トランジスタ	
Q2359	WA2 – 1348 – 000		1	TRANSISTOR, 2SD2088 トランジスタ	
Q2360	WA2 – 0285 – 000		1	TRANSISTOR, 2SD667C トランジスタ	
Q2361	WA2 – 1348 – 000		1	TRANSISTOR, 2SD2088 トランジスタ	
Q2362	WA2 – 0836 – 000		1	TRANSISTOR, 2SB1067 トランジスタ	
Q2363	WA2 – 1348 – 000		1	TRANSISTOR, 2SD2088 トランジスタ	
Q2364	WA2 – 6223 – 000		1	TRANSISTOR, 2SD2131 トランジスタ	
Q2365	WA2 – 1348 – 000		1	TRANSISTOR, 2SD2088 トランジスタ	
Q2366	WA2 – 1348 – 000		1	TRANSISTOR, 2SD2088 トランジスタ	
Q2367	WA2 – 1348 – 000		1	TRANSISTOR, 2SD2088 トランジスタ	
Q2368	WA2 – 1348 – 000		1	TRANSISTOR, 2SD2088 トランジスタ	
Q2369	WA2 – 1348 – 000		1	TRANSISTOR, 2SD2088 トランジスタ	
Q2370	WA2 – 1348 – 000		1	TRANSISTOR, 2SD2088 トランジスタ	
Q2371	WA4 – 0568 – 000		1	OP AMP, UPC393G オペアンプ	
Q2372	WA2 – 1348 – 000		1	TRANSISTOR, 2SD2088 トランジスタ	
Q2373	WA2 – 1348 – 000		1	TRANSISTOR, 2SD2088 トランジスタ	
Q2374	WA2 – 1348 – 000		1	TRANSISTOR, 2SD2088 トランジスタ	
Q2375	WA2 – 1348 – 000		1	TRANSISTOR, 2SD2088 トランジスタ	
Q2376	WA2 – 1348 – 000		1	TRANSISTOR, 2SD2088 トランジスタ	
Q2377	WA2 – 1348 – 000		1	TRANSISTOR, 2SD2088 トランジスタ	
Q2378	WA2 – 1348 – 000		1	TRANSISTOR, 2SD2088 トランジスタ	

 COPYRIGHT © 1997 CANON INC.

FIGURE & KEY NO.	PART NUMBER	RANK	Q'TY	DESCRIPTION	SERIAL NUMBER / REMARKS
930 – Q2379	WA2 – 1348 – 000		1	TRANSISTOR, 2SD2088 トランジスタ	
Q2380	WA2 – 1348 – 000		1	TRANSISTOR, 2SD2088 トランジスタ	
Q2381	WA2 – 1348 – 000		1	TRANSISTOR, 2SD2088 トランジスタ	
Q2382	WA2 – 1348 – 000		1	TRANSISTOR, 2SD2088 トランジスタ	
Q2383	WA2 – 1348 – 000		1	TRANSISTOR, 2SD2088 トランジスタ	
Q2384	WA3 – 6178 – 000		1	IC, SN74LS19ANS, TTL TTL IC	
Q2385	WA3 – 3489 – 000		1	IC, SN74LS06NS, TTL TTL IC	
Q2386	WA2 – 1368 – 000		1	TRANSISTOR, DTC114EK トランジスタ	
Q2387	WA2 – 1368 – 000		1	TRANSISTOR, DTC114EK トランジスタ	
Q2388	WA4 – 0844 – 000		1	IC, TL084CNS, OP AMP オペアンプ	
Q2389	WA3 – 3386 – 000		1	IC, SN74LS245NS, TTL TTL IC	
Q2391	WA2 – 1368 – 000		1	TRANSISTOR, DTC114EK トランジスタ	
Q2392	WA2 – 1368 – 000		1	TRANSISTOR, DTC114EK トランジスタ	
Q2394	WA2 – 1368 – 000		1	TRANSISTOR, DTC114EK トランジスタ	
Q2395	WA2 – 1368 – 000		1	TRANSISTOR, DTC114EK トランジスタ	
Q2396	WA2 – 1368 – 000		1	TRANSISTOR, DTC114EK トランジスタ	
Q2397	WA3 – 2635 – 000		1	IC, SN74LS244NS, TTL TTL IC	
Q2398	WA2 – 1368 – 000		1	TRANSISTOR, DTC114EK トランジスタ	
Q2399	WA2 – 1368 – 000		1	TRANSISTOR, DTC114EK トランジスタ	
Q2401	WA3 – 6275 – 000		1	IC, SN74LS240M, TTL TTL IC	
Q2402	WA3 – 3386 – 000		1	IC, SN74LS245NS, TTL TTL IC	
Q2404	WA2 – 1054 – 000		1	TRANSISTOR, DTC114YK トランジスタ	
Q2405	WA2 – 1054 – 000		1	TRANSISTOR, DTC114YK トランジスタ	
Q2406	WA2 – 1054 – 000		1	TRANSISTOR, DTC114YK トランジスタ	
Q2407	WA2 – 1054 – 000		1	TRANSISTOR, DTC114YK トランジスタ	
Q2408	WA3 – 2635 – 000		1	IC, SN74LS244NS, TTL TTL IC	
Q2409	WA2 – 1054 – 000		1	TRANSISTOR, DTC114YK トランジスタ	
Q2410	WA2 – 1054 – 000		1	TRANSISTOR, DTC114YK トランジスタ	
Q2411	WA2 – 1054 – 000		1	TRANSISTOR, DTC114YK トランジスタ	
Q2412	WA2 – 1054 – 000		1	TRANSISTOR, DTC114YK トランジスタ	

COPYRIGHT © 1997 CANON INC.

FIGURE & KEY NO.	PART NUMBER	RANK	Q'TY	DESCRIPTION	SERIAL NUMBER / REMARKS
930 – Q2413	WA4 – 5009 – 000		1	COMPARATOR コンパレータ	
Q2414	WA4 – 6182 – 000		1	IC, LMT324D, OP AMP オペアンプ	
Q2415	WA4 – 6182 – 000		1	IC, LMT324D, OP AMP オペアンプ	
Q2416	WA2 – 1368 – 000		1	TRANSISTOR, DTC114EK トランジスタ	
Q2417	WA2 – 1368 – 000		1	TRANSISTOR, DTC114EK トランジスタ	
Q2418	WA2 – 1368 – 000		1	TRANSISTOR, DTC114EK トランジスタ	
Q2419	WA2 – 1368 – 000		1	TRANSISTOR, DTC114EK トランジスタ	
Q2421	WA3 – 2635 – 000		1	IC, SN74LS244NS, TTL TTL IC	
Q2422	WA3 – 2635 – 000		1	IC, SN74LS244NS, TTL TTL IC	
Q2424	WA3 – 7047 – 000		1	IC, SN74LS374M, TTL TTL IC	
Q2425	WA3 – 6279 – 000		1	IC, SN74F74NS, TTL TTL IC	
Q2426	WA4 – 6182 – 000		1	IC, LMT324D, OP AMP オペアンプ	
Q2427	WA2 – 1368 – 000		1	TRANSISTOR, DTC114EK トランジスタ	
Q2428	WA3 – 7047 – 000		1	IC, SN74LS374M, TTL TTL IC	
Q2429	WA2 – 1054 – 000		1	TRANSISTOR, DTC114YK トランジスタ	
Q2430	WA2 – 1054 – 000		1	TRANSISTOR, DTC114YK トランジスタ	
Q2431	WA2 – 1054 – 000		1	TRANSISTOR, DTC114YK トランジスタ	
Q2432	WA2 – 1054 – 000		1	TRANSISTOR, DTC114YK トランジスタ	
Q2433	WA2 – 1054 – 000		1	TRANSISTOR, DTC114YK トランジスタ	
Q2434	WA2 – 1054 – 000		1	TRANSISTOR, DTC114YK トランジスタ	
Q2435	WA4 – 6182 – 000		1	IC, LMT324D, OP AMP オペアンプ	
Q2436	WA2 – 1368 – 000		1	TRANSISTOR, DTC114EK トランジスタ	
Q2437	WA2 – 1368 – 000		1	TRANSISTOR, DTC114EK トランジスタ	
Q2438	WA2 – 1368 – 000		1	TRANSISTOR, DTC114EK トランジスタ	
Q2439	WA2 – 1368 – 000		1	TRANSISTOR, DTC114EK トランジスタ	
Q2440	WA2 – 1368 – 000		1	TRANSISTOR, DTC114EK トランジスタ	
Q2441	WA2 – 1368 – 000		1	TRANSISTOR, DTC114EK トランジスタ	
Q2442	WA3 – 2635 – 000		1	IC, SN74LS244NS, TTL TTL IC	
Q2443	WA2 – 1368 – 000		1	TRANSISTOR, DTC114EK トランジスタ	
Q2444	WA4 – 6182 – 000		1	IC, LMT324D, OP AMP オペアンプ	

COPYRIGHT © 1997 CANON INC.

FIGURE & KEY NO.		PART NUMBER	RANK	Q'TY	DESCRIPTION	SERIAL NUMBER / REMARKS
930 –	Q2446	WA4 – 6182 – 000		1	IC, LMT324D, OP AMP オペアンプ	
	Q2447	WA2 – 1368 – 000		1	TRANSISTOR, DTC114EK トランジスタ	
	Q2448	WA2 – 1368 – 000		1	TRANSISTOR, DTC114EK トランジスタ	
	Q2449	WA2 – 1368 – 000		1	TRANSISTOR, DTC114EK トランジスタ	
	Q2450	WA2 – 1368 – 000		1	TRANSISTOR, DTC114EK トランジスタ	
	Q2451	WA3 – 6275 – 000		1	IC, SN74LS240M, TTL TTL IC	
	Q2452	WA3 – 6275 – 000		1	IC, SN74LS240M, TTL TTL IC	
	Q2453	WA2 – 1368 – 000		1	TRANSISTOR, DTC114EK トランジスタ	
	Q2454	WA2 – 1368 – 000		1	TRANSISTOR, DTC114EK トランジスタ	
	Q2455	WA3 – 6275 – 000		1	IC, SN74LS240M, TTL TTL IC	
	Q2456	WA4 – 5572 – 000		1	IC, M62021FP, SYSTEM RESET システムリセットIC	
	Q2457	WA3 – 6275 – 000		1	IC, SN74LS240M, TTL TTL IC	
	Q2458	WA3 – 6275 – 000		1	IC, SN74LS240M, TTL TTL IC	
	Q2459	WA2 – 1368 – 000		1	TRANSISTOR, DTC114EK トランジスタ	
	Q2460	WA3 – 8111 – 000		1	IC, SN74LS21NS, TTL TTL IC	
	Q2461	WA3 – 3387 – 000		1	IC, SN74LS04NS, TTL TTL IC	
	Q2462	WA3 – 1955 – 000		1	IC, SN74LS02NS, TTL TTL IC	
	Q2463	WA3 – 4127 – 000		1	IC, TC74HC08AF IC	
	Q2464	WA3 – 5033 – 000		1	IC, TC74HC04AF IC	
	Q2465	WA3 – 8110 – 000		1	IC, TC74HC30AF, C – MOS C – MOS	
	Q2466	WA2 – 1368 – 000		1	TRANSISTOR, DTC114EK トランジスタ	
	Q2467	WA2 – 1368 – 000		1	TRANSISTOR, DTC114EK トランジスタ	
	Q2468	WA2 – 1368 – 000		1	TRANSISTOR, DTC114EK トランジスタ	
	Q2469	WA2 – 1368 – 000		1	TRANSISTOR, DTC114EK トランジスタ	
	Q2470	WA2 – 1368 – 000		1	TRANSISTOR, DTC114EK トランジスタ	
	Q2471	WA2 – 1368 – 000		1	TRANSISTOR, DTC114EK トランジスタ	
	Q2472	WA2 – 1368 – 000		1	TRANSISTOR, DTC114EK トランジスタ	
	Q2473	WA3 – 8535 – 000		1	IC, SN74HC14NS, CMOS CMOS IC	
	Q2474	WA2 – 1331 – 000		1	TRANSISTOR, 2SC3735B34 トランジスタ	
	Q2475	WA2 – 1368 – 000		1	TRANSISTOR, DTC114EK トランジスタ	

COPYRIGHT © 1997 CANON INC.

FIGURE & KEY NO.		PART NUMBER	RANK	Q'TY	DESCRIPTION	SERIAL NUMBER / REMARKS
930 –	Q2476	WA2 – 1368 – 000		1	TRANSISTOR, DTC114EK トランジスタ	
	Q2477	WA2 – 1368 – 000		1	TRANSISTOR, DTC114EK トランジスタ	
	Q2478	WA2 – 1368 – 000		1	TRANSISTOR, DTC114EK トランジスタ	
	Q2479	WA2 – 1368 – 000		1	TRANSISTOR, DTC114EK トランジスタ	
	Q2480	WA2 – 1368 – 000		1	TRANSISTOR, DTC114EK トランジスタ	
	Q2481	WA3 – 5036 – 000		1	IC, TC74HC138AF, TTL TTL IC	
	Q2483	WA2 – 1348 – 000		1	TRANSISTOR, 2SD2088 トランジスタ	
	Q2484	WA2 – 1348 – 000		1	TRANSISTOR, 2SD2088 トランジスタ	
	Q2485	WA2 – 1348 – 000		1	TRANSISTOR, 2SD2088 トランジスタ	
	Q2486	WA2 – 1348 – 000		1	TRANSISTOR, 2SD2088 トランジスタ	
	Q2487	WA2 – 1348 – 000		1	TRANSISTOR, 2SD2088 トランジスタ	
	Q2488	WA2 – 1348 – 000		1	TRANSISTOR, 2SD2088 トランジスタ	
	Q2489	WA2 – 1348 – 000		1	TRANSISTOR, 2SD2088 トランジスタ	
	Q2490	WA2 – 1348 – 000		1	TRANSISTOR, 2SD2088 トランジスタ	
	Q2591	WA3 – 2157 – 000		1	IC, TC74HC00F, C – MOS H – CMOS	
	Q2592	WA3 – 5032 – 000		1	IC, TC74HC02AF IC	
	Q2593	WA3 – 5034 – 000		1	IC, TC74HC74AF, C – MOS C – MOS	
	Q2594	WA2 – 0236 – 000		1	TRANSISTOR, 2SA1020Y トランジスタ	
	Q2595	WA2 – 1368 – 000		1	TRANSISTOR, DTC114EK トランジスタ	
	Q2596	WA2 – 1348 – 000		1	TRANSISTOR, 2SD2088 トランジスタ	
	Q2597	WA2 – 1368 – 000		1	TRANSISTOR, DTC114EK トランジスタ	
	Q2598	WA2 – 1348 – 000		1	TRANSISTOR, 2SD2088 トランジスタ	
	Q2599	WA2 – 1368 – 000		1	TRANSISTOR, DTC114EK トランジスタ	
	Q2600	WA3 – 2635 – 000		1	IC, SN74LS244NS, TTL TTL IC	
	Q2601	WA3 – 2635 – 000		1	IC, SN74LS244NS, TTL TTL IC	
	Q2602	WA3 – 2635 – 000		1	IC, SN74LS244NS, TTL TTL IC	
	Q2603	WA3 – 2635 – 000		1	IC, SN74LS244NS, TTL TTL IC	
	Q2604	WA3 – 2635 – 000		1	IC, SN74LS244NS, TTL TTL IC	
	Q2605	WA2 – 0772 – 000		1	TRANSISTOR, RN1202 トランジスタ	
	Q2606	WA2 – 0772 – 000		1	TRANSISTOR, RN1202 トランジスタ	

COPYRIGHT © 1997 CANON INC.

FIGURE & KEY NO.		PART NUMBER	RANK	Q'TY	DESCRIPTION	SERIAL NUMBER / REMARKS
930 –	Q2607	WA2 – 0772 – 000		1	TRANSISTOR, RN1202 トランジスタ	
	Q2608	WA2 – 1348 – 000		1	TRANSISTOR, 2SD2088 トランジスタ	
	R2205	VR5 – 6860 – 109		1	RESISTOR, 1.0 OHM, 2W テイコウ	
	R2206	VR5 – 6860 – 109		1	RESISTOR, 1.0 OHM, 2W テイコウ	
	R2207	VR5 – 2313 – 472		1	RESISTOR, 34.7KOHM, 1/8W テイコウ	
	R2208	VR5 – 2313 – 472		1	RESISTOR, 34.7KOHM, 1/8W テイコウ	
	R2209	VR5 – 3680 – 221		1	RESISTOR, 220 OHM, 1/4W テイコウ	
	R2210	VR5 – 3680 – 331		1	RESISTOR, 330 OHM, 1/4W テイコウ	
	R2211	VR5 – 3680 – 331		1	RESISTOR, 330 OHM, 1/4W テイコウ	
	R2212	VR5 – 3680 – 331		1	RESISTOR, 330 OHM, 1/4W テイコウ	
	R2213	VR5 – 3680 – 331		1	RESISTOR, 330 OHM, 1/4W テイコウ	
	R2214	VR5 – 3680 – 331		1	RESISTOR, 330 OHM, 1/4W テイコウ	
	R2215	VR5 – 3680 – 331		1	RESISTOR, 330 OHM, 1/4W テイコウ	
	R2216	VR5 – 3680 – 331		1	RESISTOR, 330 OHM, 1/4W テイコウ	
	R2217	VR5 – 3680 – 331		1	RESISTOR, 330 OHM, 1/4W テイコウ	
	R2218	VR5 – 2313 – 472		1	RESISTOR, 34.7KOHM, 1/8W テイコウ	
	R2219	VR5 – 2313 – 472		1	RESISTOR, 34.7KOHM, 1/8W テイコウ	
	R2220	VR5 – 3680 – 331		1	RESISTOR, 330 OHM, 1/4W テイコウ	
	R2221	VR5 – 3680 – 331		1	RESISTOR, 330 OHM, 1/4W テイコウ	
	R2222	VR5 – 3680 – 331		1	RESISTOR, 330 OHM, 1/4W テイコウ	
	R2223	VR5 – 3680 – 331		1	RESISTOR, 330 OHM, 1/4W テイコウ	
	R2224	VR5 – 3680 – 331		1	RESISTOR, 330 OHM, 1/4W テイコウ	
	R2225	VR5 – 3680 – 331		1	RESISTOR, 330 OHM, 1/4W テイコウ	
	R2226	VR9 – 5059 – 000		1	RESISTOR, 0.47 OHM, 2W テイコウ	
	R2227	VV1 – 2115 – 682		1	RESISTOR, 6.8KOHM, 1/10W テイコウ	
	R2228	VV1 – 2115 – 682		1	RESISTOR, 6.8KOHM, 1/10W テイコウ	
	R2229	VV1 – 2115 – 682		1	RESISTOR, 6.8KOHM, 1/10W テイコウ	
	R2230	VV1 – 2115 – 682		1	RESISTOR, 6.8KOHM, 1/10W テイコウ	
	R2231	VV1 – 2115 – 682		1	RESISTOR, 6.8KOHM, 1/10W テイコウ	
	R2232	VV1 – 2115 – 105		1	RESISTOR, 1MOHM, 1/10W テイコウ	

COPYRIGHT © 1997 CANON INC.

FIGURE & KEY NO.		PART NUMBER	RANK	Q'TY	DESCRIPTION	SERIAL NUMBER / REMARKS
930 –	R2233	VV1 – 2115 – 105		1	RESISTOR, 1MOHM, 1/10W テイコウ	
	R2234	VV1 – 2115 – 222		1	RESISTOR, 2.2KOHM, 1/10W テイコウ	
	R2235	VV1 – 2115 – 222		1	RESISTOR, 2.2KOHM, 1/10W テイコウ	
	R2236	VV1 – 2115 – 105		1	RESISTOR, 1MOHM, 1/10W テイコウ	
	R2237	VV1 – 2115 – 105		1	RESISTOR, 1MOHM, 1/10W テイコウ	
	R2238	VV1 – 2115 – 223		1	RESISTOR, 22KOHM, 1/10W テイコウ	
	R2239	VV1 – 2115 – 682		1	RESISTOR, 6.8KOHM, 1/10W テイコウ	
	R2240	VR7 – 3049 – 091		1	RESISTOR, 9.09KOHM, 1/10W テイコウ	
	R2241	VR7 – 3043 – 482		1	RESISTOR, 34.8KOHM, 1/10W テイコウ	
	R2242	VR7 – 3049 – 091		1	RESISTOR, 9.09KOHM, 1/10W テイコウ	
	R2243	VR7 – 3041 – 002		1	RESISTOR, 10KOHM, 1/10W テイコウ	
	R2244	VV1 – 2115 – 682		1	RESISTOR, 6.8KOHM, 1/10W テイコウ	
	R2245	VR7 – 3049 – 091		1	RESISTOR, 9.09KOHM, 1/10W テイコウ	
	R2246	VR7 – 3047 – 681		1	RESISTOR, 7.68KOHM, 1/10W テイコウ	
	R2247	VV1 – 2115 – 223		1	RESISTOR, 22KOHM, 1/10W テイコウ	
	R2248	VR7 – 3047 – 681		1	RESISTOR, 7.68KOHM, 1/10W テイコウ	
	R2249	VR7 – 3043 – 482		1	RESISTOR, 34.8KOHM, 1/10W テイコウ	
	R2250	VR7 – 3041 – 002		1	RESISTOR, 10KOHM, 1/10W テイコウ	
	R2251	VR7 – 3049 – 091		1	RESISTOR, 9.09KOHM, 1/10W テイコウ	
	R2252	VR7 – 3049 – 091		1	RESISTOR, 9.09KOHM, 1/10W テイコウ	
	R2253	VR7 – 3049 – 091		1	RESISTOR, 9.09KOHM, 1/10W テイコウ	
	R2254	VV1 – 2115 – 222		1	RESISTOR, 2.2KOHM, 1/10W テイコウ	
	R2255	VV1 – 2115 – 222		1	RESISTOR, 2.2KOHM, 1/10W テイコウ	
	R2256	VV1 – 2115 – 222		1	RESISTOR, 2.2KOHM, 1/10W テイコウ	
	R2257	VV1 – 2115 – 222		1	RESISTOR, 2.2KOHM, 1/10W テイコウ	
	R2258	VV1 – 2115 – 222		1	RESISTOR, 2.2KOHM, 1/10W テイコウ	
	R2259	VV1 – 2115 – 223		1	RESISTOR, 22KOHM, 1/10W テイコウ	
	R2260	VV1 – 2115 – 102		1	RESISTOR, 1KOHM, 1/10W テイコウ	
	R2261	VV1 – 2115 – 223		1	RESISTOR, 22KOHM, 1/10W テイコウ	
	R2262	VV1 – 2115 – 101		1	RESISTOR, 100 OHM, 1/10W テイコウ	

COPYRIGHT © 1997 CANON INC.

FIGURE & KEY NO.	PART NUMBER	RANK	Q'TY	DESCRIPTION	SERIAL NUMBER / REMARKS
930 – R2263	VV1 – 2115 – 223		1	RESISTOR, 22KOHM, 1/10W テイコウ	
R2264	VR7 – 0611 – 002		1	RESISTOR, 10KOHM, 1/10W テイコウ	
R2265	VV1 – 2115 – 223		1	RESISTOR, 22KOHM, 1/10W テイコウ	
R2266	VV1 – 2115 – 223		1	RESISTOR, 22KOHM, 1/10W テイコウ	
R2267	VV1 – 2115 – 223		1	RESISTOR, 22KOHM, 1/10W テイコウ	
R2268	VV1 – 2115 – 682		1	RESISTOR, 6.8KOHM, 1/10W テイコウ	
R2269	VV1 – 2115 – 222		1	RESISTOR, 2.2KOHM, 1/10W テイコウ	
R2270	VV1 – 2115 – 222		1	RESISTOR, 2.2KOHM, 1/10W テイコウ	
R2271	VV1 – 2115 – 222		1	RESISTOR, 2.2KOHM, 1/10W テイコウ	
R2272	VV1 – 2115 – 222		1	RESISTOR, 2.2KOHM, 1/10W テイコウ	
R2273	VV1 – 2115 – 222		1	RESISTOR, 2.2KOHM, 1/10W テイコウ	
R2274	VV1 – 2115 – 222		1	RESISTOR, 2.2KOHM, 1/10W テイコウ	
R2275	VV1 – 2115 – 222		1	RESISTOR, 2.2KOHM, 1/10W テイコウ	
R2276	VV1 – 2115 – 222		1	RESISTOR, 2.2KOHM, 1/10W テイコウ	
R2277	VV1 – 2115 – 682		1	RESISTOR, 6.8KOHM, 1/10W テイコウ	
R2278	VV1 – 2115 – 682		1	RESISTOR, 6.8KOHM, 1/10W テイコウ	
R2279	VV1 – 2115 – 222		1	RESISTOR, 2.2KOHM, 1/10W テイコウ	
R2280	VV1 – 2115 – 222		1	RESISTOR, 2.2KOHM, 1/10W テイコウ	
R2281	VV1 – 2115 – 222		1	RESISTOR, 2.2KOHM, 1/10W テイコウ	
R2282	VV1 – 2115 – 223		1	RESISTOR, 22KOHM, 1/10W テイコウ	
R2283	VV1 – 2115 – 222		1	RESISTOR, 2.2KOHM, 1/10W テイコウ	
R2284	VV1 – 2115 – 223		1	RESISTOR, 22KOHM, 1/10W テイコウ	
R2285	VV1 – 2115 – 222		1	RESISTOR, 2.2KOHM, 1/10W テイコウ	
R2286	VV1 – 2115 – 223		1	RESISTOR, 22KOHM, 1/10W テイコウ	
R2287	VV1 – 2115 – 222		1	RESISTOR, 2.2KOHM, 1/10W テイコウ	
R2288	VR7 – 0611 – 002		1	RESISTOR, 10KOHM, 1/10W テイコウ	
R2289	VV1 – 2115 – 223		1	RESISTOR, 22KOHM, 1/10W テイコウ	
R2290	VR7 – 0611 – 002		1	RESISTOR, 10KOHM, 1/10W テイコウ	
R2291	VV1 – 2115 – 223		1	RESISTOR, 22KOHM, 1/10W テイコウ	
R2292	VV1 – 2115 – 682		1	RESISTOR, 6.8KOHM, 1/10W テイコウ	

COPYRIGHT © 1997 CANON INC.

FIGURE & KEY NO.	PART NUMBER	RANK	Q'TY	DESCRIPTION	SERIAL NUMBER / REMARKS
930 – R2293	VV1 – 2115 – 222		1	RESISTOR, 2.2KOHM, 1/10W テイコウ	
R2294	VV1 – 2115 – 222		1	RESISTOR, 2.2KOHM, 1/10W テイコウ	
R2295	VV1 – 2115 – 222		1	RESISTOR, 2.2KOHM, 1/10W テイコウ	
R2296	VV1 – 2115 – 222		1	RESISTOR, 2.2KOHM, 1/10W テイコウ	
R2298	VV1 – 2115 – 682		1	RESISTOR, 6.8KOHM, 1/10W テイコウ	
R2299	VV1 – 2115 – 222		1	RESISTOR, 2.2KOHM, 1/10W テイコウ	
R2300	VV1 – 2115 – 222		1	RESISTOR, 2.2KOHM, 1/10W テイコウ	
R2301	VV1 – 2115 – 222		1	RESISTOR, 2.2KOHM, 1/10W テイコウ	
R2302	VV1 – 2115 – 222		1	RESISTOR, 2.2KOHM, 1/10W テイコウ	
R2303	VV1 – 2115 – 222		1	RESISTOR, 2.2KOHM, 1/10W テイコウ	
R2304	VV1 – 2115 – 222		1	RESISTOR, 2.2KOHM, 1/10W テイコウ	
R2305	VV1 – 2115 – 222		1	RESISTOR, 2.2KOHM, 1/10W テイコウ	
R2306	VV1 – 2115 – 222		1	RESISTOR, 2.2KOHM, 1/10W テイコウ	
R2307	VV1 – 2115 – 682		1	RESISTOR, 6.8KOHM, 1/10W テイコウ	
R2308	VV1 – 2115 – 682		1	RESISTOR, 6.8KOHM, 1/10W テイコウ	
R2309	VV1 – 2115 – 222		1	RESISTOR, 2.2KOHM, 1/10W テイコウ	
R2310	VV1 – 2115 – 222		1	RESISTOR, 2.2KOHM, 1/10W テイコウ	
R2311	VV1 – 2115 – 222		1	RESISTOR, 2.2KOHM, 1/10W テイコウ	
R2312	VV1 – 2115 – 222		1	RESISTOR, 2.2KOHM, 1/10W テイコウ	
R2313	VV1 – 2115 – 222		1	RESISTOR, 2.2KOHM, 1/10W テイコウ	
R2314	VV1 – 2115 – 222		1	RESISTOR, 2.2KOHM, 1/10W テイコウ	
R2315	VV1 – 2115 – 682		1	RESISTOR, 6.8KOHM, 1/10W テイコウ	
R2316	VV1 – 2115 – 682		1	RESISTOR, 6.8KOHM, 1/10W テイコウ	
R2317	VV1 – 2115 – 222		1	RESISTOR, 2.2KOHM, 1/10W テイコウ	
R2318	VV1 – 2115 – 222		1	RESISTOR, 2.2KOHM, 1/10W テイコウ	
R2319	VV1 – 2115 – 222		1	RESISTOR, 2.2KOHM, 1/10W テイコウ	
R2320	VV1 – 2115 – 222		1	RESISTOR, 2.2KOHM, 1/10W テイコウ	
R2321	VV1 – 2115 – 223		1	RESISTOR, 22KOHM, 1/10W テイコウ	
R2322	VV1 – 2115 – 222		1	RESISTOR, 2.2KOHM, 1/10W テイコウ	
R2323	VV1 – 2115 – 222		1	RESISTOR, 2.2KOHM, 1/10W テイコウ	

COPYRIGHT © 1997 CANON INC.

FIGURE & KEY NO.		PART NUMBER	RANK	Q'TY	DESCRIPTION	SERIAL NUMBER / REMARKS
930 –	R2324	VV1 – 2115 – 223		1	RESISTOR, 22KOHM, 1/10W テイコウ	
	R2325	VV1 – 2115 – 223		1	RESISTOR, 22KOHM, 1/10W テイコウ	
	R2326	VV1 – 2115 – 223		1	RESISTOR, 22KOHM, 1/10W テイコウ	
	R2327	VV1 – 2115 – 682		1	RESISTOR, 6.8KOHM, 1/10W テイコウ	
	R2328	VV1 – 2115 – 222		1	RESISTOR, 2.2KOHM, 1/10W テイコウ	
	R2329	VV1 – 2115 – 222		1	RESISTOR, 2.2KOHM, 1/10W テイコウ	
	R2330	VV1 – 2115 – 223		1	RESISTOR, 22KOHM, 1/10W テイコウ	
	R2331	VV1 – 2115 – 223		1	RESISTOR, 22KOHM, 1/10W テイコウ	
	R2332	VV1 – 2115 – 682		1	RESISTOR, 6.8KOHM, 1/10W テイコウ	
	R2334	VV1 – 2115 – 682		1	RESISTOR, 6.8KOHM, 1/10W テイコウ	
	R2335	VV1 – 2115 – 223		1	RESISTOR, 22KOHM, 1/10W テイコウ	
	R2336	VV1 – 2115 – 223		1	RESISTOR, 22KOHM, 1/10W テイコウ	
	R2338	VV1 – 2115 – 223		1	RESISTOR, 22KOHM, 1/10W テイコウ	
	R2339	VV1 – 2115 – 682		1	RESISTOR, 6.8KOHM, 1/10W テイコウ	
	R2340	VV1 – 2115 – 682		1	RESISTOR, 6.8KOHM, 1/10W テイコウ	
	R2341	VV1 – 2115 – 682		1	RESISTOR, 6.8KOHM, 1/10W テイコウ	
	R2342	VV1 – 2115 – 104		1	RESISTOR, 100KOHM, 1/10W テイコウ	
	R2344	VV1 – 2115 – 223		1	RESISTOR, 22KOHM, 1/10W テイコウ	
	R2345	VV1 – 2115 – 103		1	RESISTOR, 10KOHM, 1/10W テイコウ	
	R2348	VV1 – 2115 – 103		1	RESISTOR, 10KOHM, 1/10W テイコウ	
	R2350	VV1 – 2115 – 103		1	RESISTOR, 10KOHM, 1/10W テイコウ	
	R2357	VV1 – 2115 – 222		1	RESISTOR, 2.2KOHM, 1/10W テイコウ	
	R2358	VV1 – 2115 – 222		1	RESISTOR, 2.2KOHM, 1/10W テイコウ	
	R2359	VV1 – 2115 – 222		1	RESISTOR, 2.2KOHM, 1/10W テイコウ	
	R2360	VV1 – 2115 – 222		1	RESISTOR, 2.2KOHM, 1/10W テイコウ	
	R2361	VV1 – 2115 – 222		1	RESISTOR, 2.2KOHM, 1/10W テイコウ	
	R2362	VV1 – 2115 – 222		1	RESISTOR, 2.2KOHM, 1/10W テイコウ	
	R2363	VV1 – 2115 – 222		1	RESISTOR, 2.2KOHM, 1/10W テイコウ	
	R2364	VV1 – 2115 – 222		1	RESISTOR, 2.2KOHM, 1/10W テイコウ	
	R2365	VV1 – 2115 – 222		1	RESISTOR, 2.2KOHM, 1/10W テイコウ	

COPYRIGHT © 1997 CANON INC.

FIGURE & KEY NO.		PART NUMBER	RANK	Q'TY	DESCRIPTION	SERIAL NUMBER / REMARKS
930 –	R2366	VV1 – 2115 – 222		1	RESISTOR, 2.2KOHM, 1/10W テイコウ	
	R2367	VV1 – 2115 – 222		1	RESISTOR, 2.2KOHM, 1/10W テイコウ	
	R2368	VV1 – 2115 – 222		1	RESISTOR, 2.2KOHM, 1/10W テイコウ	
	R2369	VV1 – 2115 – 222		1	RESISTOR, 2.2KOHM, 1/10W テイコウ	
	R2370	VV1 – 2115 – 223		1	RESISTOR, 22KOHM, 1/10W テイコウ	
	R2371	VV1 – 2115 – 222		1	RESISTOR, 2.2KOHM, 1/10W テイコウ	
	R2372	VV1 – 2115 – 682		1	RESISTOR, 6.8KOHM, 1/10W テイコウ	
	R2373	VV1 – 2115 – 682		1	RESISTOR, 6.8KOHM, 1/10W テイコウ	
	R2374	VV1 – 2115 – 223		1	RESISTOR, 22KOHM, 1/10W テイコウ	
	R2375	VV1 – 2115 – 682		1	RESISTOR, 6.8KOHM, 1/10W テイコウ	
	R2376	VV1 – 2115 – 223		1	RESISTOR, 22KOHM, 1/10W テイコウ	
	R2377	VV1 – 2115 – 682		1	RESISTOR, 6.8KOHM, 1/10W テイコウ	
	R2378	VV1 – 2115 – 223		1	RESISTOR, 22KOHM, 1/10W テイコウ	
	R2379	VV1 – 2115 – 682		1	RESISTOR, 6.8KOHM, 1/10W テイコウ	
	R2380	VV1 – 2115 – 223		1	RESISTOR, 22KOHM, 1/10W テイコウ	
	R2381	VV1 – 2115 – 222		1	RESISTOR, 2.2KOHM, 1/10W テイコウ	
	R2382	VV1 – 2115 – 682		1	RESISTOR, 6.8KOHM, 1/10W テイコウ	
	R2383	VV1 – 2115 – 682		1	RESISTOR, 6.8KOHM, 1/10W テイコウ	
	R2384	VR7 – 0613 – 000		1	RESISTOR, 300 OHM, 1/10W テイコウ	
	R2385	VV1 – 2115 – 223		1	RESISTOR, 22KOHM, 1/10W テイコウ	
	R2386	VR7 – 0612 – 201		1	RESISTOR, 2.2KOHM, 1/10W テイコウ	
	R2387	VV1 – 2115 – 222		1	RESISTOR, 2.2KOHM, 1/10W テイコウ	
	R2388	VV1 – 2115 – 473		1	RESISTOR, 47KOHM, 1/10W テイコウ	
	R2389	VV1 – 2115 – 223		1	RESISTOR, 22KOHM, 1/10W テイコウ	
	R2390	VV1 – 2115 – 682		1	RESISTOR, 6.8KOHM, 1/10W テイコウ	
	R2395	VV1 – 2115 – 103		1	RESISTOR, 10KOHM, 1/10W テイコウ	
	R2396	VV1 – 2115 – 104		1	RESISTOR, 100KOHM, 1/10W テイコウ	
	R2397	VV1 – 2115 – 103		1	RESISTOR, 10KOHM, 1/10W テイコウ	
	R2398	VV1 – 2115 – 103		1	RESISTOR, 10KOHM, 1/10W テイコウ	
	R2399	VV1 – 2115 – 104		1	RESISTOR, 100KOHM, 1/10W テイコウ	

COPYRIGHT © 1997 CANON INC.

FIGURE & KEY NO.		PART NUMBER	RANK	Q'TY	DESCRIPTION	SERIAL NUMBER / REMARKS
930 –	R2400	VV1 – 2115 – 104		1	RESISTOR, 100KOHM, 1/10W テイコウ	
	R2401	VV1 – 2115 – 104		1	RESISTOR, 100KOHM, 1/10W テイコウ	
	R2402	VV1 – 2115 – 103		1	RESISTOR, 10KOHM, 1/10W テイコウ	
	R2403	VV1 – 2115 – 103		1	RESISTOR, 10KOHM, 1/10W テイコウ	
	R2404	VV1 – 2115 – 103		1	RESISTOR, 10KOHM, 1/10W テイコウ	
	R2405	VV1 – 2115 – 103		1	RESISTOR, 10KOHM, 1/10W テイコウ	
	R2406	VV1 – 2115 – 103		1	RESISTOR, 10KOHM, 1/10W テイコウ	
	R2407	VV1 – 2115 – 103		1	RESISTOR, 10KOHM, 1/10W テイコウ	
	R2408	VV1 – 2115 – 103		1	RESISTOR, 10KOHM, 1/10W テイコウ	
	R2409	VV1 – 2115 – 221		1	RESISTOR, 220 OHM, 1/10W テイコウ	
	R2410	VV1 – 2115 – 682		1	RESISTOR, 6.8KOHM, 1/10W テイコウ	
	R2413	VV1 – 2115 – 682		1	RESISTOR, 6.8KOHM, 1/10W テイコウ	
	R2414	VV1 – 2115 – 102		1	RESISTOR, 1KOHM, 1/10W テイコウ	
	R2415	VR7 – 0611 – 002		1	RESISTOR, 10KOHM, 1/10W テイコウ	
	R2416	VR7 – 0612 – 802		1	RESISTOR, 28KOHM, 1/10W テイコウ	
	R2417	VR7 – 0616 – 802		1	RESISTOR, 68KOHM, 1/10W テイコウ	
	R2418	VR7 – 0612 – 202		1	RESISTOR, 22KOHM, 1/8W テイコウ	
	R2419	VV1 – 2115 – 101		1	RESISTOR, 100 OHM, 1/10W テイコウ	
	R2420	VV1 – 2115 – 473		1	RESISTOR, 47KOHM, 1/10W テイコウ	
	R2421	VV1 – 2115 – 101		1	RESISTOR, 100 OHM, 1/10W テイコウ	
	R2422	VV1 – 2115 – 101		1	RESISTOR, 100 OHM, 1/10W テイコウ	
	R2423	VV1 – 2115 – 101		1	RESISTOR, 100 OHM, 1/10W テイコウ	
	R2424	VV1 – 2115 – 101		1	RESISTOR, 100 OHM, 1/10W テイコウ	
	R2425	VR7 – 3041 – 622		1	RESISTOR, 16.2KOHM, 1/10W テイコウ	
	R2426	VR7 – 3041 – 622		1	RESISTOR, 16.2KOHM, 1/10W テイコウ	
	R2427	VR7 – 3041 – 622		1	RESISTOR, 16.2KOHM, 1/10W テイコウ	
	R2428	VR7 – 3041 – 622		1	RESISTOR, 16.2KOHM, 1/10W テイコウ	
	R2429	VR7 – 3041 – 152		1	RESISTOR, 11.5KOHM, 1/10W テイコウ	
	R2430	VR7 – 3041 – 152		1	RESISTOR, 11.5KOHM, 1/10W テイコウ	
	R2431	VR7 – 3041 – 152		1	RESISTOR, 11.5KOHM, 1/10W テイコウ	

FIGURE & KEY NO.	PART NUMBER	RANK	Q'TY	DESCRIPTION	SERIAL NUMBER / REMARKS
930 – R2432	VR7 – 3041 – 152		1	RESISTOR, 11.5KOHM, 1/10W テイコウ	
R2433	VR7 – 3041 – 152		1	RESISTOR, 11.5KOHM, 1/10W テイコウ	
R2434	VR7 – 3041 – 152		1	RESISTOR, 11.5KOHM, 1/10W テイコウ	
R2435	VR7 – 3041 – 152		1	RESISTOR, 11.5KOHM, 1/10W テイコウ	
R2436	VR7 – 3041 – 152		1	RESISTOR, 11.5KOHM, 1/10W テイコウ	
R2437	VR7 – 3041 – 622		1	RESISTOR, 16.2KOHM, 1/10W テイコウ	
R2438	VR7 – 3041 – 622		1	RESISTOR, 16.2KOHM, 1/10W テイコウ	
R2439	VR7 – 3041 – 622		1	RESISTOR, 16.2KOHM, 1/10W テイコウ	
R2440	VR7 – 3041 – 622		1	RESISTOR, 16.2KOHM, 1/10W テイコウ	
R2441	VV1 – 2115 – 101		1	RESISTOR, 100 OHM, 1/10W テイコウ	
R2442	VV1 – 2115 – 101		1	RESISTOR, 100 OHM, 1/10W テイコウ	
R2443	VV1 – 2115 – 101		1	RESISTOR, 100 OHM, 1/10W テイコウ	
R2444	VV1 – 2115 – 101		1	RESISTOR, 100 OHM, 1/10W テイコウ	
R2445	VV1 – 2115 – 222		1	RESISTOR, 2.2KOHM, 1/10W テイコウ	
R2446	VV1 – 2115 – 222		1	RESISTOR, 2.2KOHM, 1/10W テイコウ	
R2452	VV1 – 2115 – 103		1	RESISTOR, 10KOHM, 1/10W テイコウ	
R2453	VV1 – 2115 – 103		1	RESISTOR, 10KOHM, 1/10W テイコウ	
R2454	VV1 – 2115 – 274		1	RESISTOR, 270KOHM, 1/10W テイコウ	
R2455	VV1 – 2115 – 102		1	RESISTOR, 1KOHM, 1/10W テイコウ	
R2456	VV1 – 2115 – 102		1	RESISTOR, 1KOHM, 1/10W テイコウ	
R2457	VV1 – 2115 – 102		1	RESISTOR, 1KOHM, 1/10W テイコウ	
R2458	VV1 – 2115 – 102		1	RESISTOR, 1KOHM, 1/10W テイコウ	
R2459	VV1 – 2115 – 102		1	RESISTOR, 1KOHM, 1/10W テイコウ	
R2460	VV1 – 2115 – 102		1	RESISTOR, 1KOHM, 1/10W テイコウ	
R2461	VR7 – 0613 – 002		1	RESISTOR, 30KOHM, 1/10W テイコウ	
R2462	VR7 – 0611 – 002		1	RESISTOR, 10KOHM, 1/10W テイコウ	
R2463	VV1 – 2115 – 104		1	RESISTOR, 100KOHM, 1/10W テイコウ	
R2464	VR7 – 0611 – 002		1	RESISTOR, 10KOHM, 1/10W テイコウ	
R2465	VR7 – 0611 – 002		1	RESISTOR, 10KOHM, 1/10W テイコウ	
R2466	VV1 – 2115 – 102		1	RESISTOR, 1KOHM, 1/10W テイコウ	

COPYRIGHT © 1997 CANON INC.

FIGURE & KEY NO.		PART NUMBER	RANK	Q'TY	DESCRIPTION	SERIAL NUMBER / REMARKS
930 –	R2467	VV1 – 2115 – 103		1	RESISTOR, 10KOHM, 1/10W テイコウ	
	R2468	VR7 – 0613 – 002		1	RESISTOR, 30KOHM, 1/10W テイコウ	
	R2469	VR7 – 0611 – 002		1	RESISTOR, 10KOHM, 1/10W テイコウ	
	R2470	VR7 – 0611 – 002		1	RESISTOR, 10KOHM, 1/10W テイコウ	
	R2471	VR7 – 0611 – 002		1	RESISTOR, 10KOHM, 1/10W テイコウ	
	R2472	VR7 – 0611 – 002		1	RESISTOR, 10KOHM, 1/10W テイコウ	
	R2473	VR7 – 0613 – 002		1	RESISTOR, 30KOHM, 1/10W テイコウ	
	R2474	VV1 – 2115 – 102		1	RESISTOR, 1KOHM, 1/10W テイコウ	
	R2475	VV1 – 2115 – 102		1	RESISTOR, 1KOHM, 1/10W テイコウ	
	R2476	VR7 – 0611 – 002		1	RESISTOR, 10KOHM, 1/10W テイコウ	
	R2477	VV1 – 2115 – 104		1	RESISTOR, 100KOHM, 1/10W テイコウ	
	R2478	VR7 – 0611 – 002		1	RESISTOR, 10KOHM, 1/10W テイコウ	
	R2479	VV1 – 2115 – 103		1	RESISTOR, 10KOHM, 1/10W テイコウ	
	R2480	VV1 – 2115 – 103		1	RESISTOR, 10KOHM, 1/10W テイコウ	
	R2481	VV1 – 2115 – 102		1	RESISTOR, 1KOHM, 1/10W テイコウ	
	R2482	VV1 – 2115 – 104		1	RESISTOR, 100KOHM, 1/10W テイコウ	
	R2483	VV1 – 2115 – 104		1	RESISTOR, 100KOHM, 1/10W テイコウ	
	R2484	VV1 – 2115 – 103		1	RESISTOR, 10KOHM, 1/10W テイコウ	
	R2485	VV1 – 2115 – 104		1	RESISTOR, 100KOHM, 1/10W テイコウ	
	R2486	VV1 – 2115 – 103		1	RESISTOR, 10KOHM, 1/10W テイコウ	
	R2487	VV1 – 2115 – 104		1	RESISTOR, 100KOHM, 1/10W テイコウ	
	R2488	VV1 – 2115 – 103		1	RESISTOR, 10KOHM, 1/10W テイコウ	
	R2489	VV1 – 2115 – 103		1	RESISTOR, 10KOHM, 1/10W テイコウ	
	R2490	VV1 – 2115 – 102		1	RESISTOR, 1KOHM, 1/10W テイコウ	
	R2491	VV1 – 2115 – 102		1	RESISTOR, 1KOHM, 1/10W テイコウ	
	R2492	VV1 – 2115 – 103		1	RESISTOR, 10KOHM, 1/10W テイコウ	
	R2493	VV1 – 2115 – 103		1	RESISTOR, 10KOHM, 1/10W テイコウ	
	R2494	VR7 – 0612 – 002		1	RESISTOR, 20KOHM, 1/8W テイコウ	
	R2495	VR7 – 0611 – 002		1	RESISTOR, 10KOHM, 1/10W テイコウ	
	R2496	VR7 – 0611 – 002		1	RESISTOR, 10KOHM, 1/10W テイコウ	

COPYRIGHT © 1997 CANON INC.

FIGURE & KEY NO.	PART NUMBER	RANK	Q'TY	DESCRIPTION	SERIAL NUMBER / REMARKS
930 – R2497	VR7 – 0611 – 002		1	RESISTOR, 10KOHM, 1/10W テイコウ	
R2498	VR7 – 0611 – 002		1	RESISTOR, 10KOHM, 1/10W テイコウ	
R2499	VR7 – 0611 – 002		1	RESISTOR, 10KOHM, 1/10W テイコウ	
R2500	VV1 – 2115 – 103		1	RESISTOR, 10KOHM, 1/10W テイコウ	
R2501	VV1 – 2115 – 103		1	RESISTOR, 10KOHM, 1/10W テイコウ	
R2502	VR7 – 0611 – 002		1	RESISTOR, 10KOHM, 1/10W テイコウ	
R2503	VR7 – 0612 – 002		1	RESISTOR, 20KOHM, 1/8W テイコウ	
R2504	VV1 – 2115 – 103		1	RESISTOR, 10KOHM, 1/10W テイコウ	
R2505	VV1 – 2115 – 103		1	RESISTOR, 10KOHM, 1/10W テイコウ	
R2506	VV1 – 2115 – 104		1	RESISTOR, 100KOHM, 1/10W テイコウ	
R2507	VV1 – 2115 – 103		1	RESISTOR, 10KOHM, 1/10W テイコウ	
R2508	VV1 – 2115 – 102		1	RESISTOR, 1KOHM, 1/10W テイコウ	
R2509	VV1 – 2115 – 102		1	RESISTOR, 1KOHM, 1/10W テイコウ	
R2510	VV1 – 2115 – 104		1	RESISTOR, 100KOHM, 1/10W テイコウ	
R2511	VV1 – 2115 – 103		1	RESISTOR, 10KOHM, 1/10W テイコウ	
R2512	VV1 – 2115 – 104		1	RESISTOR, 100KOHM, 1/10W テイコウ	
R2513	VV1 – 2115 – 104		1	RESISTOR, 100KOHM, 1/10W テイコウ	
R2514	VR7 – 0612 – 203		1	RESISTOR, 220KOHM, 1/10W テイコウ	
R2516	VV1 – 2115 – 103		1	RESISTOR, 10KOHM, 1/10W テイコウ	
R2517	VR7 – 0612 – 203		1	RESISTOR, 220KOHM, 1/10W テイコウ	
R2519	VV1 – 2115 – 103		1	RESISTOR, 10KOHM, 1/10W テイコウ	
R2520	VR7 – 0611 – 202		1	RESISTOR, 12KOHM, 1/10W テイコウ	
R2521	VR7 – 0613 – 001		1	RESISTOR, 3KOHM, 1/10W テイコウ	
R2522	VR7 – 0611 – 002		1	RESISTOR, 10KOHM, 1/10W テイコウ	
R2524	VR7 – 0613 – 001		1	RESISTOR, 3KOHM, 1/10W テイコウ	
R2525	VR7 – 0611 – 202		1	RESISTOR, 12KOHM, 1/10W テイコウ	
R2526	VR7 – 0611 – 200		1	RESISTOR, 120 OHM, 1/10W テイコウ	
R2531	VV1 – 2115 – 103		1	RESISTOR, 10KOHM, 1/10W テイコウ	
R2532	VV1 – 2115 – 472		1	RESISTOR, 4.7KOHM, 1/10W テイコウ	
R2537	VR7 – 0615 – 113		1	RESISTOR, 511KOHM, 1/10W テイコウ	

COPYRIGHT © 1997 CANON INC.

FIGURE & KEY NO.	PART NUMBER	RANK	Q'TY	DESCRIPTION	SERIAL NUMBER / REMARKS
930 – R2538	VR7 – 0615 – 113		1	RESISTOR, 511KOHM, 1/10W テイコウ	
R2539	VV1 – 2115 – 472		1	RESISTOR, 4.7KOHM, 1/10W テイコウ	
R2540	VR7 – 0611 – 003		1	RESISTOR, 100KOHM, 1/10W テイコウ	
R2541	VV1 – 2115 – 472		1	RESISTOR, 4.7KOHM, 1/10W テイコウ	
R2542	VV1 – 2115 – 102		1	RESISTOR, 1KOHM, 1/10W テイコウ	
R2543	VV1 – 2115 – 102		1	RESISTOR, 1KOHM, 1/10W テイコウ	
R2544	VR7 – 0611 – 003		1	RESISTOR, 100KOHM, 1/10W テイコウ	
R2545	VR7 – 3042 – 742		1	RESISTOR, 27.4KOHM, 1/10W テイコウ	
R2546	VR7 – 3042 – 742		1	RESISTOR, 27.4KOHM, 1/10W テイコウ	
R2547	VR7 – 3042 – 262		1	RESISTOR, 22.6KOHM, 1/10W テイコウ	
R2548	VR7 – 0811 – 073		1	RESISTOR, 107KOHM, 1/10W テイコウ	
R2549	VR7 – 0811 – 073		1	RESISTOR, 107KOHM, 1/10W テイコウ	
R2550	VR7 – 3042 – 262		1	RESISTOR, 22.6KOHM, 1/10W テイコウ	
R2551	VR7 – 3044 – 020		1	RESISTOR, 402 OHM, 1/10W テイコウ	
R2552	VV1 – 2115 – 103		1	RESISTOR, 10KOHM, 1/10W テイコウ	
R2553	VV1 – 2115 – 103		1	RESISTOR, 10KOHM, 1/10W テイコウ	
R2554	VR7 – 3044 – 020		1	RESISTOR, 402 OHM, 1/10W テイコウ	
R2555	VR7 – 3044 – 020		1	RESISTOR, 402 OHM, 1/10W テイコウ	
R2556	VV1 – 2115 – 103		1	RESISTOR, 10KOHM, 1/10W テイコウ	
R2557	VV1 – 2115 – 103		1	RESISTOR, 10KOHM, 1/10W テイコウ	
R2558	VR7 – 3044 – 020		1	RESISTOR, 402 OHM, 1/10W テイコウ	
R2559	VR7 – 3042 – 262		1	RESISTOR, 22.6KOHM, 1/10W テイコウ	
R2560	VR7 – 0811 – 073		1	RESISTOR, 107KOHM, 1/10W テイコウ	
R2561	VR7 – 0811 – 073		1	RESISTOR, 107KOHM, 1/10W テイコウ	
R2562	VR7 – 3042 – 262		1	RESISTOR, 22.6KOHM, 1/10W テイコウ	
R2563	VR7 – 3042 – 742		1	RESISTOR, 27.4KOHM, 1/10W テイコウ	
R2564	VR7 – 3042 – 742		1	RESISTOR, 27.4KOHM, 1/10W テイコウ	
R2565	VV1 – 2115 – 102		1	RESISTOR, 1KOHM, 1/10W テイコウ	
R2566	VR7 – 0615 – 113		1	RESISTOR, 511KOHM, 1/10W テイコウ	
R2567	VV1 – 2115 – 102		1	RESISTOR, 1KOHM, 1/10W テイコウ	

COPYRIGHT © 1997 CANON INC.

FIGURE & KEY NO.	PART NUMBER	RANK	Q'TY	DESCRIPTION	SERIAL NUMBER / REMARKS
930 – R2568	VR7 – 0615 – 113		1	RESISTOR, 511KOHM, 1/10W テイコウ	
R2569	VV1 – 2115 – 472		1	RESISTOR, 4.7KOHM, 1/10W テイコウ	
R2570	VV1 – 2115 – 472		1	RESISTOR, 4.7KOHM, 1/10W テイコウ	
R2571	VR7 – 0611 – 003		1	RESISTOR, 100KOHM, 1/10W テイコウ	
R2572	VR7 – 0611 – 003		1	RESISTOR, 100KOHM, 1/10W テイコウ	
R2573	VV1 – 2115 – 102		1	RESISTOR, 1KOHM, 1/10W テイコウ	
R2574	VV1 – 2115 – 102		1	RESISTOR, 1KOHM, 1/10W テイコウ	
R2575	VV1 – 2115 – 102		1	RESISTOR, 1KOHM, 1/10W テイコウ	
R2576	VR7 – 0611 – 002		1	RESISTOR, 10KOHM, 1/10W テイコウ	
R2577	VR7 – 0611 – 002		1	RESISTOR, 10KOHM, 1/10W テイコウ	
R2578	VR7 – 0611 – 002		1	RESISTOR, 10KOHM, 1/10W テイコウ	
R2579	VV1 – 2115 – 222		1	RESISTOR, 2.2KOHM, 1/10W テイコウ	
R2580	VV1 – 2115 – 103		1	RESISTOR, 10KOHM, 1/10W テイコウ	
R2581	VV1 – 2115 – 103		1	RESISTOR, 10KOHM, 1/10W テイコウ	
R2582	VR7 – 0611 – 002		1	RESISTOR, 10KOHM, 1/10W テイコウ	
R2583	VV1 – 2115 – 103		1	RESISTOR, 10KOHM, 1/10W テイコウ	
R2584	VR7 – 0611 – 502		1	RESISTOR, 15KOHM, 1/10W テイコウ	
R2585	VV1 – 2115 – 102		1	RESISTOR, 1KOHM, 1/10W テイコウ	
R2586	VV1 – 2115 – 102		1	RESISTOR, 1KOHM, 1/10W テイコウ	
R2587	VR7 – 0612 – 002		1	RESISTOR, 20KOHM, 1/8W テイコウ	
R2588	VR7 – 0611 – 002		1	RESISTOR, 10KOHM, 1/10W テイコウ	
R2589	VR7 – 0611 – 002		1	RESISTOR, 10KOHM, 1/10W テイコウ	
R2590	VR7 – 0611 – 002		1	RESISTOR, 10KOHM, 1/10W テイコウ	
R2591	VR7 – 0611 – 002		1	RESISTOR, 10KOHM, 1/10W テイコウ	
R2592	VR7 – 0611 – 002		1	RESISTOR, 10KOHM, 1/10W テイコウ	
R2593	VR7 – 0611 – 002		1	RESISTOR, 10KOHM, 1/10W テイコウ	
R2594	VR7 – 0612 – 002		1	RESISTOR, 20KOHM, 1/8W テイコウ	
R2595	VV1 – 2115 – 102		1	RESISTOR, 1KOHM, 1/10W テイコウ	
R2596	VV1 – 2115 – 102		1	RESISTOR, 1KOHM, 1/10W テイコウ	
R2597	VV1 – 2115 – 103		1	RESISTOR, 10KOHM, 1/10W テイコウ	

COPYRIGHT © 1997 CANON INC.

FIGURE & KEY NO.		PART NUMBER	RANK	Q'TY	DESCRIPTION	SERIAL NUMBER / REMARKS
930 –	R2598	VV1 – 2115 – 103		1	RESISTOR, 10KOHM, 1/10W テイコウ	
	R2599	VR7 – 0613 – 001		1	RESISTOR, 3KOHM, 1/10W テイコウ	
	R2600	VR7 – 0611 – 202		1	RESISTOR, 12KOHM, 1/10W テイコウ	
	R2601	VV1 – 2115 – 101		1	RESISTOR, 100 OHM, 1/10W テイコウ	
	R2602	VV1 – 2115 – 101		1	RESISTOR, 100 OHM, 1/10W テイコウ	
	R2603	VR7 – 3041 – 622		1	RESISTOR, 16.2KOHM, 1/10W テイコウ	
	R2604	VR7 – 3041 – 622		1	RESISTOR, 16.2KOHM, 1/10W テイコウ	
	R2605	VR7 – 3041 – 152		1	RESISTOR, 11.5KOHM, 1/10W テイコウ	
	R2606	VR7 – 3041 – 152		1	RESISTOR, 11.5KOHM, 1/10W テイコウ	
	R2607	VR7 – 3041 – 152		1	RESISTOR, 11.5KOHM, 1/10W テイコウ	
	R2608	VR7 – 3041 – 152		1	RESISTOR, 11.5KOHM, 1/10W テイコウ	
	R2609	VR7 – 3041 – 622		1	RESISTOR, 16.2KOHM, 1/10W テイコウ	
	R2610	VR7 – 3041 – 622		1	RESISTOR, 16.2KOHM, 1/10W テイコウ	
	R2611	VV1 – 2115 – 101		1	RESISTOR, 100 OHM, 1/10W テイコウ	
	R2612	VV1 – 2115 – 101		1	RESISTOR, 100 OHM, 1/10W テイコウ	
	R2613	VV1 – 2115 – 102		1	RESISTOR, 1KOHM, 1/10W テイコウ	
	R2614	VR7 – 0611 – 002		1	RESISTOR, 10KOHM, 1/10W テイコウ	
	R2615	VV1 – 2115 – 103		1	RESISTOR, 10KOHM, 1/10W テイコウ	
	R2616	VV1 – 2115 – 103		1	RESISTOR, 10KOHM, 1/10W テイコウ	
	R2617	VV1 – 2115 – 103		1	RESISTOR, 10KOHM, 1/10W テイコウ	
	R2618	VV1 – 2115 – 103		1	RESISTOR, 10KOHM, 1/10W テイコウ	
	R2619	VV1 – 2115 – 103		1	RESISTOR, 10KOHM, 1/10W テイコウ	
	R2620	VV1 – 2115 – 103		1	RESISTOR, 10KOHM, 1/10W テイコウ	
	R2621	VV1 – 2115 – 102		1	RESISTOR, 1KOHM, 1/10W テイコウ	
	R2622	VV1 – 2115 – 101		1	RESISTOR, 100 OHM, 1/10W テイコウ	
	R2623	VR7 – 3041 – 622		1	RESISTOR, 16.2KOHM, 1/10W テイコウ	
	R2625	VV1 – 2115 – 101		1	RESISTOR, 100 OHM, 1/10W テイコウ	
	R2626	VR7 – 3041 – 152		1	RESISTOR, 11.5KOHM, 1/10W テイコウ	
	R2628	VR7 – 3041 – 622		1	RESISTOR, 16.2KOHM, 1/10W テイコウ	
	R2630	VR7 – 3041 – 152		1	RESISTOR, 11.5KOHM, 1/10W テイコウ	

COPYRIGHT © 1997 CANON INC.

FIGURE & KEY NO.		PART NUMBER	RANK	Q'TY	DESCRIPTION	SERIAL NUMBER / REMARKS
930 –	R2632	VR7 – 3041 – 152		1	RESISTOR, 11.5KOHM, 1/10W テイコウ	
	R2634	VR7 – 3041 – 622		1	RESISTOR, 16.2KOHM, 1/10W テイコウ	
	R2636	VV1 – 2115 – 101		1	RESISTOR, 100 OHM, 1/10W テイコウ	
	R2637	VV1 – 2115 – 101		1	RESISTOR, 100 OHM, 1/10W テイコウ	
	R2638	VV1 – 2115 – 101		1	RESISTOR, 100 OHM, 1/10W テイコウ	
	R2639	VR7 – 3041 – 622		1	RESISTOR, 16.2KOHM, 1/10W テイコウ	
	R2640	VR7 – 3041 – 622		1	RESISTOR, 16.2KOHM, 1/10W テイコウ	
	R2641	VR7 – 3041 – 152		1	RESISTOR, 11.5KOHM, 1/10W テイコウ	
	R2642	VR7 – 3041 – 152		1	RESISTOR, 11.5KOHM, 1/10W テイコウ	
	R2643	VR7 – 3041 – 152		1	RESISTOR, 11.5KOHM, 1/10W テイコウ	
	R2644	VR7 – 3041 – 152		1	RESISTOR, 11.5KOHM, 1/10W テイコウ	
	R2645	VR7 – 3041 – 622		1	RESISTOR, 16.2KOHM, 1/10W テイコウ	
	R2646	VR7 – 3041 – 622		1	RESISTOR, 16.2KOHM, 1/10W テイコウ	
	R2647	VV1 – 2115 – 101		1	RESISTOR, 100 OHM, 1/10W テイコウ	
	R2648	VV1 – 2115 – 101		1	RESISTOR, 100 OHM, 1/10W テイコウ	
	R2649	VV1 – 2115 – 103		1	RESISTOR, 10KOHM, 1/10W テイコウ	
	R2650	VV1 – 2115 – 103		1	RESISTOR, 10KOHM, 1/10W テイコウ	
	R2651	VV1 – 2115 – 103		1	RESISTOR, 10KOHM, 1/10W テイコウ	
	R2652	VV1 – 2115 – 103		1	RESISTOR, 10KOHM, 1/10W テイコウ	
	R2653	VV1 – 2115 – 223		1	RESISTOR, 22KOHM, 1/10W テイコウ	
	R2654	VV1 – 2115 – 223		1	RESISTOR, 22KOHM, 1/10W テイコウ	
	R2656	VV1 – 2115 – 223		1	RESISTOR, 22KOHM, 1/10W テイコウ	
	R2658	VV1 – 2115 – 223		1	RESISTOR, 22KOHM, 1/10W テイコウ	
	R2660	VV1 – 2115 – 223		1	RESISTOR, 22KOHM, 1/10W テイコウ	
	R2661	VV1 – 2115 – 223		1	RESISTOR, 22KOHM, 1/10W テイコウ	
	R2663	VV1 – 2115 – 223		1	RESISTOR, 22KOHM, 1/10W テイコウ	
	R2665	VV1 – 2115 – 223		1	RESISTOR, 22KOHM, 1/10W テイコウ	
	R2667	VV1 – 2115 – 223		1	RESISTOR, 22KOHM, 1/10W テイコウ	
	R2668	VV1 – 2115 – 472		1	RESISTOR, 4.7KOHM, 1/10W テイコウ	
	R2669	VV1 – 2115 – 103		1	RESISTOR, 10KOHM, 1/10W テイコウ	

COPYRIGHT © 1997 CANON INC.

FIGURE & KEY NO.		PART NUMBER	RANK	Q'TY	DESCRIPTION	SERIAL NUMBER / REMARKS
930 –	R2670	VV1 – 2115 – 682		1	RESISTOR, 6.8KOHM, 1/10W テイコウ	
	R2671	VV1 – 7118 – 332		1	RESISTOR, 3.3KOHM, 1/10W テイコウ	
	R2672	VV1 – 2115 – 103		1	RESISTOR, 10KOHM, 1/10W テイコウ	
	R2673	VV1 – 2115 – 102		1	RESISTOR, 1KOHM, 1/10W テイコウ	
	R2674	VV1 – 2115 – 102		1	RESISTOR, 1KOHM, 1/10W テイコウ	
	R2675	VV1 – 2115 – 682		1	RESISTOR, 6.8KOHM, 1/10W テイコウ	
	R2676	VV1 – 2115 – 223		1	RESISTOR, 22KOHM, 1/10W テイコウ	
	R2677	VV1 – 2115 – 222		1	RESISTOR, 2.2KOHM, 1/10W テイコウ	
	R2678	VV1 – 2115 – 222		1	RESISTOR, 2.2KOHM, 1/10W テイコウ	
	R2679	VV1 – 2115 – 222		1	RESISTOR, 2.2KOHM, 1/10W テイコウ	
	R2680	VR7 – 0614 – 701		1	RESISTOR, 4.7KOHM, 1/10W テイコウ	
	R2681	VR7 – 0612 – 001		1	RESISTOR, 2.00KOHM, 1/10W テイコウ	
	R2682	VR7 – 0619 – 100		1	RESISTOR, 910 OHM, 1/10W テイコウ	
	R2683	VR7 – 0611 – 102		1	RESISTOR, 11KOHM, 1/10W テイコウ	
	R2684	VV1 – 2115 – 223		1	RESISTOR, 22KOHM, 1/10W テイコウ	
	R2685	VV1 – 2115 – 223		1	RESISTOR, 22KOHM, 1/10W テイコウ	
	R2686	VV1 – 2115 – 682		1	RESISTOR, 6.8KOHM, 1/10W テイコウ	
	R2687	VV1 – 2115 – 682		1	RESISTOR, 6.8KOHM, 1/10W テイコウ	
	R2688	VV1 – 2115 – 223		1	RESISTOR, 22KOHM, 1/10W テイコウ	
	R2689	VV1 – 2115 – 223		1	RESISTOR, 22KOHM, 1/10W テイコウ	
	R2690	VV1 – 2115 – 682		1	RESISTOR, 6.8KOHM, 1/10W テイコウ	
	R2691	VV1 – 2115 – 682		1	RESISTOR, 6.8KOHM, 1/10W テイコウ	
	R2692	VV1 – 2115 – 223		1	RESISTOR, 22KOHM, 1/10W テイコウ	
	R2693	VV1 – 2115 – 223		1	RESISTOR, 22KOHM, 1/10W テイコウ	
	R2694	VV1 – 2115 – 682		1	RESISTOR, 6.8KOHM, 1/10W テイコウ	
	R2695	VV1 – 2115 – 682		1	RESISTOR, 6.8KOHM, 1/10W テイコウ	
	R2696	VV1 – 2115 – 222		1	RESISTOR, 2.2KOHM, 1/10W テイコウ	
	R2697	VV1 – 2115 – 222		1	RESISTOR, 2.2KOHM, 1/10W テイコウ	
	R2698	VV1 – 2115 – 222		1	RESISTOR, 2.2KOHM, 1/10W テイコウ	
	R2699	VV1 – 2115 – 222		1	RESISTOR, 2.2KOHM, 1/10W テイコウ	

FIGURE & KEY NO.		PART NUMBER	RANK	Q'TY	DESCRIPTION	SERIAL NUMBER / REMARKS
930 –	R2700	VV1 – 2115 – 222		1	RESISTOR, 2.2KOHM, 1/10W テイコウ	
	R2701	VV1 – 2115 – 222		1	RESISTOR, 2.2KOHM, 1/10W テイコウ	
	R2702	VV1 – 2115 – 222		1	RESISTOR, 2.2KOHM, 1/10W テイコウ	
	R2703	VV1 – 2115 – 222		1	RESISTOR, 2.2KOHM, 1/10W テイコウ	
	R2704	VV1 – 2115 – 222		1	RESISTOR, 2.2KOHM, 1/10W テイコウ	
	R2705	VV1 – 2115 – 223		1	RESISTOR, 22KOHM, 1/10W テイコウ	
	R2706	VV1 – 2115 – 103		1	RESISTOR, 10KOHM, 1/10W テイコウ	
	R2707	VV1 – 2115 – 222		1	RESISTOR, 2.2KOHM, 1/10W テイコウ	
	R2708	VV1 – 2115 – 223		1	RESISTOR, 22KOHM, 1/10W テイコウ	
	R2709	VV1 – 2115 – 223		1	RESISTOR, 22KOHM, 1/10W テイコウ	
	R2710	VV1 – 2115 – 223		1	RESISTOR, 22KOHM, 1/10W テイコウ	
	R2711	VV1 – 2115 – 222		1	RESISTOR, 2.2KOHM, 1/10W テイコウ	
	R2712	VV1 – 2115 – 223		1	RESISTOR, 22KOHM, 1/10W テイコウ	
	R2713	VV1 – 2115 – 682		1	RESISTOR, 6.8KOHM, 1/10W テイコウ	
	R2714	VV1 – 2115 – 223		1	RESISTOR, 22KOHM, 1/10W テイコウ	
	R2715	VV1 – 2115 – 682		1	RESISTOR, 6.8KOHM, 1/10W テイコウ	
	R2716	VV1 – 2115 – 223		1	RESISTOR, 22KOHM, 1/10W テイコウ	
	R2717	VV1 – 2115 – 222		1	RESISTOR, 2.2KOHM, 1/10W テイコウ	
	R2718	VV1 – 2115 – 223		1	RESISTOR, 22KOHM, 1/10W テイコウ	
	R2719	VV1 – 2115 – 223		1	RESISTOR, 22KOHM, 1/10W テイコウ	
	R2720	VV1 – 2115 – 102		1	RESISTOR, 1KOHM, 1/10W テイコウ	
	R2721	VV1 – 2115 – 223		1	RESISTOR, 22KOHM, 1/10W テイコウ	
	R2722	VV1 – 2115 – 101		1	RESISTOR, 100 OHM, 1/10W テイコウ	
	R2723	VV1 – 2115 – 101		1	RESISTOR, 100 OHM, 1/10W テイコウ	
	R2724	VV1 – 2115 – 222		1	RESISTOR, 2.2KOHM, 1/10W テイコウ	
	R2725	VV1 – 2115 – 682		1	RESISTOR, 6.8KOHM, 1/10W テイコウ	
	R2726	VV1 – 2115 – 223		1	RESISTOR, 22KOHM, 1/10W テイコウ	
	R2727	VV1 – 2115 – 682		1	RESISTOR, 6.8KOHM, 1/10W テイコウ	
	R2728	VV1 – 2115 – 223		1	RESISTOR, 22KOHM, 1/10W テイコウ	
	R2729	VV1 – 2115 – 223		1	RESISTOR, 22KOHM, 1/10W テイコウ	

COPYRIGHT © 1997 CANON INC.

FIGURE & KEY NO.	PART NUMBER	RANK	Q'TY	DESCRIPTION	SERIAL NUMBER / REMARKS
930 – R2730	VV1 – 2115 – 682		1	RESISTOR, 6.8KOHM, 1/10W テイコウ	
R2731	VV1 – 2115 – 682		1	RESISTOR, 6.8KOHM, 1/10W テイコウ	
R2732	VV1 – 2115 – 223		1	RESISTOR, 22KOHM, 1/10W テイコウ	
R2733	VV1 – 2115 – 223		1	RESISTOR, 22KOHM, 1/10W テイコウ	
R2734	VV1 – 2115 – 223		1	RESISTOR, 22KOHM, 1/10W テイコウ	
R2735	VV1 – 2115 – 682		1	RESISTOR, 6.8KOHM, 1/10W テイコウ	
R2736	VV1 – 2115 – 682		1	RESISTOR, 6.8KOHM, 1/10W テイコウ	
R2737	VV1 – 2115 – 223		1	RESISTOR, 22KOHM, 1/10W テイコウ	
R2738	VV1 – 2115 – 223		1	RESISTOR, 22KOHM, 1/10W テイコウ	
R2739	VV1 – 2115 – 682		1	RESISTOR, 6.8KOHM, 1/10W テイコウ	
R2740	VV1 – 2115 – 682		1	RESISTOR, 6.8KOHM, 1/10W テイコウ	
R2741	VV1 – 2115 – 471		1	RESISTOR, 470 OHM, 1/10W テイコウ	
R2742	VV1 – 2115 – 102		1	RESISTOR, 1KOHM, 1/10W テイコウ	
R2743	VV1 – 2115 – 102		1	RESISTOR, 1KOHM, 1/10W テイコウ	
R2744	VV1 – 2115 – 682		1	RESISTOR, 6.8KOHM, 1/10W テイコウ	
R2745	VV1 – 2115 – 682		1	RESISTOR, 6.8KOHM, 1/10W テイコウ	
R2746	VV1 – 2115 – 221		1	RESISTOR, 220 OHM, 1/10W テイコウ	
R2747	VV1 – 2115 – 221		1	RESISTOR, 220 OHM, 1/10W テイコウ	
R2748	VV1 – 2115 – 682		1	RESISTOR, 6.8KOHM, 1/10W テイコウ	
R2749	VV1 – 2115 – 682		1	RESISTOR, 6.8KOHM, 1/10W テイコウ	
R2750	VV1 – 2115 – 221		1	RESISTOR, 220 OHM, 1/10W テイコウ	
R2751	VV1 – 2115 – 221		1	RESISTOR, 220 OHM, 1/10W テイコウ	
R2752	VV1 – 2115 – 682		1	RESISTOR, 6.8KOHM, 1/10W テイコウ	
R2753	VV1 – 2115 – 223		1	RESISTOR, 22KOHM, 1/10W テイコウ	
R2754	VV1 – 2115 – 682		1	RESISTOR, 6.8KOHM, 1/10W テイコウ	
R2755	VV1 – 2115 – 682		1	RESISTOR, 6.8KOHM, 1/10W テイコウ	
R2756	VV1 – 2115 – 223		1	RESISTOR, 22KOHM, 1/10W テイコウ	
R2757	VV1 – 2115 – 223		1	RESISTOR, 22KOHM, 1/10W テイコウ	
R2758	VV1 – 2115 – 222		1	RESISTOR, 2.2KOHM, 1/10W テイコウ	
R2759	VV1 – 2115 – 222		1	RESISTOR, 2.2KOHM, 1/10W テイコウ	

COPYRIGHT © 1997 CANON INC.

FIGURE & KEY NO.		PART NUMBER	RANK	Q'TY	DESCRIPTION	SERIAL NUMBER / REMARKS
930 –	R2760	VV1 – 2115 – 222		1	RESISTOR, 2.2KOHM, 1/10W テイコウ	
	R2761	VV1 – 2115 – 222		1	RESISTOR, 2.2KOHM, 1/10W テイコウ	
	R2762	VV1 – 2115 – 222		1	RESISTOR, 2.2KOHM, 1/10W テイコウ	
	R2763	VV1 – 2115 – 222		1	RESISTOR, 2.2KOHM, 1/10W テイコウ	
	R2764	VV1 – 2115 – 222		1	RESISTOR, 2.2KOHM, 1/10W テイコウ	
	R2765	VV1 – 2115 – 103		1	RESISTOR, 10KOHM, 1/10W テイコウ	
	R2766	VV1 – 2115 – 102		1	RESISTOR, 1KOHM, 1/10W テイコウ	
	R2767	VV1 – 2115 – 103		1	RESISTOR, 10KOHM, 1/10W テイコウ	
	R2768	VV1 – 2115 – 223		1	RESISTOR, 22KOHM, 1/10W テイコウ	
	R2769	VV1 – 2115 – 222		1	RESISTOR, 2.2KOHM, 1/10W テイコウ	
	R2770	VR7 – 0613 – 901		1	RESISTOR, 3.9KOHM, 1/10W テイコウ	
	R2771	VV1 – 2115 – 103		1	RESISTOR, 10KOHM, 1/10W テイコウ	
	R2772	VR7 – 0614 – 422		1	RESISTOR, 44.2KOHM, 1/10W テイコウ	
	R2773	VV1 – 2115 – 682		1	RESISTOR, 6.8KOHM, 1/10W テイコウ	
	R2774	VV1 – 2115 – 223		1	RESISTOR, 22KOHM, 1/10W テイコウ	
	R2775	VV1 – 2115 – 222		1	RESISTOR, 2.2KOHM, 1/10W テイコウ	
	R2776	VV1 – 2115 – 102		1	RESISTOR, 1KOHM, 1/10W テイコウ	
	R2777	VV1 – 2115 – 223		1	RESISTOR, 22KOHM, 1/10W テイコウ	
	R2778	VV1 – 2115 – 222		1	RESISTOR, 2.2KOHM, 1/10W テイコウ	
	R2779	VV1 – 2115 – 682		1	RESISTOR, 6.8KOHM, 1/10W テイコウ	
	R2780	VV1 – 2115 – 682		1	RESISTOR, 6.8KOHM, 1/10W テイコウ	
	R2781	VV1 – 2115 – 223		1	RESISTOR, 22KOHM, 1/10W テイコウ	
	R2782	VV1 – 2115 – 221		1	RESISTOR, 220 OHM, 1/10W テイコウ	
	R2783	VV1 – 2115 – 682		1	RESISTOR, 6.8KOHM, 1/10W テイコウ	
	R2784	VV1 – 2115 – 682		1	RESISTOR, 6.8KOHM, 1/10W テイコウ	
	R2785	VV1 – 2115 – 222		1	RESISTOR, 2.2KOHM, 1/10W テイコウ	
	R2786	VV1 – 2115 – 102		1	RESISTOR, 1KOHM, 1/10W テイコウ	
	R2787	VV1 – 2115 – 682		1	RESISTOR, 6.8KOHM, 1/10W テイコウ	
	R2788	VV1 – 2115 – 222		1	RESISTOR, 2.2KOHM, 1/10W テイコウ	
	R2789	VV1 – 2115 – 102		1	RESISTOR, 1KOHM, 1/10W テイコウ	

COPYRIGHT © 1997 CANON INC.

FIGURE & KEY NO.		PART NUMBER	RANK	Q'TY	DESCRIPTION	SERIAL NUMBER / REMARKS
930 –	R2790	VV1 – 2115 – 223		1	RESISTOR, 22KOHM, 1/10W テイコウ	
	R2791	VV1 – 2115 – 682		1	RESISTOR, 6.8KOHM, 1/10W テイコウ	
	R2792	VV1 – 2115 – 223		1	RESISTOR, 22KOHM, 1/10W テイコウ	
	R2793	VV1 – 2115 – 682		1	RESISTOR, 6.8KOHM, 1/10W テイコウ	
	R2794	VV1 – 2115 – 223		1	RESISTOR, 22KOHM, 1/10W テイコウ	
	R2795	VV1 – 2115 – 223		1	RESISTOR, 22KOHM, 1/10W テイコウ	
	R2796	VV1 – 2115 – 682		1	RESISTOR, 6.8KOHM, 1/10W テイコウ	
	R2797	VV1 – 2115 – 682		1	RESISTOR, 6.8KOHM, 1/10W テイコウ	
	R2798	VV1 – 2115 – 223		1	RESISTOR, 22KOHM, 1/10W テイコウ	
	R2799	VV1 – 2115 – 223		1	RESISTOR, 22KOHM, 1/10W テイコウ	
	R2800	VV1 – 2115 – 682		1	RESISTOR, 6.8KOHM, 1/10W テイコウ	
	R2801	VV1 – 2115 – 682		1	RESISTOR, 6.8KOHM, 1/10W テイコウ	
	R2802	VV1 – 2115 – 222		1	RESISTOR, 2.2KOHM, 1/10W テイコウ	
	R2803	VV1 – 2115 – 222		1	RESISTOR, 2.2KOHM, 1/10W テイコウ	
	R2804	VV1 – 2115 – 223		1	RESISTOR, 22KOHM, 1/10W テイコウ	
	R2805	VV1 – 2115 – 472		1	RESISTOR, 4.7KOHM, 1/10W テイコウ	
	R2806	VV1 – 2115 – 103		1	RESISTOR, 10KOHM, 1/10W テイコウ	
	R2807	VV1 – 2115 – 223		1	RESISTOR, 22KOHM, 1/10W テイコウ	
	R2808	VV1 – 2115 – 472		1	RESISTOR, 4.7KOHM, 1/10W テイコウ	
	R2809	VV1 – 2115 – 103		1	RESISTOR, 10KOHM, 1/10W テイコウ	
	R2810	VV1 – 2115 – 472		1	RESISTOR, 4.7KOHM, 1/10W テイコウ	
	R2811	VV1 – 2115 – 222		1	RESISTOR, 2.2KOHM, 1/10W テイコウ	
	R2812	VV1 – 2115 – 222		1	RESISTOR, 2.2KOHM, 1/10W テイコウ	
	R2813	VV1 – 2115 – 222		1	RESISTOR, 2.2KOHM, 1/10W テイコウ	
	R2814	VV1 – 2115 – 222		1	RESISTOR, 2.2KOHM, 1/10W テイコウ	
	R2815	VV1 – 2115 – 222		1	RESISTOR, 2.2KOHM, 1/10W テイコウ	
	R2816	VV1 – 2115 – 222		1	RESISTOR, 2.2KOHM, 1/10W テイコウ	
	R2817	VV1 – 2115 – 222		1	RESISTOR, 2.2KOHM, 1/10W テイコウ	
	R2818	VV1 – 2115 – 222		1	RESISTOR, 2.2KOHM, 1/10W テイコウ	
	R2819	VV1 – 2115 – 222		1	RESISTOR, 2.2KOHM, 1/10W テイコウ	

COPYRIGHT © 1997 CANON INC.

FIGURE & KEY NO.		PART NUMBER	RANK	Q'TY	DESCRIPTION	SERIAL NUMBER / REMARKS
930 –	R2820	VV1 – 2115 – 222		1	RESISTOR, 2.2KOHM, 1/10W テイコウ	
	R2821	VV1 – 2115 – 103		1	RESISTOR, 10KOHM, 1/10W テイコウ	
	R2822	VV1 – 2115 – 103		1	RESISTOR, 10KOHM, 1/10W テイコウ	
	R2823	VV1 – 2115 – 103		1	RESISTOR, 10KOHM, 1/10W テイコウ	
	R2824	VV1 – 2115 – 103		1	RESISTOR, 10KOHM, 1/10W テイコウ	
	R2825	VV1 – 2115 – 101		1	RESISTOR, 100 OHM, 1/10W テイコウ	
	R2826	VV1 – 2115 – 202		1	RESISTOR, 2KOHM, 1/10W テイコウ	
	R2827	VV1 – 2115 – 202		1	RESISTOR, 2KOHM, 1/10W テイコウ	
	R2828	VV1 – 2115 – 202		1	RESISTOR, 2KOHM, 1/10W テイコウ	
	R2829	VV1 – 2115 – 202		1	RESISTOR, 2KOHM, 1/10W テイコウ	
	R2830	VR7 – 0611 – 000		1	RESISTOR, 100 OHM, 1/10W テイコウ	
	R2832	VV1 – 2115 – 102		1	RESISTOR, 1KOHM, 1/10W テイコウ	
	R2833	VV1 – 2115 – 102		1	RESISTOR, 1KOHM, 1/10W テイコウ	
	R2834	VV1 – 2115 – 222		1	RESISTOR, 2.2KOHM, 1/10W テイコウ	
	R2835	VV1 – 2115 – 682		1	RESISTOR, 6.8KOHM, 1/10W テイコウ	
	R2836	VV1 – 2115 – 222		1	RESISTOR, 2.2KOHM, 1/10W テイコウ	
	R2837	VV1 – 2115 – 222		1	RESISTOR, 2.2KOHM, 1/10W テイコウ	
	R2838	VV1 – 2115 – 682		1	RESISTOR, 6.8KOHM, 1/10W テイコウ	
	R2839	VV1 – 2115 – 102		1	RESISTOR, 1KOHM, 1/10W テイコウ	
	R2840	VV1 – 2115 – 102		1	RESISTOR, 1KOHM, 1/10W テイコウ	
	R2841	VV1 – 2115 – 222		1	RESISTOR, 2.2KOHM, 1/10W テイコウ	
	R2842	VV1 – 2115 – 104		1	RESISTOR, 100KOHM, 1/10W テイコウ	
	R2843	VV1 – 2115 – 222		1	RESISTOR, 2.2KOHM, 1/10W テイコウ	
	R2844	VV1 – 2115 – 222		1	RESISTOR, 2.2KOHM, 1/10W テイコウ	
	R2845	VV1 – 2115 – 222		1	RESISTOR, 2.2KOHM, 1/10W テイコウ	
	R2846	VV1 – 2115 – 222		1	RESISTOR, 2.2KOHM, 1/10W テイコウ	
	R2847	VV1 – 2115 – 222		1	RESISTOR, 2.2KOHM, 1/10W テイコウ	
	R2848	VV1 – 2115 – 222		1	RESISTOR, 2.2KOHM, 1/10W テイコウ	
	R2849	VV1 – 2115 – 222		1	RESISTOR, 2.2KOHM, 1/10W テイコウ	
	R2850	VV1 – 2115 – 222		1	RESISTOR, 2.2KOHM, 1/10W テイコウ	

COPYRIGHT © 1997 CANON INC.

FIGURE & KEY NO.		PART NUMBER	RANK	Q'TY	DESCRIPTION	SERIAL NUMBER / REMARKS
930 –	R2851	VV1 – 2115 – 682		1	RESISTOR, 6.8KOHM, 1/10W テイコウ	
	R2852	VV1 – 2115 – 223		1	RESISTOR, 22KOHM, 1/10W テイコウ	
	R2853	VV1 – 2115 – 682		1	RESISTOR, 6.8KOHM, 1/10W テイコウ	
	R2854	VV1 – 2115 – 223		1	RESISTOR, 22KOHM, 1/10W テイコウ	
	R2855	VR5 – 3680 – 332		1	RESISTOR, 3.3KOHM, 1/4W テイコウ	
	R2856	VR5 – 3680 – 332		1	RESISTOR, 3.3KOHM, 1/4W テイコウ	
	R2857	VR5 – 3680 – 222		1	RESISTOR, 2.2KOHM, 1/4W テイコウ	
	R2858	VR5 – 3680 – 332		1	RESISTOR, 3.3KOHM, 1/4W テイコウ	
	R2859	VR5 – 3680 – 332		1	RESISTOR, 3.3KOHM, 1/4W テイコウ	
	RA2201	VR4 – 1044 – 682		1	RESISTOR ARRAY, 6.8KOHM, 1/8W テイコウ アレイ	
	RA2202	VR4 – 1044 – 221		1	RESISTOR ARRAY, 220 OHM, 1/8W テイコウ アレイ	
	RA2203	VR4 – 1044 – 221		1	RESISTOR ARRAY, 220 OHM, 1/8W テイコウ アレイ	
	RA2204	VR4 – 1044 – 221		1	RESISTOR ARRAY, 220 OHM, 1/8W テイコウ アレイ	
	RA2205	VR4 – 1044 – 221		1	RESISTOR ARRAY, 220 OHM, 1/8W テイコウ アレイ	
	RA2206	VR4 – 1044 – 221		1	RESISTOR ARRAY, 220 OHM, 1/8W テイコウ アレイ	
	RA2207	VR4 – 1044 – 221		1	RESISTOR ARRAY, 220 OHM, 1/8W テイコウ アレイ	
	RA2208	VR4 – 1044 – 682		1	RESISTOR ARRAY, 6.8KOHM, 1/8W テイコウ アレイ	
	RA2209	VR4 – 1044 – 682		1	RESISTOR ARRAY, 6.8KOHM, 1/8W テイコウ アレイ	
	RA2210	VR4 – 1084 – 681		1	RESISTOR ARRAY, 680 OHM, 1/8W テイコウ アレイ	
	RA2211	VR4 – 1084 – 102		1	RESISTOR ARRAY, 1KOHM, 1/8W テイコウ アレイ	
	RA2212	VR4 – 1084 – 681		1	RESISTOR ARRAY, 680 OHM, 1/8W テイコウ アレイ	
	RA2213	VR4 – 1084 – 102		1	RESISTOR ARRAY, 1KOHM, 1/8W テイコウ アレイ	
	RA2214	VR4 – 1084 – 103		1	RESISTOR ARRAY, 10KOHM, 1/8W テイコウ アレイ	
	RA2215	VR4 – 1084 – 681		1	RESISTOR ARRAY, 680 OHM, 1/8W テイコウ アレイ	
	RA2216	VR4 – 1084 – 102		1	RESISTOR ARRAY, 1KOHM, 1/8W テイコウ アレイ	
	RA2217	VR4 – 1084 – 103		1	RESISTOR ARRAY, 10KOHM, 1/8W テイコウ アレイ	
	RA2218	VR4 – 1084 – 103		1	RESISTOR ARRAY, 10KOHM, 1/8W テイコウ アレイ	
	RA2219	VR4 – 1084 – 103		1	RESISTOR ARRAY, 10KOHM, 1/8W テイコウ アレイ	
	RA2220	VR4 – 1084 – 103		1	RESISTOR ARRAY, 10KOHM, 1/8W テイコウ アレイ	
	RA2221	VR4 – 1084 – 103		1	RESISTOR ARRAY, 10KOHM, 1/8W テイコウ アレイ	

COPYRIGHT © 1997 CANON INC.

FIGURE & KEY NO.		PART NUMBER	RANK	Q'TY	DESCRIPTION	SERIAL NUMBER / REMARKS
930 –	RA2222	VR4 – 1084 – 103		1	RESISTOR ARRAY, 10KOHM, 1/8W テイコウ アレイ	
	RA2223	VR4 – 1084 – 103		1	RESISTOR ARRAY, 10KOHM, 1/8W テイコウ アレイ	
	RA2224	VR4 – 1084 – 103		1	RESISTOR ARRAY, 10KOHM, 1/8W テイコウ アレイ	
	RA2225	VR4 – 1084 – 103		1	RESISTOR ARRAY, 10KOHM, 1/8W テイコウ アレイ	
	RA2226	VR4 – 1044 – 682		1	RESISTOR ARRAY, 6.8KOHM, 1/8W テイコウ アレイ	
	RA2227	VR4 – 1084 – 682		1	RESISTOR ARRAY, 6.8KOHM, 1/8W テイコウ アレイ	
	RA2228	VR4 – 1084 – 103		1	RESISTOR ARRAY, 10KOHM, 1/8W テイコウ アレイ	
	RA2229	VR4 – 1084 – 103		1	RESISTOR ARRAY, 10KOHM, 1/8W テイコウ アレイ	
	RA2230	VR4 – 1084 – 103		1	RESISTOR ARRAY, 10KOHM, 1/8W テイコウ アレイ	
	RA2231	VR4 – 1044 – 682		1	RESISTOR ARRAY, 6.8KOHM, 1/8W テイコウ アレイ	
	RA2232	VR4 – 1044 – 103		1	RESISTOR ARRAY, 10KOHM, 1/8W テイコウ アレイ	
	RA2233	VR4 – 1044 – 103		1	RESISTOR ARRAY, 10KOHM, 1/8W テイコウ アレイ	
	RA2234	VR4 – 1044 – 103		1	RESISTOR ARRAY, 10KOHM, 1/8W テイコウ アレイ	
	RA2235	VR4 – 1044 – 103		1	RESISTOR ARRAY, 10KOHM, 1/8W テイコウ アレイ	
	VR2201	VR5 – 3520 – 203		1	RESISTOR, VARIABLE, 20KOHM カヘン テイコウ	
	VR2202	VR5 – 3520 – 203		1	RESISTOR, VARIABLE, 20KOHM カヘン テイコウ	
	VR2203	VR5 – 3520 – 203		1	RESISTOR, VARIABLE, 20KOHM カヘン テイコウ	
	VR2204	VR5 – 3520 – 203		1	RESISTOR, VARIABLE, 20KOHM カヘン テイコウ	
	X2201	WK2 – 5554 – 000		1	OSCILLATOR, CRYSTAL スイショウ ハッシンキ	
	X2202	WK2 – 0333 – 000		1	OSCILLATOR, CRYSTAL スイショウ シンドウシ	
	X2203	WK2 – 5380 – 000		1	OSCILLATOR, CERAMIC セラミツク シンドウシ	
	Z2201	WA4 – 1269 – 000		1	MOTOR DRIVER, TA8428K モータ ドライバ	
	Z2202	WA4 – 1269 – 000		1	MOTOR DRIVER, TA8428K モータ ドライバ	
	Z2203	WA4 – 1269 – 000		1	MOTOR DRIVER, TA8428K モータ ドライバ	
	Z2204	WA4 – 1269 – 000		1	MOTOR DRIVER, TA8428K モータ ドライバ	
	Z2205	WA4 – 1269 – 000		1	MOTOR DRIVER, TA8428K モータ ドライバ	
	Z2206	WA4 – 1269 – 000		1	MOTOR DRIVER, TA8428K モータ ドライバ	
	Z2207	WA4 – 1269 – 000		1	MOTOR DRIVER, TA8428K モータ ドライバ	
	Z2208	WA4 – 1269 – 000		1	MOTOR DRIVER, TA8428K モータ ドライバ	
	ZD2201	WA1 – 1001 – 000		1	DIODE, ZENER, HZS15 – 2 ツェナー ダイオード	

COPYRIGHT © 1997 CANON INC.

FIGURE & KEY NO.	PART NUMBER	RANK	Q'TY	DESCRIPTION	SERIAL NUMBER / REMARKS
930 – ZD2202	WA1 – 1001 – 000		1	DIODE, ZENER, HZS15 – 2 ツェナー ダイオード	
ZD2203	WA1 – 1037 – 000		1	DIODE, ZENER HZS15NB3 ツェナー ダイオード	
ZD2204	WA1 – 1037 – 000		1	DIODE, ZENER HZS15NB3 ツェナー ダイオード	
ZD2205	WA1 – 1037 – 000		1	DIODE, ZENER HZS15NB3 ツェナー ダイオード	
ZD2206	WA1 – 1037 – 000		1	DIODE, ZENER HZS15NB3 ツェナー ダイオード	
ZD2207	WA1 – 1037 – 000		1	DIODE, ZENER HZS15NB3 ツェナー ダイオード	
ZD2208	WA1 – 1037 – 000		1	DIODE, ZENER HZS15NB3 ツェナー ダイオード	
ZD2209	WA1 – 5759 – 000		1	DIODE, ZENER, MA8051 – L ツェナー ダイオード	
ZD2210	WA1 – 5759 – 000		1	DIODE, ZENER, MA8051 – L ツェナー ダイオード	
ZD2211	WA1 – 5759 – 000		1	DIODE, ZENER, MA8051 – L ツェナー ダイオード	
ZD2212	WA1 – 5759 – 000		1	DIODE, ZENER, MA8051 – L ツェナー ダイオード	

COPYRIGHT © 1997 CANON INC.

FIGURE 931 BK LASER/VIDEO CONT. PCB ASSEMBLY
BK レーザ／ビデオコントローラ回路基板

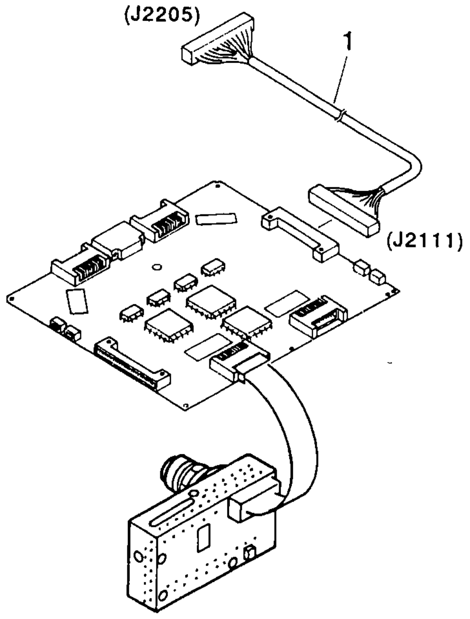

NOTE : This assembly does not include the part shown with key No. 1.

注 ： このユニットに、 Key No. 1の部品は含まれません。

FIGURE & KEY NO.	PART NUMBER	RANK	Q'TY	DESCRIPTION	SERIAL NUMBER / REMARKS
931 –	FG2 – 7841 – 000		1	BK LASER/VIDEO CONT. PCB ASS'Y BK レーザ/ビデオ コントローラ キバン	
1	FH2 – 6248 – 000		1	CABLE, DC – VC DC – VC ソクセン	SEE NOTE J2111,2205

COPYRIGHT © 1997 CANON INC.

FIGURE 933 READER CONTROLLER PCB ASSEMBLY
リーダコントローラ回路基板

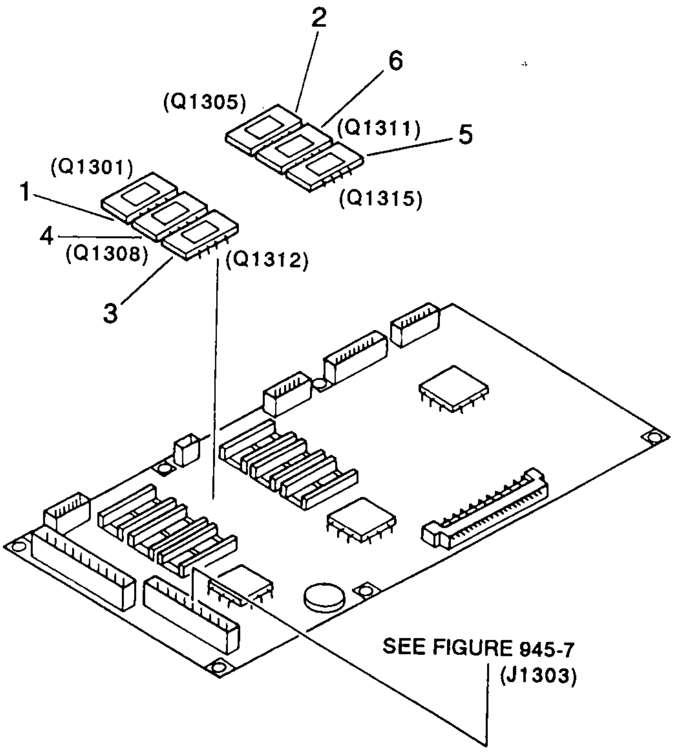

COPYRIGHT © 1997 CANON INC.

FIGURE & KEY NO.	PART NUMBER	RANK	Q'TY	DESCRIPTION	SERIAL NUMBER / REMARKS
933 –	FG5 – 4263 – 020		1	READER CONTROLLER PCB ASS'Y リーダコントローラ カイロ キバン	JAPANESE
	FG5 – 4264 – 020		1	READER CONTROLLER PCB ASS'Y リーダコントローラ カイロ キバン	ENGLISH NFH
	FG5 – 4265 – 020		1	READER CONTROLLER PCB ASS'Y リーダコントローラ カイロ キバン	GERMAN
	FG5 – 4266 – 020		1	READER CONTROLLER PCB ASS'Y リーダコントローラ カイロ キバン	FRENCH
	FG5 – 4267 – 020		1	READER CONTROLLER PCB ASS'Y リーダコントローラ カイロ キバン	ENGLISH PFH/ ILLUSTRATION
	FG5 – 4268 – 000		1	READER CONTROLLER PCB ASS'Y リーダコントローラ カイロ キバン	ENGLISH QFH,UFH
1	FF3 – 0485 – 000		1	IC, HN27C4096HG – 85, EP – ROM EP – ROM	JAPANESE Q1301
	FF3 – 0590 – 000		1	IC, HN27C4096HG – 85, EP – ROM EP – ROM	ENGLISH NFH Q1301
	FF3 – 0596 – 000		1	IC, HN27C4096HG – 85, EP – ROM EP – ROM	GERMAN Q1301
	FF3 – 0602 – 000		1	IC, HN27C4096HG – 85, EP – ROM EP – ROM	FRENCH Q1301
	FF3 – 0608 – 000		1	IC, HN27C4096HG – 85, EP – ROM EP – ROM	ENGLISH PFH/ ILLUSTRATION Q1301
	FF3 – 0616 – 000		1	IC, HN27C4096HG – 85, EP – ROM EP – ROM	ENGLISH QFH,UFH
2	FF3 – 0486 – 000		1	IC, HN27C4096HG – 85, EP – ROM EP – ROM	JAPANESE Q1305
	FF3 – 0591 – 000		1	IC, HN27C4096HG – 85, EP – ROM EP – ROM	ENGLISH NFH Q1305
	FF3 – 0597 – 000		1	IC, HN27C4096HG – 85, EP – ROM EP – ROM	GERMAN Q1305
	FF3 – 0603 – 000		1	IC, HN27C4096HG – 85, EP – ROM EP – ROM	FRENCH Q1305
	FF3 – 0609 – 000		1	IC, HN27C4096HG – 85, EP – ROM EP – ROM	ENGLISH PFH/ ILLUSTRATION Q1305
	FF3 – 0617 – 000		1	IC, HN27C4096HG – 85, EP – ROM EP – ROM	ENGLISH QFH,UFH
3	FF3 – 0487 – 000		1	IC, HN27C4096HG – 85, EP – ROM EP – ROM	JAPANESE Q1312
	FF3 – 0592 – 000		1	IC, HN27C4096HG – 85, EP – ROM EP – ROM	ENGLISH NFH Q1312
	FF3 – 0598 – 000		1	IC, HN27C4096HG – 85, EP – ROM EP – ROM	GERMAN Q1312
	FF3 – 0604 – 000		1	IC, HN27C4096HG – 85, EP – ROM EP – ROM	FRENCH Q1312
	FF3 – 0610 – 000		1	IC, HN27C4096HG – 85, EP – ROM EP – ROM	ENGLISH PFH/ ILLUSTRATION Q1312
	FF3 – 0618 – 000		1	IC, HN27C4096HG – 85, EP – ROM EP – ROM	ENGLISH QFH,UFH
4	FF3 – 0488 – 000		1	IC, HN27C4096HG – 85, EP – ROM EP – ROM	JAPANESE Q1308
	FF3 – 0593 – 000		1	IC, HN27C4096HG – 85, EP – ROM EP – ROM	ENGLISH NFH Q1308
	FF3 – 0599 – 000		1	IC, HN27C4096HG – 85, EP – ROM EP – ROM	GERMAN Q1308
	FF3 – 0605 – 000		1	IC, HN27C4096HG – 85, EP – ROM EP – ROM	FRENCH Q1308
	FF3 – 0611 – 000		1	IC, HN27C4096HG – 85, EP – ROM EP – ROM	ENGLISH PFH/ ILLUSTRATION Q1308
	FF3 – 0619 – 000		1	IC, HN27C4096HG – 85, EP – ROM EP – ROM	ENGLISH QFH,UFH

COPYRIGHT © 1997 CANON INC.

FIGURE & KEY NO.	PART NUMBER	RANK	Q'TY	DESCRIPTION	SERIAL NUMBER / REMARKS
933 – 5	FF3 – 0489 – 000		1	IC, HN27C4096HG – 85, EP – ROM EP – ROM	JAPANESE Q1315
	FF3 – 0594 – 000		1	IC, HN27C4096HG – 85, EP – ROM EP – ROM	ENGLISH NFH Q1315
	FF3 – 0600 – 000		1	IC, HN27C4096HG – 85, EP – ROM EP – ROM	GERMAN Q1315
	FF3 – 0606 – 000		1	IC, HN27C4096HG – 85, EP – ROM EP – ROM	FRENCH Q1315
	FF3 – 0612 – 000		1	IC, HN27C4096HG – 85, EP – ROM EP – ROM	ENGLISH PFH/ ILLUSTRATION Q1315
	FF3 – 0620 – 000		1	IC, HN27C4096HG – 85, EP – ROM EP – ROM	ENGLISH QFH,UFH
6	FF3 – 0490 – 000		1	IC, HN27C4096HG – 85, EP – ROM EP – ROM	JAPANESE Q1311
	FF3 – 0595 – 000		1	IC, HN27C4096HG – 85, EP – ROM EP – ROM	ENGLISH NFH Q1311
	FF3 – 0601 – 000		1	IC, HN27C4096HG – 85, EP – ROM EP – ROM	GERMAN Q1311
	FF3 – 0607 – 000		1	IC, HN27C4096HG – 85, EP – ROM EP – ROM	FRENCH Q1311
	FF3 – 0613 – 000		1	IC, HN27C4096HG – 85, EP – ROM EP – ROM	ENGLISH PFH/ ILLUSTRATION Q1311
	FF3 – 0621 – 000		1	IC, HN27C4096HG – 85, EP – ROM EP – ROM	ENGLISH QFH,UFH
C1301	VC7 – 0650 – 227		1	CAPACITOR, 220UF, 25V コンデンサ	
C1302	VC6 – 6410 – 227		1	CAPACITOR, 220UF, 35V コンデンサ	
C1303	VC6 – 4970 – 227		1	CAPACITOR, 220UF, 10V コンデンサ	
C1304	VC6 – 6170 – 106		1	CAPACITOR, 10UF, 35V コンデンサ	
C1305	VC6 – 6370 – 474		1	CAPACITOR, 0.47UF, 50V コンデンサ	
C1306	VC6 – 4970 – 107		1	CAPACITOR, 100UF, 10V コンデンサ	
C1307	VC7 – 0650 – 475		1	CAPACITOR, 4.7UF, 25V コンデンサ	
C1308	VC8 – 4320 – 476		1	CAPACITOR, 47UF, 16V コンデンサ	
C1309	VW4 – 2835 – 331		1	CAPACITOR, 330PF, 50V コンデンサ	
C1310	VW4 – 2027 – 103		1	CAPACITOR, 0.01UF, 25V コンデンサ	
C1311	VW4 – 2027 – 103		1	CAPACITOR, 0.01UF, 25V コンデンサ	
C1312	VW4 – 2027 – 104		1	CAPACITOR, 0.1UF, 25V コンデンサ	
C1313	VW4 – 2037 – 104		1	CAPACITOR, 0.1UF, 50V コンデンサ	
C1314	VW4 – 2037 – 104		1	CAPACITOR, 0.1UF, 50V コンデンサ	
C1315	VW4 – 2037 – 104		1	CAPACITOR, 0.1UF, 50V コンデンサ	
C1316	VW4 – 2037 – 473		1	CAPACITOR, 0.047UF, 50V コンデンサ	
C1317	VW4 – 2027 – 104		1	CAPACITOR, 0.1UF, 25V コンデンサ	
C1318	VW4 – 2027 – 104		1	CAPACITOR, 0.1UF, 25V コンデンサ	

COPYRIGHT © 1997 CANON INC.

FIGURE & KEY NO.		PART NUMBER	RANK	Q'TY	DESCRIPTION	SERIAL NUMBER / REMARKS
933 –	C1319	VW4 – 2027 – 104		1	CAPACITOR, 0.1UF, 25V コンデンサ	
	C1320	VW4 – 2037 – 104		1	CAPACITOR, 0.1UF, 50V コンデンサ	
	C1321	VW4 – 2027 – 104		1	CAPACITOR, 0.1UF, 25V コンデンサ	
	C1322	VW4 – 2027 – 103		1	CAPACITOR, 0.01UF, 25V コンデンサ	
	C1323	VW4 – 2027 – 104		1	CAPACITOR, 0.1UF, 25V コンデンサ	
	C1324	VW4 – 2027 – 104		1	CAPACITOR, 0.1UF, 25V コンデンサ	
	C1325	VW4 – 2027 – 104		1	CAPACITOR, 0.1UF, 25V コンデンサ	
	C1326	VW4 – 2234 – 300		1	CAPACITOR, 30PF, 50V コンデンサ	
	C1327	VW4 – 2027 – 104		1	CAPACITOR, 0.1UF, 25V コンデンサ	
	C1328	VW4 – 2234 – 300		1	CAPACITOR, 30PF, 50V コンデンサ	
	C1329	VW4 – 2027 – 104		1	CAPACITOR, 0.1UF, 25V コンデンサ	
	C1330	VW4 – 2027 – 104		1	CAPACITOR, 0.1UF, 25V コンデンサ	
	C1331	VW4 – 2027 – 104		1	CAPACITOR, 0.1UF, 25V コンデンサ	
	C1332	VW4 – 2027 – 104		1	CAPACITOR, 0.1UF, 25V コンデンサ	
	C1333	VW4 – 2234 – 220		1	CAPACITOR, 22PF, 50V コンデンサ	
	C1334	VW4 – 2027 – 104		1	CAPACITOR, 0.1UF, 25V コンデンサ	
	C1335	VW4 – 2234 – 220		1	CAPACITOR, 22PF, 50V コンデンサ	
	C1336	VW4 – 2027 – 104		1	CAPACITOR, 0.1UF, 25V コンデンサ	
	C1337	VW4 – 2027 – 104		1	CAPACITOR, 0.1UF, 25V コンデンサ	
	C1338	VW4 – 2234 – 300		1	CAPACITOR, 30PF, 50V コンデンサ	
	C1339	VW4 – 2027 – 104		1	CAPACITOR, 0.1UF, 25V コンデンサ	
	C1340	VW4 – 2027 – 104		1	CAPACITOR, 0.1UF, 25V コンデンサ	
	C1341	VW4 – 2027 – 104		1	CAPACITOR, 0.1UF, 25V コンデンサ	
	C1342	VW4 – 2027 – 104		1	CAPACITOR, 0.1UF, 25V コンデンサ	
	C1343	VW4 – 2027 – 104		1	CAPACITOR, 0.1UF, 25V コンデンサ	
	C1344	VW4 – 2234 – 300		1	CAPACITOR, 30PF, 50V コンデンサ	
	C1345	VW4 – 2027 – 104		1	CAPACITOR, 0.1UF, 25V コンデンサ	
	C1346	VW4 – 2027 – 104		1	CAPACITOR, 0.1UF, 25V コンデンサ	
	C1347	VW4 – 2027 – 104		1	CAPACITOR, 0.1UF, 25V コンデンサ	
	C1348	VW4 – 2027 – 104		1	CAPACITOR, 0.1UF, 25V コンデンサ	

FIGURE & KEY NO.	PART NUMBER	RANK	Q'TY	DESCRIPTION	SERIAL NUMBER / REMARKS
933 – C1349	VW4 – 2027 – 104		1	CAPACITOR, 0.1UF, 25V コンデンサ	
C1350	VW4 – 2027 – 104		1	CAPACITOR, 0.1UF, 25V コンデンサ	
C1351	VW4 – 2027 – 104		1	CAPACITOR, 0.1UF, 25V コンデンサ	
C1352	VW4 – 2027 – 104		1	CAPACITOR, 0.1UF, 25V コンデンサ	
C1353	VW4 – 2027 – 104		1	CAPACITOR, 0.1UF, 25V コンデンサ	
C1354	VW4 – 2027 – 104		1	CAPACITOR, 0.1UF, 25V コンデンサ	
C1355	VW4 – 2027 – 104		1	CAPACITOR, 0.1UF, 25V コンデンサ	
C1356	VW4 – 2027 – 104		1	CAPACITOR, 0.1UF, 25V コンデンサ	
C1357	VW4 – 2027 – 104		1	CAPACITOR, 0.1UF, 25V コンデンサ	
C1358	VW4 – 2027 – 104		1	CAPACITOR, 0.1UF, 25V コンデンサ	
C1359	VW4 – 2027 – 104		1	CAPACITOR, 0.1UF, 25V コンデンサ	
C1360	VW4 – 2835 – 331		1	CAPACITOR, 330PF, 50V コンデンサ	
CP1301	FH9 – 0186 – 000		1	PIN, CHECK チェック ピン	
CP1302	FH9 – 0186 – 000		1	PIN, CHECK チェック ピン	
CP1303	FH9 – 0186 – 000		1	PIN, CHECK チェック ピン	
CP1304	FH9 – 0186 – 000		1	PIN, CHECK チェック ピン	
CP1305	FH9 – 0186 – 000		1	PIN, CHECK チェック ピン	
CP1306	FH9 – 0186 – 000		1	PIN, CHECK チェック ピン	
D1301	WA1 – 5383 – 000		1	DIODE, S5688B ダイオード	
D1302	WA1 – 1135 – 000		1	DIODE, 1SS286 ダイオード	
DA1301	WA1 – 1035 – 000		1	DIODE, MA – 157A ダイオード	
DA1302	WA1 – 1035 – 000		1	DIODE, MA – 157A ダイオード	
DA1303	WA1 – 1035 – 000		1	DIODE, MA – 157A ダイオード	
DA1304	WA1 – 1035 – 000		1	DIODE, MA – 157A ダイオード	
DA1305	WA1 – 1035 – 000		1	DIODE, MA – 157A ダイオード	
DA1306	WA1 – 1035 – 000		1	DIODE, MA – 157A ダイオード	
DA1307	WA1 – 1035 – 000		1	DIODE, MA – 157A ダイオード	
DA1308	WA1 – 1035 – 000		1	DIODE, MA – 157A ダイオード	
DA1309	WA1 – 1035 – 000		1	DIODE, MA – 157A ダイオード	
DA1310	WA1 – 1035 – 000		1	DIODE, MA – 157A ダイオード	

COPYRIGHT © 1997 CANON INC.

FIGURE & KEY NO.	PART NUMBER	RANK	Q'TY	DESCRIPTION	SERIAL NUMBER / REMARKS
933 – DA1311	WA1 – 1035 – 000		1	DIODE, MA – 157A ダイオード	
DA1312	WA1 – 1035 – 000		1	DIODE, MA – 157A ダイオード	
DA1313	WA1 – 1035 – 000		1	DIODE, MA – 157A ダイオード	
DA1314	WA1 – 1035 – 000		1	DIODE, MA – 157A ダイオード	
DA1315	WA1 – 1035 – 000		1	DIODE, MA – 157A ダイオード	
DA1316	WA1 – 1035 – 000		1	DIODE, MA – 157A ダイオード	
DA1317	WA1 – 1035 – 000		1	DIODE, MA – 157A ダイオード	
DA1318	WA1 – 1035 – 000		1	DIODE, MA – 157A ダイオード	
DA1319	WA1 – 1035 – 000		1	DIODE, MA – 157A ダイオード	
DA1320	WA1 – 1035 – 000		1	DIODE, MA – 157A ダイオード	
DA1321	WA1 – 1035 – 000		1	DIODE, MA – 157A ダイオード	
DA1322	WA1 – 1035 – 000		1	DIODE, MA – 157A ダイオード	
DA1323	WA1 – 1035 – 000		1	DIODE, MA – 157A ダイオード	
DA1324	WA1 – 1035 – 000		1	DIODE, MA – 157A ダイオード	
DA1325	WA1 – 1035 – 000		1	DIODE, MA – 157A ダイオード	
DA1326	WA1 – 1035 – 000		1	DIODE, MA – 157A ダイオード	
J1301	VS1 – 5474 – 006		1	PIN ASSEMBLY, 6P ピン アセンブリ	
J1302	VS1 – 1147 – 080		1	CONNECTOR, 80P, FEMALE コネクタ（メス）	
J1303	VS1 – 1147 – 068		1	CONNECTOR, 68P, FEMALE コネクタ（メス）	
J1304	VS1 – 0571 – 004		1	CONNECTOR, 4P コネクタ	
J1305	VS1 – 5328 – 024		1	PIN ASSEMBLY, 24P ピン アセンブリ	
J1306	VS1 – 5328 – 028		1	PIN ASSEMBLY, 28P ピン アセンブリ	
J1307	VS1 – 5328 – 020		1	PIN ASSEMBLY, 20P ピン アセンブリ	
J1308	VS1 – 5946 – 100		1	CONNECTOR, 100P, FEMALE コネクタ（メス）	
Q1301S	WA9 – 5207 – 000		1	SOCKET, IC IC ソケット	
Q1302	WA2 – 0845 – 000		1	TRANSISTOR, RN1206 トランジスタ	
Q1303	WA2 – 0845 – 000		1	TRANSISTOR, RN1206 トランジスタ	
Q1304	WA4 – 0216 – 000		1	IC, HA178M12P, REGULATOR レギュレータ	
Q1305S	WA9 – 5207 – 000		1	SOCKET, IC IC ソケット	
Q1307	WA3 – 8513 – 000		1	IC, KM62256CLG – 7L, S – RAM S – RAM	

FIGURE & KEY NO.		PART NUMBER	RANK	Q'TY	DESCRIPTION	SERIAL NUMBER / REMARKS
933 –	Q1308S	WA9 – 5207 – 000		1	SOCKET, IC IC ソケット	
	Q1309	FH4 – 5560 – 000		1	IC, M38881M2 – FP, IPC IPC	
	Q1310	FH4 – 5489 – 000		1	IC, M65022FP, GATE ARRAY ゲートアレイ	
	Q1311S	WA9 – 5207 – 000		1	SOCKET, IC IC ソケット	
	Q1312S	WA9 – 5207 – 000		1	SOCKET, IC IC ソケット	
	Q1313	WA3 – 7313 – 000		1	IC, CXK58267AM – 70LL, S – RAM S – RAM	
	Q1314	WA3 – 6983 – 000		1	IC, HD6415108F – 10, CPU CPU	
	Q1315S	WA9 – 5207 – 000		1	SOCKET, IC IC ソケット	
	Q1316	WA3 – 8513 – 000		1	IC, KM62256CLG – 7L, S – RAM S – RAM	
	Q1317	WA3 – 7318 – 000		1	IC, UPD71051GB – 10 – 3B4, MOS IC	
	Q1318	WA3 – 6364 – 000		1	IC, MPD71054GB – 3B4, TIMER IC, TIMER	
	Q1319	WA3 – 8513 – 000		1	IC, KM62256CLG – 7L, S – RAM S – RAM	
	Q1320	FH4 – 5560 – 000		1	IC, M38881M2 – FP, IPC IPC	
	Q1321	FH4 – 5535 – 000		1	IC, TC14L20AF – 2623, GATE ARRAY ゲートアレイ	
	Q1322	WA3 – 5435 – 000		1	IC, MSM6255G2 – V1K, CMOS CMOS	
	Q1323	WA3 – 7313 – 000		1	IC, CXK58267AM – 70LL, S – RAM S – RAM	
	Q1324	WA3 – 8513 – 000		1	IC, KM62256CLG – 7L, S – RAM S – RAM	
	Q1325	WA3 – 3489 – 000		1	IC, SN74LS06NS, TTL TTL IC	
	Q1326	WA3 – 6992 – 000		1	IC, TC74HC240AF, C – MOS C – MOS	
	Q1329	WA2 – 1368 – 000		1	TRANSISTOR, DTC114EK トランジスタ	
	Q1330	WA2 – 0835 – 000		1	TRANSISTOR, RN2402 トランジスタ	
	Q1331	WA3 – 3324 – 000		1	IC, SN74LS240NS, TTL TTL IC	
	Q1332	WA2 – 1386 – 000		1	TRANSISTOR, DTA114EK トランジスタ	
	Q1333	WA2 – 0874 – 000		1	TRANSISTOR, RN2401 トランジスタ	
	Q1334	WA2 – 0874 – 000		1	TRANSISTOR, RN2401 トランジスタ	
	Q1335	WA2 – 0874 – 000		1	TRANSISTOR, RN2401 トランジスタ	
	Q1336	WA2 – 0874 – 000		1	TRANSISTOR, RN2401 トランジスタ	
	Q1337	WA3 – 3489 – 000		1	IC, SN74LS06NS, TTL TTL IC	
	Q1338	WA3 – 6178 – 000		1	IC, SN74LS19ANS, TTL TTL IC	
	Q1339	WA3 – 6178 – 000		1	IC, SN74LS19ANS, TTL TTL IC	

COPYRIGHT © 1997 CANON INC.

FIGURE & KEY NO.	PART NUMBER	RANK	Q'TY	DESCRIPTION	SERIAL NUMBER / REMARKS
933 – Q1340	WA3 – 3324 – 000		1	IC, SN74LS240NS, TTL TTL IC	
Q1341	WA4 – 0460 – 000		1	OP AMP, UPC358G オペアンプ	
Q1342	WA2 – 0874 – 000		1	TRANSISTOR, RN2401 トランジスタ	
Q1343	WA2 – 0874 – 000		1	TRANSISTOR, RN2401 トランジスタ	
Q1344	WA2 – 0874 – 000		1	TRANSISTOR, RN2401 トランジスタ	
Q1345	WA3 – 5033 – 000		1	IC, TC74HC04AF IC	
Q1346	WA3 – 5036 – 000		1	IC, TC74HC138AF, TTL TTL IC	
Q1347	WA3 – 5179 – 000		1	IC, TC74HC32AF, HC – MOS HC – MOS	
Q1348	WA3 – 2635 – 000		1	IC, SN74LS244NS, TTL TTL IC	
Q1349	WA2 – 0947 – 000		1	TRANSISTOR ARRAY, TD62003F トランジスタ アレイ	
Q1350	WA3 – 2635 – 000		1	IC, SN74LS244NS, TTL TTL IC	
Q1351	WA3 – 3254 – 000		1	IC, SN74LS541NS, TTL TTL IC	
Q1352	WA3 – 5034 – 000		1	IC, TC74HC74AF, C – MOS C – MOS	
Q1353	WA3 – 2635 – 000		1	IC, SN74LS244NS, TTL TTL IC	
Q1354	WA3 – 3254 – 000		1	IC, SN74LS541NS, TTL TTL IC	
Q1355	WA3 – 3254 – 000		1	IC, SN74LS541NS, TTL TTL IC	
Q1356	WA3 – 3254 – 000		1	IC, SN74LS541NS, TTL TTL IC	
Q1357	WA3 – 3254 – 000		1	IC, SN74LS541NS, TTL TTL IC	
Q1358	WA3 – 4127 – 000		1	IC, TC74HC08AF IC	
Q1359	WA3 – 5036 – 000		1	IC, TC74HC138AF, TTL TTL IC	
Q1360	WA3 – 3254 – 000		1	IC, SN74LS541NS, TTL TTL IC	
Q1361	WA4 – 0928 – 000		1	IC, MB3773PF IC	
Q1362	WA3 – 4127 – 000		1	IC, TC74HC08AF IC	
Q1363	WA3 – 3254 – 000		1	IC, SN74LS541NS, TTL TTL IC	
Q1364	WA3 – 3386 – 000		1	IC, SN74LS245NS, TTL TTL IC	
Q1365	WA3 – 3386 – 000		1	IC, SN74LS245NS, TTL TTL IC	
Q1366	WA3 – 3254 – 000		1	IC, SN74LS541NS, TTL TTL IC	
Q1367	WA3 – 4129 – 000		1	IC, TC74HC245AF, C – MOS C – MOS	
Q1368	WA4 – 5572 – 000		1	IC, M62021FP, SYSTEM RESET システム リセット IC	
Q1369	WA3 – 3386 – 000		1	IC, SN74LS245NS, TTL TTL IC	

COPYRIGHT © 1997 CANON INC.

FIGURE & KEY NO.		PART NUMBER	RANK	Q'TY	DESCRIPTION	SERIAL NUMBER / REMARKS
933 –	Q1370	WA3 – 3386 – 000		1	IC, SN74LS245NS, TTL TTL IC	
	Q1371	WA3 – 3254 – 000		1	IC, SN74LS541NS, TTL TTL IC	
	Q1372	WA3 – 6178 – 000		1	IC, SN74LS19ANS, TTL TTL IC	
	R1301	VV1 – 2115 – 471		1	RESISTOR, 470 OHM, 1/10W テイコウ	
	R1302	VV1 – 2115 – 221		1	RESISTOR, 220 OHM, 1/10W テイコウ	
	R1303	VV1 – 2115 – 471		1	RESISTOR, 470 OHM, 1/10W テイコウ	
	R1304	VV1 – 2115 – 220		1	RESISTOR, 22 OHM, 1/10W テイコウ	
	R1305	VV1 – 2115 – 220		1	RESISTOR, 22 OHM, 1/10W テイコウ	
	R1306	VV1 – 2115 – 331		1	RESISTOR, 330 OHM, 1/10W テイコウ	
	R1307	VV1 – 2115 – 331		1	RESISTOR, 330 OHM, 1/10W テイコウ	
	R1308	VV1 – 2115 – 471		1	RESISTOR, 470 OHM, 1/10W テイコウ	
	R1309	VV1 – 2115 – 471		1	RESISTOR, 470 OHM, 1/10W テイコウ	
	R1310	VV1 – 2115 – 332		1	RESISTOR, 3.3KOHM, 1/10W テイコウ	
	R1311	VV1 – 2115 – 223		1	RESISTOR, 22KOHM, 1/10W テイコウ	
	R1312	VV1 – 2115 – 103		1	RESISTOR, 10KOHM, 1/10W テイコウ	
	R1313	VV1 – 2115 – 682		1	RESISTOR, 6.8KOHM, 1/10W テイコウ	
	R1314	VV1 – 2115 – 103		1	RESISTOR, 10KOHM, 1/10W テイコウ	
	R1315	VV1 – 2115 – 332		1	RESISTOR, 3.3KOHM, 1/10W テイコウ	
	R1316	VV1 – 2115 – 103		1	RESISTOR, 10KOHM, 1/10W テイコウ	
	R1317	VV1 – 2115 – 103		1	RESISTOR, 10KOHM, 1/10W テイコウ	
	R1318	VV1 – 2115 – 332		1	RESISTOR, 3.3KOHM, 1/10W テイコウ	
	R1319	VV1 – 2115 – 103		1	RESISTOR, 10KOHM, 1/10W テイコウ	
	R1320	VV1 – 2115 – 682		1	RESISTOR, 6.8KOHM, 1/10W テイコウ	
	R1321	VV1 – 2115 – 103		1	RESISTOR, 10KOHM, 1/10W テイコウ	
	R1322	VV1 – 2115 – 332		1	RESISTOR, 3.3KOHM, 1/10W テイコウ	
	R1323	VV1 – 2115 – 332		1	RESISTOR, 3.3KOHM, 1/10W テイコウ	
	R1325	VV1 – 2115 – 103		1	RESISTOR, 10KOHM, 1/10W テイコウ	
	R1326	VR7 – 0611 – 402		1	RESISTOR, 14KOHM, 1/10W テイコウ	
	R1327	VR7 – 0612 – 802		1	RESISTOR, 28KOHM, 1/10W テイコウ	
	R1328	VR7 – 0612 – 433		1	RESISTOR, 243KOHM, 1/10W テイコウ	

COPYRIGHT © 1997 CANON INC.

FIGURE & KEY NO.	PART NUMBER	RANK	Q'TY	DESCRIPTION	SERIAL NUMBER / REMARKS
933 – R1329	VV1 – 2115 – 103		1	RESISTOR, 10KOHM, 1/10W テイコウ	
R1330	VV1 – 2115 – 103		1	RESISTOR, 10KOHM, 1/10W テイコウ	
R1331	VV1 – 2115 – 101		1	RESISTOR, 100 OHM, 1/10W テイコウ	
R1332	VV1 – 2115 – 221		1	RESISTOR, 220 OHM, 1/10W テイコウ	
R1333	VV1 – 2115 – 223		1	RESISTOR, 22KOHM, 1/10W テイコウ	
R1334	VV1 – 2115 – 562		1	RESISTOR, 5.6KOHM, 1/10W テイコウ	
R1335	VV1 – 2115 – 332		1	RESISTOR, 3.3KOHM, 1/10W テイコウ	
R1336	VV1 – 2115 – 332		1	RESISTOR, 3.3KOHM, 1/10W テイコウ	
R1337	VV1 – 2115 – 223		1	RESISTOR, 22KOHM, 1/10W テイコウ	
R1338	VV1 – 2115 – 122		1	RESISTOR, 1.2KOHM, 1/10W テイコウ	
R1339	VV1 – 2115 – 103		1	RESISTOR, 10KOHM, 1/10W テイコウ	
R1340	VV1 – 2115 – 682		1	RESISTOR, 6.8KOHM, 1/10W テイコウ	
R1341	VV1 – 2115 – 103		1	RESISTOR, 10KOHM, 1/10W テイコウ	
R1342	VV1 – 2115 – 471		1	RESISTOR, 470 OHM, 1/10W テイコウ	
R1343	VV1 – 2115 – 331		1	RESISTOR, 330 OHM, 1/10W テイコウ	
R1344	VV1 – 2115 – 220		1	RESISTOR, 22 OHM, 1/10W テイコウ	
R1345	VV1 – 2115 – 103		1	RESISTOR, 10KOHM, 1/10W テイコウ	
R1346	VV1 – 2115 – 103		1	RESISTOR, 10KOHM, 1/10W テイコウ	
R1347	VV1 – 2115 – 103		1	RESISTOR, 10KOHM, 1/10W テイコウ	
R1348	VV1 – 2115 – 682		1	RESISTOR, 6.8KOHM, 1/10W テイコウ	
R1349	VV1 – 2115 – 103		1	RESISTOR, 10KOHM, 1/10W テイコウ	
R1350	VV1 – 2115 – 682		1	RESISTOR, 6.8KOHM, 1/10W テイコウ	
R1351	VV1 – 2115 – 103		1	RESISTOR, 10KOHM, 1/10W テイコウ	
R1352	VV1 – 2115 – 103		1	RESISTOR, 10KOHM, 1/10W テイコウ	
R1353	VV1 – 2115 – 331		1	RESISTOR, 330 OHM, 1/10W テイコウ	
R1354	VV1 – 2115 – 471		1	RESISTOR, 470 OHM, 1/10W テイコウ	
R1355	VV1 – 2115 – 103		1	RESISTOR, 10KOHM, 1/10W テイコウ	
R1356	VV1 – 2115 – 103		1	RESISTOR, 10KOHM, 1/10W テイコウ	
R1357	VV1 – 2115 – 331		1	RESISTOR, 330 OHM, 1/10W テイコウ	
R1358	VV1 – 2115 – 471		1	RESISTOR, 470 OHM, 1/10W テイコウ	

COPYRIGHT © 1997 CANON INC.

FIGURE & KEY NO.	PART NUMBER	RANK	Q'TY	DESCRIPTION	SERIAL NUMBER / REMARKS
933 – R1359	VV1 – 2115 – 274		1	RESISTOR, 270KOHM, 1/10W テイコウ	
R1360	VV1 – 2115 – 103		1	RESISTOR, 10KOHM, 1/10W テイコウ	
R1361	VV1 – 2115 – 103		1	RESISTOR, 10KOHM, 1/10W テイコウ	
R1362	VV1 – 2115 – 103		1	RESISTOR, 10KOHM, 1/10W テイコウ	
R1363	VV1 – 2115 – 103		1	RESISTOR, 10KOHM, 1/10W テイコウ	
R1364	VV1 – 2115 – 103		1	RESISTOR, 10KOHM, 1/10W テイコウ	
R1365	VV1 – 2115 – 471		1	RESISTOR, 470 OHM, 1/10W テイコウ	
R1366	VV1 – 2115 – 331		1	RESISTOR, 330 OHM, 1/10W テイコウ	
R1367	VV1 – 2115 – 221		1	RESISTOR, 220 OHM, 1/10W テイコウ	
R1368	VV1 – 2115 – 103		1	RESISTOR, 10KOHM, 1/10W テイコウ	
R1369	VV1 – 2115 – 103		1	RESISTOR, 10KOHM, 1/10W テイコウ	
R1370	VV1 – 2115 – 103		1	RESISTOR, 10KOHM, 1/10W テイコウ	
R1371	VV1 – 2115 – 103		1	RESISTOR, 10KOHM, 1/10W テイコウ	
R1372	VV1 – 2115 – 122		1	RESISTOR, 1.2KOHM, 1/10W テイコウ	
R1373	VV1 – 2115 – 182		1	RESISTOR, 1.8KOHM, 1/10W テイコウ	
R1374	VV1 – 2115 – 103		1	RESISTOR, 10KOHM, 1/10W テイコウ	
R1378	VR5 – 3680 – 332		1	RESISTOR, 3.3KOHM, 1/4W テイコウ	
RA1301	VR5 – 5800 – 823		1	RESISTOR ARRAY, 82KOHM, 1/8W テイコウ アレイ	
RA1302	VR5 – 5780 – 560		1	RESISTOR ARRAY, 56 OHM, 1/8W テイコウ アレイ	
RA1303	VR5 – 5800 – 823		1	RESISTOR ARRAY, 82KOHM, 1/8W テイコウ アレイ	
RA1304	VR5 – 5780 – 560		1	RESISTOR ARRAY, 56 OHM, 1/8W テイコウ アレイ	
RA1305	VR5 – 5790 – 103		1	RESISTOR ARRAY, 10KOHM, 1/8W テイコウ アレイ	
RA1306	VR5 – 5780 – 560		1	RESISTOR ARRAY, 56 OHM, 1/8W テイコウ アレイ	
RA1307	VR5 – 5780 – 560		1	RESISTOR ARRAY, 56 OHM, 1/8W テイコウ アレイ	
RA1308	VR5 – 5790 – 823		1	RESISTOR ARRAY, 82KOHM, 1/8W テイコウ アレイ	
RA1309	VR5 – 5790 – 823		1	RESISTOR ARRAY, 82KOHM, 1/8W テイコウ アレイ	
RA1310	VR5 – 5780 – 560		1	RESISTOR ARRAY, 56 OHM, 1/8W テイコウ アレイ	
RA1311	VR5 – 5780 – 560		1	RESISTOR ARRAY, 56 OHM, 1/8W テイコウ アレイ	
RA1312	VR5 – 5780 – 220		1	RESISTOR ARRAY, 22 OHM, 1/8W テイコウ アレイ	
RA1313	VR5 – 5780 – 220		1	RESISTOR ARRAY, 22 OHM, 1/8W テイコウ アレイ	

COPYRIGHT © 1997 CANON INC.

FIGURE & KEY NO.		PART NUMBER	RANK	Q'TY	DESCRIPTION	SERIAL NUMBER / REMARKS
933 –	RA1314	VR5 – 5790 – 103		1	RESISTOR ARRAY, 10KOHM, 1/8W テイコウ アレイ	
	RA1315	VR5 – 5790 – 103		1	RESISTOR ARRAY, 10KOHM, 1/8W テイコウ アレイ	
	RA1316	VR5 – 5790 – 103		1	RESISTOR ARRAY, 10KOHM, 1/8W テイコウ アレイ	
	RA1317	VR5 – 5790 – 103		1	RESISTOR ARRAY, 10KOHM, 1/8W テイコウ アレイ	
	RA1318	VR5 – 5790 – 103		1	RESISTOR ARRAY, 10KOHM, 1/8W テイコウ アレイ	
	RA1319	VR5 – 5790 – 103		1	RESISTOR ARRAY, 10KOHM, 1/8W テイコウ アレイ	
	RA1320	VR5 – 5790 – 103		1	RESISTOR ARRAY, 10KOHM, 1/8W テイコウ アレイ	
	RA1321	VR5 – 5790 – 103		1	RESISTOR ARRAY, 10KOHM, 1/8W テイコウ アレイ	
	RA1322	VR5 – 5790 – 103		1	RESISTOR ARRAY, 10KOHM, 1/8W テイコウ アレイ	
	RA1323	VR5 – 5790 – 103		1	RESISTOR ARRAY, 10KOHM, 1/8W テイコウ アレイ	
	RA1324	VR5 – 5790 – 103		1	RESISTOR ARRAY, 10KOHM, 1/8W テイコウ アレイ	
	RA1325	VR5 – 5780 – 220		1	RESISTOR ARRAY, 22 OHM, 1/8W テイコウ アレイ	
	RA1326	VR5 – 5780 – 220		1	RESISTOR ARRAY, 22 OHM, 1/8W テイコウ アレイ	
	RA1327	VR5 – 5780 – 220		1	RESISTOR ARRAY, 22 OHM, 1/8W テイコウ アレイ	
	RA1328	VR5 – 5790 – 103		1	RESISTOR ARRAY, 10KOHM, 1/8W テイコウ アレイ	
	RA1329	VR5 – 5790 – 103		1	RESISTOR ARRAY, 10KOHM, 1/8W テイコウ アレイ	
	RA1330	VR5 – 5790 – 103		1	RESISTOR ARRAY, 10KOHM, 1/8W テイコウ アレイ	
	RA1331	VR5 – 5790 – 103		1	RESISTOR ARRAY, 10KOHM, 1/8W テイコウ アレイ	
	RA1332	VR5 – 5790 – 103		1	RESISTOR ARRAY, 10KOHM, 1/8W テイコウ アレイ	
	RA1333	VR5 – 5790 – 103		1	RESISTOR ARRAY, 10KOHM, 1/8W テイコウ アレイ	
	RA1334	VR5 – 5790 – 103		1	RESISTOR ARRAY, 10KOHM, 1/8W テイコウ アレイ	
	RA1335	VR5 – 5790 – 102		1	RESISTOR ARRAY, 1KOHM, 1/8W テイコウ アレイ	
	RA1336	VR5 – 5790 – 102		1	RESISTOR ARRAY, 1KOHM, 1/8W テイコウ アレイ	
	RA1337	VR5 – 5790 – 471		1	RESISTOR ARRAY, 470 OHM, 1/8W テイコウ アレイ	
	RA1338	VR5 – 5790 – 152		1	RESISTOR ARRAY, 1.5KOHM, 1/8W テイコウ アレイ	
	RA1339	VR5 – 5790 – 152		1	RESISTOR ARRAY, 1.5KOHM, 1/8W テイコウ アレイ	
	RA1340	VR5 – 5790 – 681		1	RESISTOR ARRAY, 680 OHM, 1/8W テイコウ アレイ	
	RA1341	VR5 – 5790 – 681		1	RESISTOR ARRAY, 680 OHM, 1/8W テイコウ アレイ	
	RA1342	VR5 – 5790 – 331		1	RESISTOR ARRAY, 330 OHM, 1/8W テイコウ アレイ	
	RA1343	VR5 – 5790 – 102		1	RESISTOR ARRAY, 1KOHM, 1/8W テイコウ アレイ	

COPYRIGHT © 1997 CANON INC.

FIGURE & KEY NO.		PART NUMBER	RANK	Q'TY	DESCRIPTION	SERIAL NUMBER / REMARKS
933 –	RA1344	VR5 – 5790 – 102		1	RESISTOR ARRAY, 1KOHM, 1/8W テイコウ アレイ	
	X1301	WK2 – 5380 – 000		1	OSCILLATOR, CERAMIC セラミツク シンドウシ	
	X1302	WK2 – 5241 – 000		1	OSCILLATOR, CRYSTAL スイショウ シンドウシ	
	X1303	WK2 – 5380 – 000		1	OSCILLATOR, CERAMIC セラミツク シンドウシ	

COPYRIGHT © 1997 CANON INC.

FIGURE 935 IMAGE PROCESSOR PCB CASE
イメージプロセッサケース

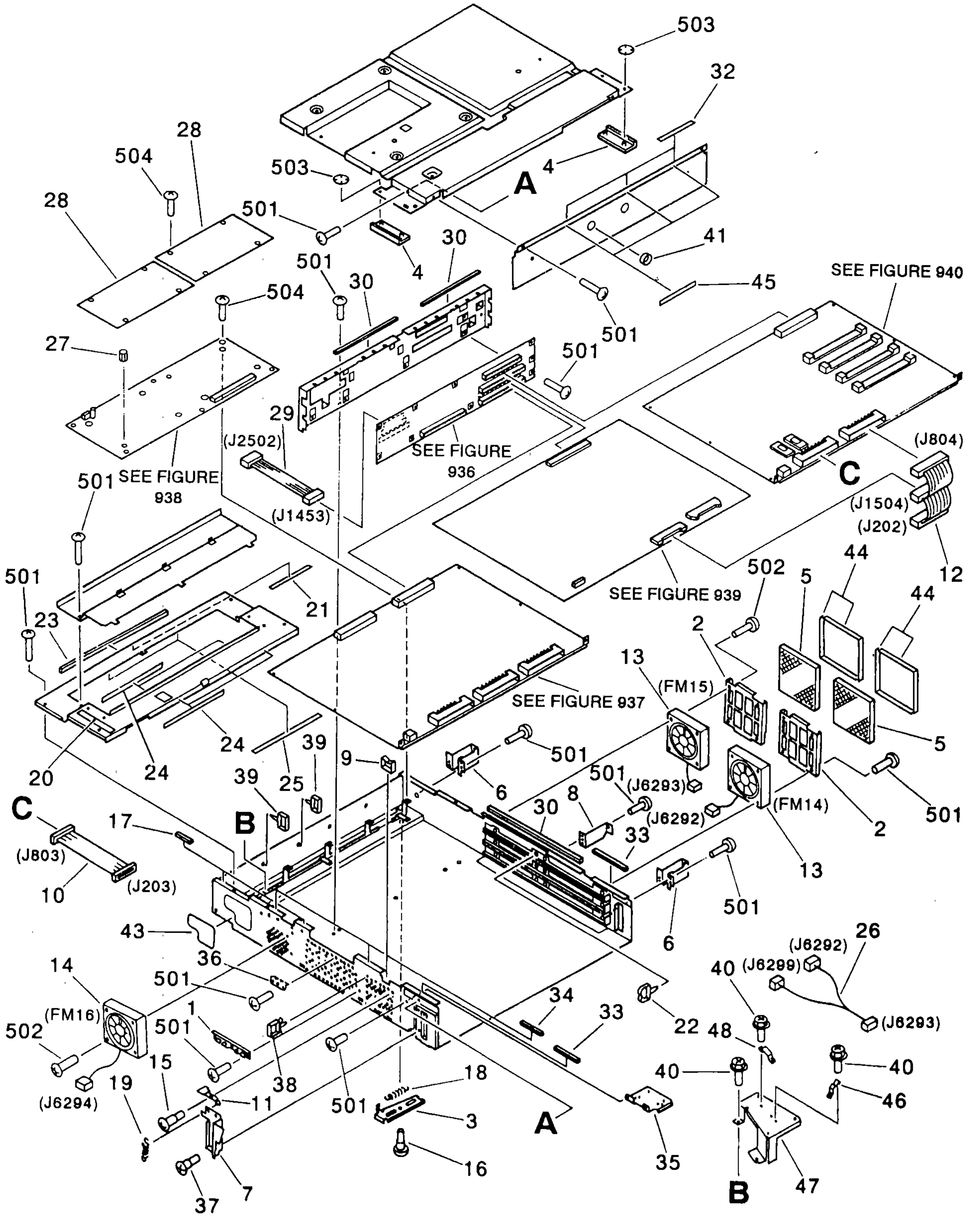

NOTE : This assembly does not include the parts shown with key No. 40, 46, 47 and 48.

注 ： このユニットに、 Key No. 40, 46, 47, 48の部品は含まれません。

COPYRIGHT © 1997 CANON INC.

FIGURE & KEY NO.	PART NUMBER	RANK	Q'TY	DESCRIPTION	SERIAL NUMBER / REMARKS
935 –	FG5 – 4011 – 000	N	1	IMAGE PROCESSOR PCB CASE イメージ プロセッサ ケース	
1	FB2 – 2849 – 000		1	PLATE, GROUNDING アース バン	
2	FB2 – 2868 – 000		2	MOUNT, FILTER フィルタ トリツケ バン	
3	FB2 – 2870 – 000		1	PLATE, STOP ストッパ	
4	FB2 – 3454 – 000		2	HANDLE ハンドル	
5	FB2 – 3955 – 000		2	FILTER, DUST フィルタ	
6	FB3 – 3200 – 000		2	PLATE, SUB, 1 トリツケ ホジョ バン (1)	
7	FB3 – 3202 – 000		1	ARM, ROCK, 1 ロック アーム (1)	
8	FB3 – 3204 – 000		1	PLATE, SUB, 2 トリツケ ホジョ バン (2)	
9	WT2 – 5031 – 000		1	CLIP, CABLE エッジ サドル	
10	FF3 – 0575 – 000		1	CABLE, IP – ME IP – ME ケーブル	J203,803
11	FF5 – 4660 – 000		1	ARM, LOCK, 2 ロック アーム (2)	
12	FH2 – 6256 – 000		1	CABLE, IP – OP – ME IP – OP – ME ケーブル	J202,804,1504
13	FH6 – 1123 – 000		2	FAN ファン	FM14,15 J6292,6293
14	FH6 – 1124 – 000		1	FAN ファン	FM16 J6294
15	FS1 – 9078 – 000		1	SCREW,STEPPED,M4 ダンビス	
16	FS1 – 9169 – 000		2	SCREW,STEPPED,M3 ダンビス	
17	FB3 – 6337 – 000		5	GASKET, 1 ガスケット (1)	
18	FS3 – 2920 – 000		1	SPRING, TENSION ヒッパリ バネ	
19	FS5 – 2286 – 000		1	SPRING, TENSION ヒッパリ バネ	
20	FB3 – 5585 – 000		1	SEAL, 1 シール (1)	
21	FB3 – 5588 – 000		1	SEAL, 2 シール (2)	
22	WT2 – 0261 – 000		6	CLIP, CABLE ロッキング ワイヤ サドル	
23	FB3 – 7559 – 000		1	PLATE, CONDUCTIVE プレート	
24	FB3 – 6338 – 000		4	PLATE, CONDUCTIVE, 2 プレート (2)	
25	FB3 – 6339 – 000		2	PLATE, CONDUCTIVE, 3 プレート (3)	
26	FG5 – 4314 – 000		1	CABLE, DIGITAL FAN デジタル ファン ソクセン	J6292,6293,6299
27	VT2 – 5018 – 140		8	SPACER, PCB PCB スペーサ	
28	FH6 – 3432 – 000		2	ECO – O PCB ASSEMBLY ECO – O ボード	
29	FH2 – 6255 – 000		1	CABLE, AP/MOTHER アナプロ/マザー ケーブル	J1453,2502

COPYRIGHT © 1997 CANON INC.

FIGURE & KEY NO.	PART NUMBER	RANK	Q'TY	DESCRIPTION	SERIAL NUMBER / REMARKS
935 – 30	FB3 – 6335 – 000		2	PLATE, CONDUCTIVE, D2 プレート (D2)	
31	FB3 – 6338 – 000		2	PLATE, CONDUCTIVE, 2 プレート (2)	
32	FB3 – 6340 – 000		7	PLATE, GROUNDING アースクリップ	
33	FB3 – 6334 – 000		2	GASKET, D1 ガスケット (D1)	
34	FB3 – 6336 – 000		2	GASKET, D3 ガスケット (D3)	
35	FB3 – 6341 – 000		1	PLATE, MOUNT デンゲン ソクセン シジ バン	
36	FB3 – 6342 – 000		1	PLATE, GROUNDING, 1 アース バン (1)	
37	FS2 – 9012 – 000		2	SCREW,STEPPED,M2.2 ダンビス	
38	WT2 – 0317 – 000		8	CLIP, CABLE ロッキング ワイヤ サドル	
39	WT2 – 0494 – 000		6	CLAMP, CABLE ソクセン オサエ	
40	XA9 – 0629 – 000		6	SCREW,RS,M4X8 RS タイト ネジ	SEE NOTE
41	WT2 – 5428 – 000		2	BUSHING ブッシング	
43	FB3 – 7170 – 000		1	GUARD, EDGE エッジ ガード	
44	FB3 – 7236 – 000		4	COVER, DUCT ファン ダクト カバー	
45	FB3 – 7231 – 000		3	DUMPER ダンパ	
46	FB3 – 6761 – 000		1	CLAMP, CORD, 3 コード クランプ (3)	SEE NOTE
47	FB3 – 6762 – 000		1	MOUNT, CORD CLAMP コード クランプ ダイ	SEE NOTE
48	FB3 – 6760 – 000		1	CLAMP, CORD, 2 コード クランプ (2)	SEE NOTE
501	XB1 – 2400 – 606		AR	SCREW,MACH.,TRUSS HEAD,M4X6 バインド ネジ	
502	XB1 – 2403 – 009		10	SCREW,MACH.,TRUSS HEAD,M4X30 バインド ネジ	
503	XD2 – 2300 – 402		4	RING,TOOTHED LOCK ハツキ トメワ	
504	XB1 – 2300 – 609		16	SCREW,MACH.,TRUSS HEAD,M3X6 バインド ネジ	

COPYRIGHT © 1997 CANON INC.

FIGURE 936 IP MOTHER PCB ASSEMBLY
IPマザー回路基板

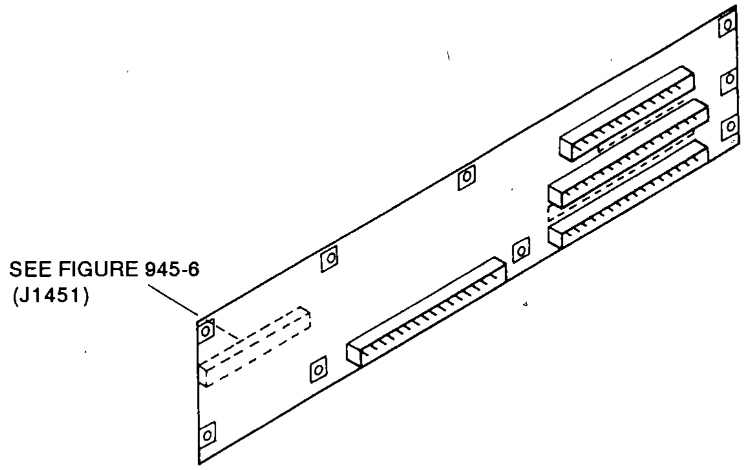

NOTE : FOR DESTINATION, SEE FIGURE 935.

注 : この部品の接続先については、FIGURE 935を参照して下さい。

FIGURE & KEY NO.	PART NUMBER	RANK	Q'TY	DESCRIPTION	SERIAL NUMBER / REMARKS
936 –	FG5 – 4018 – 000		1	IP MOTHER PCB ASSEMBLY IP マザー カイロ キバン	SEE NOTE
J1401	WS1 – 5315 – 000		1	CONNECTOR, 240P, FEMALE コネクタ (メス)	
J1402	WS1 – 5315 – 000		1	CONNECTOR, 240P, FEMALE コネクタ (メス)	
J1411	VS1 – 5945 – 140		1	CONNECTOR, 140P, FEMALE コネクタ (メス)	
J1421	WS1 – 5315 – 000		1	CONNECTOR, 240P, FEMALE コネクタ (メス)	
J1431	VS1 – 5945 – 100		1	CONNECTOR, 100P, FEMALE コネクタ (メス)	
J1441	WS1 – 5438 – 000		1	CONNECTOR, 200P, PCB コネクタ	
J1451	VS1 – 1147 – 100		1	CONNECTOR, 100P, FEMALE コネクタ (メス)	
J1452	VS1 – 5674 – 060		1	CONNECTOR, 60P, MALE コネクタ (オス)	
J1453	VS1 – 5674 – 050		1	CONNECTOR, 50P, MALE コネクタ (オス)	

COPYRIGHT © 1997 CANON INC.

FIGURE 937 IMAGE PROCESSOR PCB ASSEMBLY
イメージプロセッサ回路基板

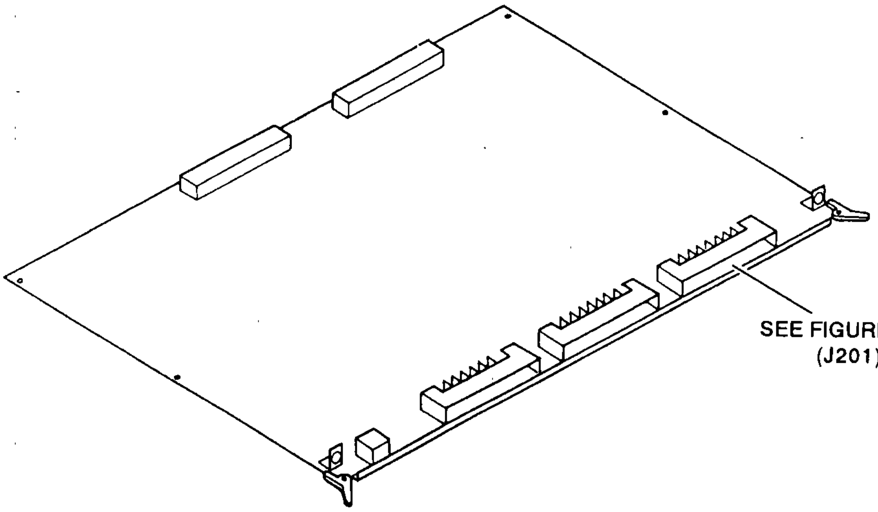

NOTE : FOR DESTINATION, SEE FIGURE 935.

注 ： この部品の接続先については、FIGURE 935を参照して下さい。

COPYRIGHT © 1997 CANON INC.

FIGURE & KEY NO.	PART NUMBER	RANK	Q'TY	DESCRIPTION	SERIAL NUMBER / REMARKS
937 –	FG5 – 4014 – ~~000~~ 010		1	IMAGE PROCESSOR PCB ASSEMBLY イメージ プロセッサ カイロ キバン	SEE NOTE
C 201	VC1 – 2070 – 477		1	CAPACITOR, 470UF, 16V コンデンサ	
C 202	VW4 – 2027 – 104		1	CAPACITOR, 0.1UF, 25V コンデンサ	
C 203	VW4 – 2027 – 104		1	CAPACITOR, 0.1UF, 25V コンデンサ	
C 204	VW4 – 2027 – 104		1	CAPACITOR, 0.1UF, 25V コンデンサ	
C 205	VW4 – 2027 – 104		1	CAPACITOR, 0.1UF, 25V コンデンサ	
C 206	VW4 – 2027 – 104		1	CAPACITOR, 0.1UF, 25V コンデンサ	
C 207	VW4 – 2027 – 104		1	CAPACITOR, 0.1UF, 25V コンデンサ	
C 208	VW4 – 2027 – 104		1	CAPACITOR, 0.1UF, 25V コンデンサ	
C 209	VW4 – 2027 – 104		1	CAPACITOR, 0.1UF, 25V コンデンサ	
C 210	VW4 – 2027 – 104		1	CAPACITOR, 0.1UF, 25V コンデンサ	
C 211	VW4 – 2027 – 104		1	CAPACITOR, 0.1UF, 25V コンデンサ	
C 212	VW4 – 2027 – 104		1	CAPACITOR, 0.1UF, 25V コンデンサ	
C 213	VW4 – 2027 – 104		1	CAPACITOR, 0.1UF, 25V コンデンサ	
C 214	VW4 – 2027 – 104		1	CAPACITOR, 0.1UF, 25V コンデンサ	
C 215	VW4 – 2027 – 104		1	CAPACITOR, 0.1UF, 25V コンデンサ	
C 216	VW4 – 2027 – 104		1	CAPACITOR, 0.1UF, 25V コンデンサ	
C 217	VW4 – 2027 – 104		1	CAPACITOR, 0.1UF, 25V コンデンサ	
C 218	VW4 – 2027 – 104		1	CAPACITOR, 0.1UF, 25V コンデンサ	
C 219	VW4 – 2027 – 104		1	CAPACITOR, 0.1UF, 25V コンデンサ	
C 220	VW4 – 2027 – 104		1	CAPACITOR, 0.1UF, 25V コンデンサ	
C 221	VW4 – 2027 – 104		1	CAPACITOR, 0.1UF, 25V コンデンサ	
C 222	VW4 – 2027 – 104		1	CAPACITOR, 0.1UF, 25V コンデンサ	
C 223	VW4 – 2027 – 104		1	CAPACITOR, 0.1UF, 25V コンデンサ	
C 224	VW4 – 2027 – 104		1	CAPACITOR, 0.1UF, 25V コンデンサ	
C 225	VW4 – 2027 – 104		1	CAPACITOR, 0.1UF, 25V コンデンサ	
C 226	VW4 – 2027 – 104		1	CAPACITOR, 0.1UF, 25V コンデンサ	
C 227	VW4 – 2027 – 104		1	CAPACITOR, 0.1UF, 25V コンデンサ	
C 228	VW4 – 2027 – 104		1	CAPACITOR, 0.1UF, 25V コンデンサ	
C 229	VW4 – 2027 – 104		1	CAPACITOR, 0.1UF, 25V コンデンサ	

FIGURE & KEY NO.	PART NUMBER	RANK	Q'TY	DESCRIPTION	SERIAL NUMBER / REMARKS
937 – C 230	VW4 – 2027 – 104		1	CAPACITOR, 0.1UF, 25V コンデンサ	
C 231	VW4 – 2027 – 104		1	CAPACITOR, 0.1UF, 25V コンデンサ	
C 232	VW4 – 2027 – 104		1	CAPACITOR, 0.1UF, 25V コンデンサ	
C 233	VW4 – 2027 – 104		1	CAPACITOR, 0.1UF, 25V コンデンサ	
C 234	VW4 – 2027 – 104		1	CAPACITOR, 0.1UF, 25V コンデンサ	
C 235	VW4 – 2027 – 104		1	CAPACITOR, 0.1UF, 25V コンデンサ	
C 236	VW4 – 2027 – 104		1	CAPACITOR, 0.1UF, 25V コンデンサ	
C 237	VW4 – 2027 – 104		1	CAPACITOR, 0.1UF, 25V コンデンサ	
C 238	VW4 – 2027 – 104		1	CAPACITOR, 0.1UF, 25V コンデンサ	
C 239	VW4 – 2027 – 104		1	CAPACITOR, 0.1UF, 25V コンデンサ	
C 240	VW4 – 2027 – 104		1	CAPACITOR, 0.1UF, 25V コンデンサ	
C 241	VW4 – 2027 – 104		1	CAPACITOR, 0.1UF, 25V コンデンサ	
C 242	VW4 – 2027 – 104		1	CAPACITOR, 0.1UF, 25V コンデンサ	
C 243	VW4 – 2027 – 104		1	CAPACITOR, 0.1UF, 25V コンデンサ	
C 244	VW4 – 2027 – 104		1	CAPACITOR, 0.1UF, 25V コンデンサ	
C 245	VW4 – 2027 – 104		1	CAPACITOR, 0.1UF, 25V コンデンサ	
C 246	VW4 – 2027 – 104		1	CAPACITOR, 0.1UF, 25V コンデンサ	
C 247	VW4 – 2027 – 104		1	CAPACITOR, 0.1UF, 25V コンデンサ	
C 248	VW4 – 2027 – 104		1	CAPACITOR, 0.1UF, 25V コンデンサ	
C 249	VW4 – 2027 – 104		1	CAPACITOR, 0.1UF, 25V コンデンサ	
C 250	VW4 – 2027 – 104		1	CAPACITOR, 0.1UF, 25V コンデンサ	
C 251	VW4 – 2027 – 104		1	CAPACITOR, 0.1UF, 25V コンデンサ	
C 252	VW4 – 2027 – 104		1	CAPACITOR, 0.1UF, 25V コンデンサ	
C 253	VW4 – 2027 – 104		1	CAPACITOR, 0.1UF, 25V コンデンサ	
C 254	VW4 – 2027 – 104		1	CAPACITOR, 0.1UF, 25V コンデンサ	
C 255	VW4 – 2027 – 104		1	CAPACITOR, 0.1UF, 25V コンデンサ	
C 256	VW4 – 2027 – 104		1	CAPACITOR, 0.1UF, 25V コンデンサ	
C 257	VW4 – 2027 – 104		1	CAPACITOR, 0.1UF, 25V コンデンサ	
C 258	VW4 – 2027 – 104		1	CAPACITOR, 0.1UF, 25V コンデンサ	
C 259	VW4 – 2027 – 104		1	CAPACITOR, 0.1UF, 25V コンデンサ	

COPYRIGHT © 1997 CANON INC.

FIGURE & KEY NO.	PART NUMBER	RANK	Q'TY	DESCRIPTION	SERIAL NUMBER / REMARKS
937 – C 260	VW4 – 2027 – 104		1	CAPACITOR, 0.1UF, 25V コンデンサ	
C 261	VW4 – 2027 – 104		1	CAPACITOR, 0.1UF, 25V コンデンサ	
C 262	VW4 – 2027 – 104		1	CAPACITOR, 0.1UF, 25V コンデンサ	
C 263	VW4 – 2027 – 104		1	CAPACITOR, 0.1UF, 25V コンデンサ	
C 264	VW4 – 2027 – 104		1	CAPACITOR, 0.1UF, 25V コンデンサ	
C 265	VW4 – 2027 – 104		1	CAPACITOR, 0.1UF, 25V コンデンサ	
C 266	VW4 – 2027 – 104		1	CAPACITOR, 0.1UF, 25V コンデンサ	
C 267	VW4 – 2027 – 104		1	CAPACITOR, 0.1UF, 25V コンデンサ	
C 268	VW4 – 2027 – 104		1	CAPACITOR, 0.1UF, 25V コンデンサ	
C 269	VW4 – 2027 – 104		1	CAPACITOR, 0.1UF, 25V コンデンサ	
C 270	VW4 – 2027 – 104		1	CAPACITOR, 0.1UF, 25V コンデンサ	
C 271	VW4 – 2027 – 104		1	CAPACITOR, 0.1UF, 25V コンデンサ	
C 272	VW4 – 2027 – 104		1	CAPACITOR, 0.1UF, 25V コンデンサ	
C 273	VW4 – 2027 – 104		1	CAPACITOR, 0.1UF, 25V コンデンサ	
C 274	VW4 – 2027 – 104		1	CAPACITOR, 0.1UF, 25V コンデンサ	
C 275	VW4 – 2027 – 104		1	CAPACITOR, 0.1UF, 25V コンデンサ	
C 276	VW4 – 2027 – 104		1	CAPACITOR, 0.1UF, 25V コンデンサ	
C 277	VW4 – 2027 – 104		1	CAPACITOR, 0.1UF, 25V コンデンサ	
C 278	VW4 – 2027 – 104		1	CAPACITOR, 0.1UF, 25V コンデンサ	
C 279	VW4 – 2027 – 104		1	CAPACITOR, 0.1UF, 25V コンデンサ	
C 280	VW4 – 2027 – 104		1	CAPACITOR, 0.1UF, 25V コンデンサ	
C 281	VW4 – 2027 – 104		1	CAPACITOR, 0.1UF, 25V コンデンサ	
C 282	VW4 – 2027 – 104		1	CAPACITOR, 0.1UF, 25V コンデンサ	
C 283	VW4 – 2027 – 104		1	CAPACITOR, 0.1UF, 25V コンデンサ	
C 284	VW4 – 2027 – 104		1	CAPACITOR, 0.1UF, 25V コンデンサ	
C 285	VW4 – 2027 – 104		1	CAPACITOR, 0.1UF, 25V コンデンサ	
C 286	VW4 – 2027 – 104		1	CAPACITOR, 0.1UF, 25V コンデンサ	
C 287	VW4 – 2027 – 104		1	CAPACITOR, 0.1UF, 25V コンデンサ	
C 288	VW4 – 2027 – 104		1	CAPACITOR, 0.1UF, 25V コンデンサ	
C 289	VW4 – 2027 – 104		1	CAPACITOR, 0.1UF, 25V コンデンサ	

COPYRIGHT © 1997 CANON INC.

FIGURE & KEY NO.	PART NUMBER	RANK	Q'TY	DESCRIPTION	SERIAL NUMBER / REMARKS
937 – C 290	VW4 – 2027 – 104		1	CAPACITOR, 0.1UF, 25V コンデンサ	
C 291	VW4 – 2027 – 104		1	CAPACITOR, 0.1UF, 25V コンデンサ	
C 292	VW4 – 2027 – 104		1	CAPACITOR, 0.1UF, 25V コンデンサ	
C 293	VW4 – 2027 – 104		1	CAPACITOR, 0.1UF, 25V コンデンサ	
C 294	VW4 – 2027 – 104		1	CAPACITOR, 0.1UF, 25V コンデンサ	
C 295	VW4 – 2027 – 104		1	CAPACITOR, 0.1UF, 25V コンデンサ	
C 296	VW4 – 2027 – 104		1	CAPACITOR, 0.1UF, 25V コンデンサ	
C 297	VW4 – 2027 – 104		1	CAPACITOR, 0.1UF, 25V コンデンサ	
C 298	VW4 – 2027 – 104		1	CAPACITOR, 0.1UF, 25V コンデンサ	
C 299	VW4 – 2027 – 104		1	CAPACITOR, 0.1UF, 25V コンデンサ	
C 300	VW4 – 2027 – 104		1	CAPACITOR, 0.1UF, 25V コンデンサ	
C 301	VW4 – 2027 – 104		1	CAPACITOR, 0.1UF, 25V コンデンサ	
C 302	VW4 – 2027 – 104		1	CAPACITOR, 0.1UF, 25V コンデンサ	
C 303	VW4 – 2027 – 104		1	CAPACITOR, 0.1UF, 25V コンデンサ	
C 304	VW4 – 2027 – 104		1	CAPACITOR, 0.1UF, 25V コンデンサ	
C 305	VW4 – 2027 – 104		1	CAPACITOR, 0.1UF, 25V コンデンサ	
C 306	VW4 – 2027 – 104		1	CAPACITOR, 0.1UF, 25V コンデンサ	
C 307	VW4 – 2027 – 104		1	CAPACITOR, 0.1UF, 25V コンデンサ	
C 308	VW4 – 2027 – 104		1	CAPACITOR, 0.1UF, 25V コンデンサ	
C 309	VW4 – 2027 – 104		1	CAPACITOR, 0.1UF, 25V コンデンサ	
C 310	VW4 – 2027 – 104		1	CAPACITOR, 0.1UF, 25V コンデンサ	
C 311	VW4 – 2027 – 104		1	CAPACITOR, 0.1UF, 25V コンデンサ	
C 312	VW4 – 2027 – 104		1	CAPACITOR, 0.1UF, 25V コンデンサ	
C 313	VW4 – 2027 – 104		1	CAPACITOR, 0.1UF, 25V コンデンサ	
C 314	VW4 – 2027 – 104		1	CAPACITOR, 0.1UF, 25V コンデンサ	
C 315	VW4 – 2027 – 104		1	CAPACITOR, 0.1UF, 25V コンデンサ	
C 316	VW4 – 2027 – 104		1	CAPACITOR, 0.1UF, 25V コンデンサ	
C 317	VW4 – 2027 – 104		1	CAPACITOR, 0.1UF, 25V コンデンサ	
C 318	VW4 – 2027 – 104		1	CAPACITOR, 0.1UF, 25V コンデンサ	
C 319	VW4 – 2027 – 104		1	CAPACITOR, 0.1UF, 25V コンデンサ	

COPYRIGHT © 1997 CANON INC.

FIGURE & KEY NO.	PART NUMBER	RANK	Q'TY	DESCRIPTION	SERIAL NUMBER / REMARKS
937 – C 320	VW4 – 2027 – 104		1	CAPACITOR, 0.1UF, 25V コンデンサ	
C 321	VW4 – 2027 – 104		1	CAPACITOR, 0.1UF, 25V コンデンサ	
C 322	VW4 – 2027 – 104		1	CAPACITOR, 0.1UF, 25V コンデンサ	
C 323	VW4 – 2027 – 104		1	CAPACITOR, 0.1UF, 25V コンデンサ	
C 324	VW4 – 2027 – 104		1	CAPACITOR, 0.1UF, 25V コンデンサ	
C 325	VW4 – 2027 – 104		1	CAPACITOR, 0.1UF, 25V コンデンサ	
C 326	VW4 – 2027 – 104		1	CAPACITOR, 0.1UF, 25V コンデンサ	
C 327	VW4 – 2027 – 104		1	CAPACITOR, 0.1UF, 25V コンデンサ	
C 328	VW4 – 2027 – 104		1	CAPACITOR, 0.1UF, 25V コンデンサ	
C 329	VW4 – 2027 – 104		1	CAPACITOR, 0.1UF, 25V コンデンサ	
C 330	VW4 – 2027 – 104		1	CAPACITOR, 0.1UF, 25V コンデンサ	
C 331	VW4 – 2027 – 104		1	CAPACITOR, 0.1UF, 25V コンデンサ	
C 332	VW4 – 2027 – 104		1	CAPACITOR, 0.1UF, 25V コンデンサ	
C 333	VW4 – 2027 – 104		1	CAPACITOR, 0.1UF, 25V コンデンサ	
C 334	VW4 – 2027 – 104		1	CAPACITOR, 0.1UF, 25V コンデンサ	
C 335	VW4 – 2027 – 104		1	CAPACITOR, 0.1UF, 25V コンデンサ	
C 336	VW4 – 2027 – 104		1	CAPACITOR, 0.1UF, 25V コンデンサ	
C 337	VW4 – 2027 – 104		1	CAPACITOR, 0.1UF, 25V コンデンサ	
C 338	VW4 – 2027 – 104		1	CAPACITOR, 0.1UF, 25V コンデンサ	
C 339	VW4 – 2027 – 104		1	CAPACITOR, 0.1UF, 25V コンデンサ	
C 340	VW4 – 2027 – 104		1	CAPACITOR, 0.1UF, 25V コンデンサ	
C 341	VW4 – 2027 – 104		1	CAPACITOR, 0.1UF, 25V コンデンサ	
C 342	VW4 – 2027 – 104		1	CAPACITOR, 0.1UF, 25V コンデンサ	
C 343	VW4 – 2027 – 104		1	CAPACITOR, 0.1UF, 25V コンデンサ	
C 344	VW4 – 2027 – 104		1	CAPACITOR, 0.1UF, 25V コンデンサ	
C 345	VW4 – 2027 – 104		1	CAPACITOR, 0.1UF, 25V コンデンサ	
C 346	VW4 – 2027 – 104		1	CAPACITOR, 0.1UF, 25V コンデンサ	
C 347	VW4 – 2027 – 104		1	CAPACITOR, 0.1UF, 25V コンデンサ	
C 348	VW4 – 2027 – 104		1	CAPACITOR, 0.1UF, 25V コンデンサ	
C 349	VW4 – 2027 – 104		1	CAPACITOR, 0.1UF, 25V コンデンサ	

COPYRIGHT © 1997 CANON INC.

FIGURE & KEY NO.		PART NUMBER	RANK	Q'TY	DESCRIPTION	SERIAL NUMBER / REMARKS
937 –	C 350	VW4 – 2027 – 104		1	CAPACITOR, 0.1UF, 25V コンデンサ	
	C 351	VW4 – 2027 – 104		1	CAPACITOR, 0.1UF, 25V コンデンサ	
	C 352	VW4 – 2027 – 104		1	CAPACITOR, 0.1UF, 25V コンデンサ	
	C 353	VW4 – 2027 – 104		1	CAPACITOR, 0.1UF, 25V コンデンサ	
	C 354	VW4 – 2027 – 104		1	CAPACITOR, 0.1UF, 25V コンデンサ	
	C 355	VW4 – 2027 – 104		1	CAPACITOR, 0.1UF, 25V コンデンサ	
	C 356	VW4 – 2027 – 104		1	CAPACITOR, 0.1UF, 25V コンデンサ	
	C 357	VW4 – 2027 – 104		1	CAPACITOR, 0.1UF, 25V コンデンサ	
	C 358	VW4 – 2027 – 104		1	CAPACITOR, 0.1UF, 25V コンデンサ	
	C 359	VW4 – 2027 – 104		1	CAPACITOR, 0.1UF, 25V コンデンサ	
	C 360	VW4 – 2027 – 104		1	CAPACITOR, 0.1UF, 25V コンデンサ	
	C 361	VW4 – 2027 – 104		1	CAPACITOR, 0.1UF, 25V コンデンサ	
	C 362	VW4 – 2027 – 104		1	CAPACITOR, 0.1UF, 25V コンデンサ	
	C 363	VW4 – 2027 – 104		1	CAPACITOR, 0.1UF, 25V コンデンサ	
	C 364	VW4 – 2027 – 104		1	CAPACITOR, 0.1UF, 25V コンデンサ	
	C 365	VW4 – 2027 – 104		1	CAPACITOR, 0.1UF, 25V コンデンサ	
	C 366	VW4 – 2027 – 104		1	CAPACITOR, 0.1UF, 25V コンデンサ	
	C 367	VW4 – 2027 – 104		1	CAPACITOR, 0.1UF, 25V コンデンサ	
	C 368	VW4 – 2027 – 104		1	CAPACITOR, 0.1UF, 25V コンデンサ	
	C 369	VW4 – 2027 – 104		1	CAPACITOR, 0.1UF, 25V コンデンサ	
	C 370	VW4 – 2027 – 104		1	CAPACITOR, 0.1UF, 25V コンデンサ	
	CP 201	FH9 – 0186 – 000		1	PIN, CHECK チェック ピン	
	CP 203	VS1 – 5706 – 009		1	PIN ASSEMBLY, 9P ピン アセンブリ	
	CP 204	VS1 – 5706 – 009		1	PIN ASSEMBLY, 9P ピン アセンブリ	
	CP 205	FH9 – 0186 – 000		1	PIN, CHECK チェック ピン	
	CP 207	VS1 – 5706 – 009		1	PIN ASSEMBLY, 9P ピン アセンブリ	
	CP 208	VS1 – 5706 – 009		1	PIN ASSEMBLY, 9P ピン アセンブリ	
	CP 209	VS1 – 5706 – 009		1	PIN ASSEMBLY, 9P ピン アセンブリ	
	CP 218	VS1 – 5706 – 011		1	PIN ASSEMBLY, 11P ピン アセンブリ	
	CP 221	VS1 – 5706 – 011		1	PIN ASSEMBLY, 11P ピン アセンブリ	

COPYRIGHT © 1997 CANON INC.

FIGURE & KEY NO.		PART NUMBER	RANK	Q'TY	DESCRIPTION	SERIAL NUMBER / REMARKS
937 –	CP 222	VS1 – 5706 – 011		1	PIN ASSEMBLY, 11P ピン アセンブリ	
	CP 223	VS1 – 5706 – 009		1	PIN ASSEMBLY, 9P ピン アセンブリ	
	CP 224	VS1 – 5706 – 009		1	PIN ASSEMBLY, 9P ピン アセンブリ	
	CP 225	VS1 – 5706 – 009		1	PIN ASSEMBLY, 9P ピン アセンブリ	
	CP 226	VS1 – 5706 – 009		1	PIN ASSEMBLY, 9P ピン アセンブリ	
	CP 227	VS1 – 5706 – 009		1	PIN ASSEMBLY, 9P ピン アセンブリ	
	CP 228	VS1 – 5706 – 009		1	PIN ASSEMBLY, 9P ピン アセンブリ	
	CP 229	VS1 – 5706 – 011		1	PIN ASSEMBLY, 11P ピン アセンブリ	
	CP 230	VS1 – 5706 – 009		1	PIN ASSEMBLY, 9P ピン アセンブリ	
	CP 231	VS1 – 5706 – 009		1	PIN ASSEMBLY, 9P ピン アセンブリ	
	CP 232	VS1 – 5706 – 009		1	PIN ASSEMBLY, 9P ピン アセンブリ	
	CP 233	VS1 – 5706 – 009		1	PIN ASSEMBLY, 9P ピン アセンブリ	
	CP 234	VS1 – 5706 – 009		1	PIN ASSEMBLY, 9P ピン アセンブリ	
	CP 236	VS1 – 5706 – 009		1	PIN ASSEMBLY, 9P ピン アセンブリ	
	CP 237	VS1 – 5706 – 009		1	PIN ASSEMBLY, 9P ピン アセンブリ	
	CP 240	VS1 – 5706 – 011		1	PIN ASSEMBLY, 11P ピン アセンブリ	
	CP 241	VS1 – 5706 – 012		1	PIN ASSEMBLY, 12P ピン アセンブリ	
	CP 242	VS1 – 5706 – 009		1	PIN ASSEMBLY, 9P ピン アセンブリ	
	CP 243	VS1 – 5706 – 011		1	PIN ASSEMBLY, 11P ピン アセンブリ	
	CP 244	VS1 – 5706 – 012		1	PIN ASSEMBLY, 12P ピン アセンブリ	
	CP 246	VS1 – 5706 – 009		1	PIN ASSEMBLY, 9P ピン アセンブリ	
	CP 247	VS1 – 5706 – 009		1	PIN ASSEMBLY, 9P ピン アセンブリ	
	CP 248	VS1 – 5706 – 009		1	PIN ASSEMBLY, 9P ピン アセンブリ	
	CP 249	VS1 – 5706 – 009		1	PIN ASSEMBLY, 9P ピン アセンブリ	
	CP 250	VS1 – 5706 – 011		1	PIN ASSEMBLY, 11P ピン アセンブリ	
	CP 251	VS1 – 5706 – 012		1	PIN ASSEMBLY, 12P ピン アセンブリ	
	CP 252	VS1 – 5706 – 011		1	PIN ASSEMBLY, 11P ピン アセンブリ	
	CP 253	VS1 – 5706 – 012		1	PIN ASSEMBLY, 12P ピン アセンブリ	
	CP 254	VS1 – 5706 – 009		1	PIN ASSEMBLY, 9P ピン アセンブリ	
	CP 263	VS1 – 5706 – 012		1	PIN ASSEMBLY, 12P ピン アセンブリ	

FIGURE & KEY NO.	PART NUMBER	RANK	Q'TY	DESCRIPTION	SERIAL NUMBER / REMARKS
937 – CP 265	VS1 – 5706 – 012		1	PIN ASSEMBLY, 12P ピン アセンブリ	
CP 266	VS1 – 5706 – 012		1	PIN ASSEMBLY, 12P ピン アセンブリ	
CP 267	FH9 – 0186 – 000		1	PIN, CHECK チェック ピン	
CP 268	VS1 – 5706 – 009		1	PIN ASSEMBLY, 9P ピン アセンブリ	
CP 269	VS1 – 5706 – 009		1	PIN ASSEMBLY, 9P ピン アセンブリ	
CP 270	VS1 – 5706 – 009		1	PIN ASSEMBLY, 9P ピン アセンブリ	
CP 271	VS1 – 5706 – 012		1	PIN ASSEMBLY, 12P ピン アセンブリ	
CP 272	VS1 – 5706 – 012		1	PIN ASSEMBLY, 12P ピン アセンブリ	
CP 273	VS1 – 5706 – 009		1	PIN ASSEMBLY, 9P ピン アセンブリ	
CP 274	VS1 – 5706 – 016		1	PIN ASSEMBLY, 16P ピン アセンブリ	
CP 279	VS1 – 5706 – 009		1	PIN ASSEMBLY, 9P ピン アセンブリ	
CP 280	VS1 – 5706 – 012		1	PIN ASSEMBLY, 12P ピン アセンブリ	
CP 281	VS1 – 5706 – 012		1	PIN ASSEMBLY, 12P ピン アセンブリ	
CP 282	VS1 – 5706 – 009		1	PIN ASSEMBLY, 9P ピン アセンブリ	
CP 283	VS1 – 5706 – 012		1	PIN ASSEMBLY, 12P ピン アセンブリ	
CP 290	FH9 – 0186 – 000		1	PIN, CHECK チェック ピン	
J 201	VS1 – 1146 – 080		1	CONNECTOR, 80P コネクタ	
J 202	VS1 – 5677 – 080		1	CONNECTOR, 80P, MALE コネクタ (オス)	
J 203	VS1 – 5677 – 100		1	CONNECTOR, 100P, MALE コネクタ (オス)	
J 204	VS1 – 5616 – 006		1	CONNECTOR, 6P, MALE コネクタ (オス)	
J 205	WS1 – 5316 – 000		1	CONNECTOR, 120P, FEMALE コネクタ (メス)	
J 206	WS1 – 5316 – 000		1	CONNECTOR, 120P, FEMALE コネクタ (メス)	
LED 201	WG1 – 0373 – 000		1	LED, SEL2110R LED	
Q 201	FH4 – 5519 – 000		1	IC, JSC38KG517A109, GATE ARRAY ゲート アレイ	
Q 202	FH4 – 5540 – 000		1	IC, TC160G16AF – 1035,GATE ARRAY ゲート アレイ	
Q 203	FH4 – 5489 – 000		1	IC, M65022FP, GATE ARRAY ゲート アレイ	
Q 204	FH4 – 5770 – 000		1	IC, HG51B189FD, ゲート アレイ	
Q 205	FH4 – 5463 – 000		1	IC, M66345FP, GATE ARRAY ゲート アレイ	
Q 206	FH4 – 5463 – 000		1	IC, M66345FP, GATE ARRAY ゲート アレイ	
Q 207	FH4 – 5463 – 000		1	IC, M66345FP, GATE ARRAY ゲート アレイ	

 COPYRIGHT © 1997 CANON INC.

FIGURE & KEY NO.		PART NUMBER	RANK	Q'TY	DESCRIPTION	SERIAL NUMBER / REMARKS
937 –	Q 208	FH4 – 5654 – 000		1	IC, MB622E43U, GATE ARRAY ゲートアレイ	
	Q 209	WA3 – 7253 – 000		1	IC, UPD42280GU – 30, S – RAM S – RAM	
	Q 210	WA3 – 6631 – 000		1	IC, M66251AFP, RAM RAM	
	Q 211	WA3 – 7661 – 000		1	IC, MSM5256CFP – 70LL, S – RAM S – RAM	
	Q 212	FH4 – 5772 – 000		1	IC, HG51BS192FB, GATE ARRAY ゲートアレイ	
	Q 213	FH4 – 5668 – 000		1	IC, MBCG31104 – 2137, GATE ARRAY ゲートアレイ	
	Q 214	WA3 – 7661 – 000		1	IC, MSM5256CFP – 70LL, S – RAM S – RAM	
	Q 215	WA3 – 7253 – 000		1	IC, UPD42280GU – 30, S – RAM S – RAM	
	Q 216	FH4 – 5701 – 000		1	IC, MBCG24243 – 4186, GATE ARRAY ゲートアレイ	
	Q 217	WA3 – 6631 – 000		1	IC, M66251AFP, RAM RAM	
	Q 218	WA3 – 6982 – 000		1	IC, UPD485506G – 35 – 1JF, RAM ラインバッファ	
	Q 219	WA3 – 7261 – 000		1	IC, M66250FP, RAM RAM	
	Q 220	FH4 – 5772 – 000		1	IC, HG51BS192FB, GATE ARRAY ゲートアレイ	
	Q 221	FH4 – 5772 – 000		1	IC, HG51BS192FB, GATE ARRAY ゲートアレイ	
	Q 222	FH4 – 5772 – 000		1	IC, HG51BS192FB, GATE ARRAY ゲートアレイ	
	Q 223	FH4 – 5772 – 000		1	IC, HG51BS192FB, GATE ARRAY ゲートアレイ	
	Q 224	FH4 – 5653 – 000		1	IC, HG62G019R32F, GATE ARRAY ゲートアレイ	
	Q 225	FH4 – 5772 – 000		1	IC, HG51BS192FB, GATE ARRAY ゲートアレイ	
	Q 226	WA3 – 6631 – 000		1	IC, M66251AFP, RAM RAM	
	Q 227	WA3 – 6982 – 000		1	IC, UPD485506G – 35 – 1JF, RAM ラインバッファ	
	Q 228	WA3 – 7253 – 000		1	IC, UPD42280GU – 30, S – RAM S – RAM	
	Q 229	FH4 – 5772 – 000		1	IC, HG51BS192FB, GATE ARRAY ゲートアレイ	
	Q 230	WA3 – 6982 – 000		1	IC, UPD485506G – 35 – 1JF, RAM ラインバッファ	
	Q 231	WA3 – 7261 – 000		1	IC, M66250FP, RAM RAM	
	Q 232	WA3 – 7253 – 000		1	IC, UPD42280GU – 30, S – RAM S – RAM	
	Q 233	FH4 – 5698 – 000		1	IC, UPD93119GH – 3EU, GATE ARRAY ゲートアレイ	
	Q 234	WA3 – 7253 – 000		1	IC, UPD42280GU – 30, S – RAM S – RAM	
	Q 235	WA3 – 7253 – 000		1	IC, UPD42280GU – 30, S – RAM S – RAM	
	Q 236	WA3 – 7253 – 000		1	IC, UPD42280GU – 30, S – RAM S – RAM	
	Q 237	FH4 – 5547 – 000		1	IC, MBCE31651 – 030, GATE ARRAY ゲートアレイ	

FIGURE & KEY NO.		PART NUMBER	RANK	Q'TY	DESCRIPTION	SERIAL NUMBER / REMARKS
937 –	Q 238	FH4 – 5701 – 000		1	IC, MBCG24243 – 4186, GATE ARRAY ゲート アレイ	
	Q 239	WA3 – 6982 – 000		1	IC, UPD485506G – 35 – 1JF, RAM ライン バッファ	
	Q 240	WA3 – 8221 – 000		1	IC, MSM514222B – 30JS, FIFO IC, FIFO	
	Q 241	FH4 – 5772 – 000		1	IC, HG51BS192FB, GATE ARRAY ゲート アレイ	
	Q 242	FH4 – 5772 – 000		1	IC, HG51BS192FB, GATE ARRAY ゲート アレイ	
	Q 243	FH4 – 5772 – 000		1	IC, HG51BS192FB, GATE ARRAY ゲート アレイ	
	Q 244	FH4 – 5772 – 000		1	IC, HG51BS192FB, GATE ARRAY ゲート アレイ	
	Q 245	WA3 – 8108 – 000		1	IC, HM530281RTT – 25, FIFO FIFO	
	Q 246	WA3 – 7261 – 000		1	IC, M66250FP, RAM RAM	
	Q 247	WA3 – 6362 – 000		1	IC, M66253FP, D – RAM D – RAM	
	Q 248	WA3 – 8221 – 000		1	IC, MSM514222B – 30JS, FIFO IC, FIFO	
	Q 249	WA3 – 6982 – 000		1	IC, UPD485506G – 35 – 1JF, RAM ライン バッファ	
	Q 250	WA3 – 6362 – 000		1	IC, M66253FP, D – RAM D – RAM	
	Q 251	WA3 – 6982 – 000		1	IC, UPD485506G – 35 – 1JF, RAM ライン バッファ	
	Q 252	WA3 – 6982 – 000		1	IC, UPD485506G – 35 – 1JF, RAM ライン バッファ	
	Q 253	WA3 – 6982 – 000		1	IC, UPD485506G – 35 – 1JF, RAM ライン バッファ	
	Q 254	WA3 – 6982 – 000		1	IC, UPD485506G – 35 – 1JF, RAM ライン バッファ	
	Q 255	WA3 – 6631 – 000		1	IC, M66251AFP, RAM RAM	
	Q 256	WA3 – 6982 – 000		1	IC, UPD485506G – 35 – 1JF, RAM ライン バッファ	
	Q 257	WA3 – 6362 – 000		1	IC, M66253FP, D – RAM D – RAM	
	Q 258	WA3 – 6982 – 000		1	IC, UPD485506G – 35 – 1JF, RAM ライン バッファ	
	Q 259	WA3 – 6631 – 000		1	IC, M66251AFP, RAM RAM	
	Q 260	FH4 – 5531 – 000		1	IC,TC14L100RF – 2408,GATE ARRAY ゲート アレイ	
	Q 261	FH4 – 5532 – 000		1	IC,TC160G70AF – 0070,GATE ARRAY ゲート アレイ	
	Q 262	FH4 – 5530 – 000		1	IC,TC14L120AF – 3409,GATE ARRAY ゲート アレイ	
	Q 263	WA3 – 6982 – 000		1	IC, UPD485506G – 35 – 1JF, RAM ライン バッファ	
	Q 264	WA3 – 6362 – 000		1	IC, M66253FP, D – RAM D – RAM	
	Q 265	WA3 – 6362 – 000		1	IC, M66253FP, D – RAM D – RAM	
	Q 266	WA3 – 6982 – 000		1	IC, UPD485506G – 35 – 1JF, RAM ライン バッファ	
	Q 267	WA3 – 6631 – 000		1	IC, M66251AFP, RAM RAM	

COPYRIGHT © 1997 CANON INC.

FIGURE & KEY NO.	PART NUMBER	RANK	Q'TY	DESCRIPTION	SERIAL NUMBER / REMARKS
937 – Q 268	WA3 – 6982 – 000		1	IC, UPD485506G – 35 – 1JF, RAM ライン バッファ	
Q 269	WA3 – 6982 – 000		1	IC, UPD485506G – 35 – 1JF, RAM ライン バッファ	
Q 270	WA3 – 6982 – 000		1	IC, UPD485506G – 35 – 1JF, RAM ライン バッファ	
Q 271	FH4 – 5699 – 000		1	IC, MBCG24243 – 4188, GATE ARRAY ゲートアレイ	
Q 272	WA3 – 6982 – 000		1	IC, UPD485506G – 35 – 1JF, RAM ライン バッファ	
Q 273	WA3 – 8663 – 000		1	IC, MCM6206BAEJ25, S – RAM S – RAM	
Q 274	WA3 – 6982 – 000		1	IC, UPD485506G – 35 – 1JF, RAM ライン バッファ	
Q 275	WA3 – 6982 – 000		1	IC, UPD485506G – 35 – 1JF, RAM ライン バッファ	
Q 276	FH4 – 5636 – 000		1	IC, VC5770 – 0001, GATE ARRAY ゲートアレイ	
Q 277	FH4 – 5216 – 000		1	IC, MB622126U, GATE ARRAY ゲートアレイ	
Q 278	FH4 – 5528 – 000		1	IC, MBCG31553 – 2106, GATE ARRAY ゲートアレイ	
Q 279	FH4 – 5648 – 000		1	IC, TC14L060AF – 1018,GATE ARRAY ゲートアレイ	
Q 280	WA3 – 8663 – 000		1	IC, MCM6206BAEJ25, S – RAM S – RAM	
Q 281	WA3 – 6982 – 000		1	IC, UPD485506G – 35 – 1JF, RAM ライン バッファ	
Q 282	WA3 – 6631 – 000		1	IC, M66251AFP, RAM RAM	
Q 283	WA3 – 6631 – 000		1	IC, M66251AFP, RAM RAM	
Q 284	FH4 – 5648 – 000		1	IC, TC14L060AF – 1018,GATE ARRAY ゲートアレイ	
Q 285	WA3 – 6982 – 000		1	IC, UPD485506G – 35 – 1JF, RAM ライン バッファ	
Q 286	WA3 – 6982 – 000		1	IC, UPD485506G – 35 – 1JF, RAM ライン バッファ	
Q 287	WA3 – 4026 – 000		1	IC, 74F240SJ, TTL TTL IC	
Q 288	WA3 – 4035 – 000		1	IC, 74F244SJ, FAST IC	
Q 289	WA3 – 4023 – 000		1	IC, SN74LS08NS, TTL TTL IC	
Q 290	WA3 – 3919 – 000		1	IC, SN74LS74ANS, TTL TTL IC	
Q 291	WA3 – 2635 – 000		1	IC, SN74LS244NS, TTL TTL IC	
Q 292	WA3 – 5179 – 000		1	IC, TC74HC32AF, HC – MOS HC – MOS	
Q 293	WA3 – 3386 – 000		1	IC, SN74LS245NS, TTL TTL IC	
Q 294	WA3 – 2635 – 000		1	IC, SN74LS244NS, TTL TTL IC	
Q 295	WA3 – 3386 – 000		1	IC, SN74LS245NS, TTL TTL IC	
Q 296	WA3 – 2635 – 000		1	IC, SN74LS244NS, TTL TTL IC	
Q 297	WA3 – 2635 – 000		1	IC, SN74LS244NS, TTL TTL IC	

COPYRIGHT © 1997 CANON INC.

FIGURE & KEY NO.	PART NUMBER	RANK	Q'TY	DESCRIPTION	SERIAL NUMBER / REMARKS
937 – Q 298	WA3 – 2635 – 000		1	IC, SN74LS244NS, TTL TTL IC	
Q 299	WA3 – 3838 – 000		1	IC, SN74LS374NS, TTL TTL IC	
Q 300	WA3 – 3838 – 000		1	IC, SN74LS374NS, TTL TTL IC	
Q 301	WA3 – 5163 – 000		1	IC, TC74HC244AF, C – MOS C – MOS	
Q 302	WA3 – 5163 – 000		1	IC, TC74HC244AF, C – MOS C – MOS	
Q 303	WA3 – 5163 – 000		1	IC, TC74HC244AF, C – MOS C – MOS	
Q 304	WA3 – 5163 – 000		1	IC, TC74HC244AF, C – MOS C – MOS	
Q 305	WA3 – 5163 – 000		1	IC, TC74HC244AF, C – MOS C – MOS	
Q 306	WA3 – 5163 – 000		1	IC, TC74HC244AF, C – MOS C – MOS	
Q 307	WA3 – 5163 – 000		1	IC, TC74HC244AF, C – MOS C – MOS	
Q 308	WA3 – 2635 – 000		1	IC, SN74LS244NS, TTL TTL IC	
Q 309	WA3 – 3386 – 000		1	IC, SN74LS245NS, TTL TTL IC	
Q 310	WA3 – 2635 – 000		1	IC, SN74LS244NS, TTL TTL IC	
Q 311	WA3 – 2635 – 000		1	IC, SN74LS244NS, TTL TTL IC	
Q 312	WA3 – 2635 – 000		1	IC, SN74LS244NS, TTL TTL IC	
Q 313	WA3 – 2635 – 000		1	IC, SN74LS244NS, TTL TTL IC	
Q 314	WA3 – 2635 – 000		1	IC, SN74LS244NS, TTL TTL IC	
Q 315	WA3 – 3838 – 000		1	IC, SN74LS374NS, TTL TTL IC	
Q 316	WA3 – 5163 – 000		1	IC, TC74HC244AF, C – MOS C – MOS	
Q 317	WA3 – 2635 – 000		1	IC, SN74LS244NS, TTL TTL IC	
Q 318	WA3 – 6992 – 000		1	IC, TC74HC240AF, C – MOS C – MOS	
Q 319	WA3 – 6992 – 000		1	IC, TC74HC240AF, C – MOS C – MOS	
Q 320	WA3 – 6992 – 000		1	IC, TC74HC240AF, C – MOS C – MOS	
Q 321	WA3 – 5163 – 000		1	IC, TC74HC244AF, C – MOS C – MOS	
Q 322	WA3 – 5163 – 000		1	IC, TC74HC244AF, C – MOS C – MOS	
Q 323	WA3 – 3386 – 000		1	IC, SN74LS245NS, TTL TTL IC	
Q 324	WA3 – 3386 – 000		1	IC, SN74LS245NS, TTL TTL IC	
Q 325	WA3 – 3386 – 000		1	IC, SN74LS245NS, TTL TTL IC	
Q 326	WA3 – 2635 – 000		1	IC, SN74LS244NS, TTL TTL IC	
Q 327	WA4 – 6312 – 000		1	IC, M5M34050FP,DRIVER/RECEIVER ドライバ/レシーバ	

COPYRIGHT © 1997 CANON INC.

FIGURE & KEY NO.	PART NUMBER	RANK	Q'TY	DESCRIPTION	SERIAL NUMBER / REMARKS
937 – Q 328	WA3 – 2635 – 000		1	IC, SN74LS244NS, TTL TTL IC	
Q 329	WA3 – 3324 – 000		1	IC, SN74LS240NS, TTL TTL IC	
Q 330	WA3 – 3386 – 000		1	IC, SN74LS245NS, TTL TTL IC	
Q 331	WA3 – 4101 – 000		1	IC, 74F153SJ, TTL TTL IC	
Q 332	WA3 – 5163 – 000		1	IC, TC74HC244AF, C – MOS C – MOS	
Q 333	WA3 – 5163 – 000		1	IC, TC74HC244AF, C – MOS C – MOS	
Q 334	WA3 – 5163 – 000		1	IC, TC74HC244AF, C – MOS C – MOS	
Q 335	WA3 – 5163 – 000		1	IC, TC74HC244AF, C – MOS C – MOS	
Q 336	WA3 – 6362 – 000		1	IC, M66253FP, D – RAM D – RAM	
Q 337	WA3 – 6982 – 000		1	IC, UPD485506G – 35 – 1JF, RAM ライン バッファ	
Q 338	WA3 – 6362 – 000		1	IC, M66253FP, D – RAM D – RAM	
Q 339	WA3 – 5038 – 000		1	IC, TC74HC374AF, HC – MOS HC – MOS	
Q 340	WA3 – 4098 – 000		1	IC, SN74LS157NS, TTL TTL IC	
Q 341	WA3 – 2635 – 000		1	IC, SN74LS244NS, TTL TTL IC	
Q 342	WA3 – 5163 – 000		1	IC, TC74HC244AF, C – MOS C – MOS	
Q 343	WA3 – 5162 – 000		1	IC, TC74HC157AF IC	
Q 344	WA3 – 4035 – 000		1	IC, 74F244SJ, FAST IC	
Q 345	WA3 – 5163 – 000		1	IC, TC74HC244AF, C – MOS C – MOS	
Q 346	WA3 – 3838 – 000		1	IC, SN74LS374NS, TTL TTL IC	
Q 347	WA3 – 3838 – 000		1	IC, SN74LS374NS, TTL TTL IC	
Q 348	WA3 – 3838 – 000		1	IC, SN74LS374NS, TTL TTL IC	
Q 349	WA3 – 3838 – 000		1	IC, SN74LS374NS, TTL TTL IC	
Q 350	WA3 – 2635 – 000		1	IC, SN74LS244NS, TTL TTL IC	
Q 351	WA3 – 3919 – 000		1	IC, SN74LS74ANS, TTL TTL IC	
Q 352	WA3 – 4275 – 000		1	IC, 74F157ASJ, TTL TTL IC	
Q 353	WA3 – 5163 – 000		1	IC, TC74HC244AF, C – MOS C – MOS	
Q 354	WA3 – 5163 – 000		1	IC, TC74HC244AF, C – MOS C – MOS	
Q 355	WA3 – 5163 – 000		1	IC, TC74HC244AF, C – MOS C – MOS	
Q 356	WA3 – 5163 – 000		1	IC, TC74HC244AF, C – MOS C – MOS	
Q 357	WA3 – 5163 – 000		1	IC, TC74HC244AF, C – MOS C – MOS	

COPYRIGHT © 1997 CANON INC.

FIGURE & KEY NO.	PART NUMBER	RANK	Q'TY	DESCRIPTION	SERIAL NUMBER / REMARKS
937 – Q 358	WA3 – 5163 – 000		1	IC, TC74HC244AF, C – MOS C – MOS	
Q 359	WA3 – 5163 – 000		1	IC, TC74HC244AF, C – MOS C – MOS	
Q 360	WA3 – 5163 – 000		1	IC, TC74HC244AF, C – MOS C – MOS	
Q 361	WA3 – 5163 – 000		1	IC, TC74HC244AF, C – MOS C – MOS	
Q 362	WA3 – 5163 – 000		1	IC, TC74HC244AF, C – MOS C – MOS	
Q 363	WA3 – 5163 – 000		1	IC, TC74HC244AF, C – MOS C – MOS	
Q 364	WA3 – 2635 – 000		1	IC, SN74LS244NS, TTL TTL IC	
Q 365	WA3 – 2635 – 000		1	IC, SN74LS244NS, TTL TTL IC	
Q 366	WA3 – 5163 – 000		1	IC, TC74HC244AF, C – MOS C – MOS	
Q 367	WA3 – 4275 – 000		1	IC, 74F157ASJ, TTL TTL IC	
Q 369	WA3 – 6992 – 000		1	IC, TC74HC240AF, C – MOS C – MOS	
Q 370	WA3 – 5162 – 000		1	IC, TC74HC157AF IC	
Q 371	WA3 – 8396 – 000		1	IC, SN74LS32M, TTL TTL IC	
Q 372	WA3 – 5163 – 000		1	IC, TC74HC244AF, C – MOS C – MOS	
R 201	VV1 – 7118 – 471		1	RESISTOR, 470 OHM, 1/10W テイコウ	
R 202	VV1 – 7118 – 331		1	RESISTOR, 330 OHM, 1/10W テイコウ	
R 203	VV1 – 7118 – 471		1	RESISTOR, 470 OHM, 1/10W テイコウ	
R 204	VV1 – 7118 – 331		1	RESISTOR, 330 OHM, 1/10W テイコウ	
R 205	VV1 – 7118 – 331		1	RESISTOR, 330 OHM, 1/10W テイコウ	
R 206	VV1 – 7118 – 471		1	RESISTOR, 470 OHM, 1/10W テイコウ	
R 207	VV1 – 7118 – 331		1	RESISTOR, 330 OHM, 1/10W テイコウ	
R 208	VV1 – 7118 – 471		1	RESISTOR, 470 OHM, 1/10W テイコウ	
R 209	VV1 – 7118 – 103		1	RESISTOR, 10KOHM, 1/10W テイコウ	
R 210	VV1 – 7118 – 103		1	RESISTOR, 10KOHM, 1/10W テイコウ	
R 211	VV1 – 7118 – 103		1	RESISTOR, 10KOHM, 1/10W テイコウ	
R 212	VV1 – 7118 – 103		1	RESISTOR, 10KOHM, 1/10W テイコウ	
R 213	VV1 – 7118 – 103		1	RESISTOR, 10KOHM, 1/10W テイコウ	
R 214	VV1 – 7118 – 103		1	RESISTOR, 10KOHM, 1/10W テイコウ	
R 215	VV1 – 7118 – 103		1	RESISTOR, 10KOHM, 1/10W テイコウ	
R 216	VV1 – 7118 – 103		1	RESISTOR, 10KOHM, 1/10W テイコウ	

COPYRIGHT © 1997 CANON INC.

FIGURE & KEY NO.		PART NUMBER	RANK	Q'TY	DESCRIPTION	SERIAL NUMBER / REMARKS
937 –	R 217	VV1 – 7118 – 331		1	RESISTOR, 330 OHM, 1/10W テイコウ	
	R 218	VV1 – 7118 – 471		1	RESISTOR, 470 OHM, 1/10W テイコウ	
	R 219	VV1 – 7118 – 471		1	RESISTOR, 470 OHM, 1/10W テイコウ	
	R 220	VV1 – 7118 – 331		1	RESISTOR, 330 OHM, 1/10W テイコウ	
	R 221	VV1 – 7118 – 331		1	RESISTOR, 330 OHM, 1/10W テイコウ	
	R 222	VV1 – 7118 – 471		1	RESISTOR, 470 OHM, 1/10W テイコウ	
	R 223	VV1 – 7118 – 331		1	RESISTOR, 330 OHM, 1/10W テイコウ	
	R 224	VV1 – 7118 – 471		1	RESISTOR, 470 OHM, 1/10W テイコウ	
	R 225	VV1 – 7118 – 103		1	RESISTOR, 10KOHM, 1/10W テイコウ	
	R 226	VV1 – 7118 – 103		1	RESISTOR, 10KOHM, 1/10W テイコウ	
	R 227	VV1 – 7118 – 103		1	RESISTOR, 10KOHM, 1/10W テイコウ	
	R 228	VV1 – 7118 – 103		1	RESISTOR, 10KOHM, 1/10W テイコウ	
	R 229	VV1 – 7118 – 103		1	RESISTOR, 10KOHM, 1/10W テイコウ	
	R 230	VV1 – 7118 – 103		1	RESISTOR, 10KOHM, 1/10W テイコウ	
	R 231	VV1 – 7118 – 103		1	RESISTOR, 10KOHM, 1/10W テイコウ	
	R 232	VV1 – 7118 – 103		1	RESISTOR, 10KOHM, 1/10W テイコウ	
	R 233	VV1 – 7118 – 103		1	RESISTOR, 10KOHM, 1/10W テイコウ	
	R 234	VV1 – 7118 – 103		1	RESISTOR, 10KOHM, 1/10W テイコウ	
	R 235	VV1 – 7118 – 103		1	RESISTOR, 10KOHM, 1/10W テイコウ	
	R 236	VV1 – 7118 – 151		1	RESISTOR, 150 OHM, 1/10W テイコウ	
	R 237	VV1 – 7118 – 103		1	RESISTOR, 10KOHM, 1/10W テイコウ	
	R 238	VV1 – 7118 – 103		1	RESISTOR, 10KOHM, 1/10W テイコウ	
	R 239	VV1 – 7118 – 103		1	RESISTOR, 10KOHM, 1/10W テイコウ	
	R 240	VV1 – 7118 – 103		1	RESISTOR, 10KOHM, 1/10W テイコウ	
	R 241	VV1 – 7118 – 103		1	RESISTOR, 10KOHM, 1/10W テイコウ	
	R 242	VV1 – 7118 – 103		1	RESISTOR, 10KOHM, 1/10W テイコウ	
	R 243	VV1 – 7118 – 103		1	RESISTOR, 10KOHM, 1/10W テイコウ	
	R 244	VV1 – 7118 – 103		1	RESISTOR, 10KOHM, 1/10W テイコウ	
	R 245	VV1 – 7118 – 103		1	RESISTOR, 10KOHM, 1/10W テイコウ	
	R 246	VV1 – 7118 – 103		1	RESISTOR, 10KOHM, 1/10W テイコウ	

COPYRIGHT © 1997 CANON INC.

FIGURE & KEY NO.	PART NUMBER	RANK	Q'TY	DESCRIPTION	SERIAL NUMBER / REMARKS
937 – R 247	VV1 – 7118 – 103		1	RESISTOR, 10KOHM, 1/10W テイコウ	
R 248	VV1 – 7118 – 103		1	RESISTOR, 10KOHM, 1/10W テイコウ	
R 249	VV1 – 7118 – 103		1	RESISTOR, 10KOHM, 1/10W テイコウ	
R 250	VV1 – 7118 – 103		1	RESISTOR, 10KOHM, 1/10W テイコウ	
R 251	VV1 – 7118 – 103		1	RESISTOR, 10KOHM, 1/10W テイコウ	
R 252	VV1 – 7118 – 102		1	RESISTOR, 1KOHM, 1/10W テイコウ	
R 253	VV1 – 7118 – 152		1	RESISTOR, 1.5KOHM, 1/10W テイコウ	
R 254	VV1 – 7118 – 152		1	RESISTOR, 1.5KOHM, 1/10W テイコウ	
R 255	VV1 – 7118 – 102		1	RESISTOR, 1KOHM, 1/10W テイコウ	
R 256	VV1 – 7118 – 102		1	RESISTOR, 1KOHM, 1/10W テイコウ	
R 257	VV1 – 7118 – 152		1	RESISTOR, 1.5KOHM, 1/10W テイコウ	
R 258	VV1 – 7118 – 103		1	RESISTOR, 10KOHM, 1/10W テイコウ	
R 259	VV1 – 7118 – 103		1	RESISTOR, 10KOHM, 1/10W テイコウ	
R 260	VV1 – 7118 – 103		1	RESISTOR, 10KOHM, 1/10W テイコウ	
R 261	VV1 – 7118 – 103		1	RESISTOR, 10KOHM, 1/10W テイコウ	
R 262	VV1 – 7118 – 103		1	RESISTOR, 10KOHM, 1/10W テイコウ	
R 263	VV1 – 7118 – 103		1	RESISTOR, 10KOHM, 1/10W テイコウ	
R 264	VV1 – 7118 – 103		1	RESISTOR, 10KOHM, 1/10W テイコウ	
R 265	VV1 – 7118 – 103		1	RESISTOR, 10KOHM, 1/10W テイコウ	
R 266	VV1 – 7118 – 103		1	RESISTOR, 10KOHM, 1/10W テイコウ	
R 267	VV1 – 7118 – 103		1	RESISTOR, 10KOHM, 1/10W テイコウ	
R 268	VV1 – 7118 – 103		1	RESISTOR, 10KOHM, 1/10W テイコウ	
R 269	VV1 – 7118 – 103		1	RESISTOR, 10KOHM, 1/10W テイコウ	
R 270	VV1 – 7118 – 103		1	RESISTOR, 10KOHM, 1/10W テイコウ	
R 271	VV1 – 7118 – 103		1	RESISTOR, 10KOHM, 1/10W テイコウ	
R 272	VV1 – 7118 – 103		1	RESISTOR, 10KOHM, 1/10W テイコウ	
R 273	VV1 – 7118 – 103		1	RESISTOR, 10KOHM, 1/10W テイコウ	
R 274	VV1 – 7118 – 103		1	RESISTOR, 10KOHM, 1/10W テイコウ	
R 275	VV1 – 7118 – 103		1	RESISTOR, 10KOHM, 1/10W テイコウ	
R 276	VV1 – 7118 – 103		1	RESISTOR, 10KOHM, 1/10W テイコウ	

COPYRIGHT © 1997 CANON INC.

FIGURE & KEY NO.	PART NUMBER	RANK	Q'TY	DESCRIPTION	SERIAL NUMBER / REMARKS
937 – R 277	VV1 – 7118 – 103		1	RESISTOR, 10KOHM, 1/10W テイコウ	
R 278	VV1 – 7118 – 103		1	RESISTOR, 10KOHM, 1/10W テイコウ	
R 279	VV1 – 7118 – 103		1	RESISTOR, 10KOHM, 1/10W テイコウ	
R 280	VV1 – 7118 – 103		1	RESISTOR, 10KOHM, 1/10W テイコウ	
R 281	VV1 – 7118 – 103		1	RESISTOR, 10KOHM, 1/10W テイコウ	
R 282	VV1 – 7118 – 103		1	RESISTOR, 10KOHM, 1/10W テイコウ	
R 283	VV1 – 7118 – 103		1	RESISTOR, 10KOHM, 1/10W テイコウ	
R 284	VV1 – 7118 – 103		1	RESISTOR, 10KOHM, 1/10W テイコウ	
R 285	VV1 – 7118 – 103		1	RESISTOR, 10KOHM, 1/10W テイコウ	
R 286	VV1 – 7118 – 103		1	RESISTOR, 10KOHM, 1/10W テイコウ	
R 287	VV1 – 7118 – 103		1	RESISTOR, 10KOHM, 1/10W テイコウ	
R 288	VV1 – 7118 – 103		1	RESISTOR, 10KOHM, 1/10W テイコウ	
R 289	VV1 – 7118 – 103		1	RESISTOR, 10KOHM, 1/10W テイコウ	
R 290	VV1 – 7118 – 103		1	RESISTOR, 10KOHM, 1/10W テイコウ	
R 291	VV1 – 7118 – 103		1	RESISTOR, 10KOHM, 1/10W テイコウ	
R 292	VV1 – 7118 – 103		1	RESISTOR, 10KOHM, 1/10W テイコウ	
R 293	VV1 – 7118 – 103		1	RESISTOR, 10KOHM, 1/10W テイコウ	
R 294	VV1 – 7118 – 103		1	RESISTOR, 10KOHM, 1/10W テイコウ	
R 295	VV1 – 7118 – 103		1	RESISTOR, 10KOHM, 1/10W テイコウ	
R 296	VV1 – 7118 – 103		1	RESISTOR, 10KOHM, 1/10W テイコウ	
R 297	VV1 – 7118 – 103		1	RESISTOR, 10KOHM, 1/10W テイコウ	
R 298	VV1 – 7118 – 103		1	RESISTOR, 10KOHM, 1/10W テイコウ	
R 299	VV1 – 7118 – 103		1	RESISTOR, 10KOHM, 1/10W テイコウ	
R 300	VV1 – 7118 – 103		1	RESISTOR, 10KOHM, 1/10W テイコウ	
R 301	VV1 – 7118 – 103		1	RESISTOR, 10KOHM, 1/10W テイコウ	
R 302	VV1 – 7118 – 103		1	RESISTOR, 10KOHM, 1/10W テイコウ	
R 303	VV1 – 7118 – 103		1	RESISTOR, 10KOHM, 1/10W テイコウ	
R 304	VV1 – 7118 – 103		1	RESISTOR, 10KOHM, 1/10W テイコウ	
R 305	VV1 – 7118 – 103		1	RESISTOR, 10KOHM, 1/10W テイコウ	
R 306	VV1 – 7118 – 103		1	RESISTOR, 10KOHM, 1/10W テイコウ	

COPYRIGHT © 1997 CANON INC.

FIGURE & KEY NO.	PART NUMBER	RANK	Q'TY	DESCRIPTION	SERIAL NUMBER / REMARKS
937 – R 307	VV1 – 7118 – 103		1	RESISTOR, 10KOHM, 1/10W テイコウ	
R 308	VV1 – 7118 – 103		1	RESISTOR, 10KOHM, 1/10W テイコウ	
R 309	VV1 – 7118 – 103		1	RESISTOR, 10KOHM, 1/10W テイコウ	
R 310	VV1 – 7118 – 103		1	RESISTOR, 10KOHM, 1/10W テイコウ	
R 311	VV1 – 7118 – 103		1	RESISTOR, 10KOHM, 1/10W テイコウ	
R 312	VV1 – 7118 – 103		1	RESISTOR, 10KOHM, 1/10W テイコウ	
R 313	VV1 – 7118 – 103		1	RESISTOR, 10KOHM, 1/10W テイコウ	
R 314	VV1 – 7118 – 103		1	RESISTOR, 10KOHM, 1/10W テイコウ	
R 315	VV1 – 7118 – 103		1	RESISTOR, 10KOHM, 1/10W テイコウ	
R 316	VV1 – 7118 – 102		1	RESISTOR, 1KOHM, 1/10W テイコウ	
R 317	VV1 – 7118 – 102		1	RESISTOR, 1KOHM, 1/10W テイコウ	
R 318	VV1 – 7118 – 103		1	RESISTOR, 10KOHM, 1/10W テイコウ	
R 319	VV1 – 7118 – 103		1	RESISTOR, 10KOHM, 1/10W テイコウ	
R 320	VV1 – 7118 – 103		1	RESISTOR, 10KOHM, 1/10W テイコウ	
R 321	VV1 – 7118 – 471		1	RESISTOR, 470 OHM, 1/10W テイコウ	
R 322	VV1 – 7118 – 331		1	RESISTOR, 330 OHM, 1/10W テイコウ	
R 323	VV1 – 7118 – 471		1	RESISTOR, 470 OHM, 1/10W テイコウ	
R 324	VV1 – 7118 – 331		1	RESISTOR, 330 OHM, 1/10W テイコウ	
R 325	VV1 – 7118 – 471		1	RESISTOR, 470 OHM, 1/10W テイコウ	
R 326	VV1 – 7118 – 331		1	RESISTOR, 330 OHM, 1/10W テイコウ	
R 327	VV1 – 7118 – 331		1	RESISTOR, 330 OHM, 1/10W テイコウ	
R 328	VV1 – 7118 – 471		1	RESISTOR, 470 OHM, 1/10W テイコウ	
R 329	VV1 – 7118 – 103		1	RESISTOR, 10KOHM, 1/10W テイコウ	
R 330	VV1 – 7118 – 103		1	RESISTOR, 10KOHM, 1/10W テイコウ	
R 331	VV1 – 7118 – 103		1	RESISTOR, 10KOHM, 1/10W テイコウ	
R 332	VV1 – 7118 – 103		1	RESISTOR, 10KOHM, 1/10W テイコウ	
R 333	VV1 – 7118 – 103		1	RESISTOR, 10KOHM, 1/10W テイコウ	
R 334	VV1 – 7118 – 103		1	RESISTOR, 10KOHM, 1/10W テイコウ	
R 335	VV1 – 7118 – 103		1	RESISTOR, 10KOHM, 1/10W テイコウ	
R 336	VV1 – 7118 – 331		1	RESISTOR, 330 OHM, 1/10W テイコウ	

COPYRIGHT © 1997 CANON INC.

FIGURE & KEY NO.		PART NUMBER	RANK	Q'TY	DESCRIPTION	SERIAL NUMBER / REMARKS
937 –	R 337	VV1 – 7118 – 102		1	RESISTOR, 1KOHM, 1/10W テイコウ	
	R 338	VV1 – 7118 – 102		1	RESISTOR, 1KOHM, 1/10W テイコウ	
	R 339	VV1 – 7118 – 471		1	RESISTOR, 470 OHM, 1/10W テイコウ	
	R 340	VV1 – 7118 – 471		1	RESISTOR, 470 OHM, 1/10W テイコウ	
	R 341	VV1 – 7118 – 331		1	RESISTOR, 330 OHM, 1/10W テイコウ	
	R 342	VV1 – 7118 – 331		1	RESISTOR, 330 OHM, 1/10W テイコウ	
	R 343	VV1 – 7118 – 471		1	RESISTOR, 470 OHM, 1/10W テイコウ	
	R 344	VV1 – 7118 – 471		1	RESISTOR, 470 OHM, 1/10W テイコウ	
	R 345	VV1 – 7118 – 331		1	RESISTOR, 330 OHM, 1/10W テイコウ	
	R 346	VV1 – 7118 – 103		1	RESISTOR, 10KOHM, 1/10W テイコウ	
	R 347	VV1 – 7118 – 103		1	RESISTOR, 10KOHM, 1/10W テイコウ	
	R 348	VV1 – 7118 – 103		1	RESISTOR, 10KOHM, 1/10W テイコウ	
	R 349	VV1 – 7118 – 332		1	RESISTOR, 3.3KOHM, 1/10W テイコウ	
	R 350	VV1 – 7118 – 103		1	RESISTOR, 10KOHM, 1/10W テイコウ	
	R 401	VV1 – 7118 – 103		1	RESISTOR, 10KOHM, 1/10W テイコウ	
	R 402	VV1 – 7118 – 103		1	RESISTOR, 10KOHM, 1/10W テイコウ	
	R 403	VV1 – 7118 – 103		1	RESISTOR, 10KOHM, 1/10W テイコウ	
	R 404	VV1 – 7118 – 103		1	RESISTOR, 10KOHM, 1/10W テイコウ	
	R 411	VV1 – 7118 – 103		1	RESISTOR, 10KOHM, 1/10W テイコウ	
	R 412	VV1 – 7118 – 103		1	RESISTOR, 10KOHM, 1/10W テイコウ	
	R 413	VV1 – 7118 – 103		1	RESISTOR, 10KOHM, 1/10W テイコウ	
	R 414	VV1 – 7118 – 103		1	RESISTOR, 10KOHM, 1/10W テイコウ	
	R 415	VV1 – 7118 – 103		1	RESISTOR, 10KOHM, 1/10W テイコウ	
	R 416	VV1 – 7118 – 103		1	RESISTOR, 10KOHM, 1/10W テイコウ	
	R 417	VV1 – 7118 – 103		1	RESISTOR, 10KOHM, 1/10W テイコウ	
	R 418	VV1 – 7118 – 103		1	RESISTOR, 10KOHM, 1/10W テイコウ	
	R 419	VV1 – 7118 – 103		1	RESISTOR, 10KOHM, 1/10W テイコウ	
	R 420	VV1 – 7118 – 103		1	RESISTOR, 10KOHM, 1/10W テイコウ	
	R 421	VV1 – 7118 – 103		1	RESISTOR, 10KOHM, 1/10W テイコウ	
	R 422	VV1 – 7118 – 103		1	RESISTOR, 10KOHM, 1/10W テイコウ	

COPYRIGHT © 1997 CANON INC.

FIGURE & KEY NO.		PART NUMBER	RANK	Q'TY	DESCRIPTION	SERIAL NUMBER / REMARKS
937 –	R 423	VV1 – 7118 – 103		1	RESISTOR, 10KOHM, 1/10W テイコウ	
	R 424	VV1 – 7118 – 103		1	RESISTOR, 10KOHM, 1/10W テイコウ	
	R 425	VV1 – 7118 – 103		1	RESISTOR, 10KOHM, 1/10W テイコウ	
	R 426	VV1 – 7118 – 103		1	RESISTOR, 10KOHM, 1/10W テイコウ	
	R 427	VV1 – 7118 – 103		1	RESISTOR, 10KOHM, 1/10W テイコウ	
	R 428	VV1 – 7118 – 103		1	RESISTOR, 10KOHM, 1/10W テイコウ	
	R 429	VV1 – 7118 – 103		1	RESISTOR, 10KOHM, 1/10W テイコウ	
	R 430	VV1 – 7118 – 103		1	RESISTOR, 10KOHM, 1/10W テイコウ	
	R 431	VV1 – 7118 – 103		1	RESISTOR, 10KOHM, 1/10W テイコウ	
	R 432	VV1 – 7118 – 103		1	RESISTOR, 10KOHM, 1/10W テイコウ	
	R 433	VV1 – 7118 – 103		1	RESISTOR, 10KOHM, 1/10W テイコウ	
	R 434	VV1 – 7118 – 103		1	RESISTOR, 10KOHM, 1/10W テイコウ	
	R 435	VV1 – 7118 – 103		1	RESISTOR, 10KOHM, 1/10W テイコウ	
	R 436	VV1 – 7118 – 103		1	RESISTOR, 10KOHM, 1/10W テイコウ	
	R 437	VV1 – 7118 – 103		1	RESISTOR, 10KOHM, 1/10W テイコウ	
	R 438	VV1 – 7118 – 103		1	RESISTOR, 10KOHM, 1/10W テイコウ	
	R 439	VV1 – 7118 – 103		1	RESISTOR, 10KOHM, 1/10W テイコウ	
	R 440	VV1 – 7118 – 103		1	RESISTOR, 10KOHM, 1/10W テイコウ	
	R 441	VV1 – 7118 – 103		1	RESISTOR, 10KOHM, 1/10W テイコウ	
	R 442	VV1 – 7118 – 103		1	RESISTOR, 10KOHM, 1/10W テイコウ	
	R 443	VV1 – 7118 – 103		1	RESISTOR, 10KOHM, 1/10W テイコウ	
	R 444	VV1 – 7118 – 103		1	RESISTOR, 10KOHM, 1/10W テイコウ	
	R 445	VV1 – 7118 – 103		1	RESISTOR, 10KOHM, 1/10W テイコウ	
	R 446	VV1 – 7118 – 103		1	RESISTOR, 10KOHM, 1/10W テイコウ	
	R 447	VV1 – 7118 – 103		1	RESISTOR, 10KOHM, 1/10W テイコウ	
	R 448	VV1 – 7118 – 103		1	RESISTOR, 10KOHM, 1/10W テイコウ	
	R 449	VV1 – 7118 – 103		1	RESISTOR, 10KOHM, 1/10W テイコウ	
	R 450	VV1 – 7118 – 103		1	RESISTOR, 10KOHM, 1/10W テイコウ	
	R 451	VV1 – 7118 – 103		1	RESISTOR, 10KOHM, 1/10W テイコウ	
	R 452	VV1 – 7118 – 103		1	RESISTOR, 10KOHM, 1/10W テイコウ	

COPYRIGHT © 1997 CANON INC.

FIGURE & KEY NO.	PART NUMBER	RANK	Q'TY	DESCRIPTION	SERIAL NUMBER / REMARKS
937 – R 453	VV1 – 7118 – 103		1	RESISTOR, 10KOHM, 1/10W テイコウ	
R 454	VV1 – 7118 – 103		1	RESISTOR, 10KOHM, 1/10W テイコウ	
R 455	VV1 – 7118 – 103		1	RESISTOR, 10KOHM, 1/10W テイコウ	
R 456	VV1 – 7118 – 103		1	RESISTOR, 10KOHM, 1/10W テイコウ	
R 457	VV1 – 7118 – 103		1	RESISTOR, 10KOHM, 1/10W テイコウ	
R 458	VV1 – 7118 – 103		1	RESISTOR, 10KOHM, 1/10W テイコウ	
R 459	VV1 – 7118 – 103		1	RESISTOR, 10KOHM, 1/10W テイコウ	
R 460	VV1 – 7118 – 103		1	RESISTOR, 10KOHM, 1/10W テイコウ	
R 461	VV1 – 7118 – 103		1	RESISTOR, 10KOHM, 1/10W テイコウ	
R 462	VV1 – 7118 – 103		1	RESISTOR, 10KOHM, 1/10W テイコウ	
R 463	VV1 – 7118 – 103		1	RESISTOR, 10KOHM, 1/10W テイコウ	
R 464	VV1 – 7118 – 103		1	RESISTOR, 10KOHM, 1/10W テイコウ	
R 465	VV1 – 7118 – 103		1	RESISTOR, 10KOHM, 1/10W テイコウ	
R 466	VV1 – 7118 – 103		1	RESISTOR, 10KOHM, 1/10W テイコウ	
R 467	VV1 – 7118 – 103		1	RESISTOR, 10KOHM, 1/10W テイコウ	
R 468	VV1 – 7118 – 103		1	RESISTOR, 10KOHM, 1/10W テイコウ	
R 469	VV1 – 7118 – 103		1	RESISTOR, 10KOHM, 1/10W テイコウ	
R 470	VV1 – 7118 – 103		1	RESISTOR, 10KOHM, 1/10W テイコウ	
R 471	VV1 – 7118 – 103		1	RESISTOR, 10KOHM, 1/10W テイコウ	
R 472	VV1 – 7118 – 103		1	RESISTOR, 10KOHM, 1/10W テイコウ	
R 473	VV1 – 7118 – 103		1	RESISTOR, 10KOHM, 1/10W テイコウ	
R 474	VV1 – 7118 – 103		1	RESISTOR, 10KOHM, 1/10W テイコウ	
R 475	VV1 – 7118 – 103		1	RESISTOR, 10KOHM, 1/10W テイコウ	
R 476	VV1 – 7118 – 103		1	RESISTOR, 10KOHM, 1/10W テイコウ	
R 477	VV1 – 7118 – 103		1	RESISTOR, 10KOHM, 1/10W テイコウ	
R 478	VV1 – 7118 – 103		1	RESISTOR, 10KOHM, 1/10W テイコウ	
R 479	VV1 – 7118 – 103		1	RESISTOR, 10KOHM, 1/10W テイコウ	
R 480	VV1 – 7118 – 103		1	RESISTOR, 10KOHM, 1/10W テイコウ	
R 481	VV1 – 7118 – 103		1	RESISTOR, 10KOHM, 1/10W テイコウ	
R 482	VV1 – 7118 – 103		1	RESISTOR, 10KOHM, 1/10W テイコウ	

COPYRIGHT © 1997 CANON INC.

FIGURE & KEY NO.	PART NUMBER	RANK	Q'TY	DESCRIPTION	SERIAL NUMBER / REMARKS
937 – R 483	VV1 – 7118 – 103		1	RESISTOR, 10KOHM, 1/10W テイコウ	
R 484	VV1 – 7118 – 103		1	RESISTOR, 10KOHM, 1/10W テイコウ	
R 485	VV1 – 7118 – 103		1	RESISTOR, 10KOHM, 1/10W テイコウ	
R 486	VV1 – 7118 – 103		1	RESISTOR, 10KOHM, 1/10W テイコウ	
R 487	VV1 – 7118 – 103		1	RESISTOR, 10KOHM, 1/10W テイコウ	
R 488	VV1 – 7118 – 103		1	RESISTOR, 10KOHM, 1/10W テイコウ	
R 489	VV1 – 7118 – 103		1	RESISTOR, 10KOHM, 1/10W テイコウ	
R 490	VV1 – 7118 – 103		1	RESISTOR, 10KOHM, 1/10W テイコウ	
R 491	VV1 – 7118 – 103		1	RESISTOR, 10KOHM, 1/10W テイコウ	
R 492	VV1 – 7118 – 103		1	RESISTOR, 10KOHM, 1/10W テイコウ	
R 493	VV1 – 7118 – 103		1	RESISTOR, 10KOHM, 1/10W テイコウ	
R 494	VV1 – 7118 – 103		1	RESISTOR, 10KOHM, 1/10W テイコウ	
R 495	VV1 – 7118 – 103		1	RESISTOR, 10KOHM, 1/10W テイコウ	
R 496	VV1 – 7118 – 103		1	RESISTOR, 10KOHM, 1/10W テイコウ	
R 497	VV1 – 7118 – 103		1	RESISTOR, 10KOHM, 1/10W テイコウ	
R 498	VV1 – 7118 – 103		1	RESISTOR, 10KOHM, 1/10W テイコウ	
R 499	VV1 – 7118 – 103		1	RESISTOR, 10KOHM, 1/10W テイコウ	
R 500	VV1 – 7118 – 103		1	RESISTOR, 10KOHM, 1/10W テイコウ	
R 501	VV1 – 7118 – 103		1	RESISTOR, 10KOHM, 1/10W テイコウ	
R 502	VV1 – 7118 – 103		1	RESISTOR, 10KOHM, 1/10W テイコウ	
R 503	VV1 – 7118 – 103		1	RESISTOR, 10KOHM, 1/10W テイコウ	
R 504	VV1 – 7118 – 103		1	RESISTOR, 10KOHM, 1/10W テイコウ	
R 505	VV1 – 7118 – 103		1	RESISTOR, 10KOHM, 1/10W テイコウ	
R 506	VV1 – 7118 – 103		1	RESISTOR, 10KOHM, 1/10W テイコウ	
R 507	VV1 – 7118 – 103		1	RESISTOR, 10KOHM, 1/10W テイコウ	
R 508	VV1 – 7118 – 103		1	RESISTOR, 10KOHM, 1/10W テイコウ	
R 509	VV1 – 7118 – 103		1	RESISTOR, 10KOHM, 1/10W テイコウ	
R 510	VV1 – 7118 – 103		1	RESISTOR, 10KOHM, 1/10W テイコウ	
R 511	VV1 – 7118 – 103		1	RESISTOR, 10KOHM, 1/10W テイコウ	
R 512	VV1 – 7118 – 103		1	RESISTOR, 10KOHM, 1/10W テイコウ	

COPYRIGHT © 1997 CANON INC.

FIGURE & KEY NO.	PART NUMBER	RANK	Q'TY	DESCRIPTION	SERIAL NUMBER / REMARKS
937 – R 513	VV1 – 7118 – 103		1	RESISTOR, 10KOHM, 1/10W テイコウ	
R 514	VV1 – 7118 – 103		1	RESISTOR, 10KOHM, 1/10W テイコウ	
RA 201	VR5 – 5790 – 102		1	RESISTOR ARRAY, 1KOHM, 1/8W テイコウ アレイ	
RA 202	VR5 – 5790 – 152		1	RESISTOR ARRAY, 1.5KOHM, 1/8W テイコウ アレイ	
RA 203	VR5 – 5790 – 102		1	RESISTOR ARRAY, 1KOHM, 1/8W テイコウ アレイ	
RA 204	VR5 – 5790 – 152		1	RESISTOR ARRAY, 1.5KOHM, 1/8W テイコウ アレイ	
RA 205	VR5 – 5790 – 471		1	RESISTOR ARRAY, 470 OHM, 1/8W テイコウ アレイ	
RA 206	VR5 – 5790 – 471		1	RESISTOR ARRAY, 470 OHM, 1/8W テイコウ アレイ	
RA 207	VR5 – 5790 – 471		1	RESISTOR ARRAY, 470 OHM, 1/8W テイコウ アレイ	
RA 208	VR5 – 5790 – 681		1	RESISTOR ARRAY, 680 OHM, 1/8W テイコウ アレイ	
RA 209	VR5 – 5790 – 102		1	RESISTOR ARRAY, 1KOHM, 1/8W テイコウ アレイ	
RA 210	VR5 – 5790 – 103		1	RESISTOR ARRAY, 10KOHM, 1/8W テイコウ アレイ	
RA 211	VR5 – 5790 – 103		1	RESISTOR ARRAY, 10KOHM, 1/8W テイコウ アレイ	
RA 212	VR5 – 5790 – 331		1	RESISTOR ARRAY, 330 OHM, 1/8W テイコウ アレイ	
RA 213	VR5 – 5790 – 331		1	RESISTOR ARRAY, 330 OHM, 1/8W テイコウ アレイ	
RA 214	VR5 – 5790 – 331		1	RESISTOR ARRAY, 330 OHM, 1/8W テイコウ アレイ	
RA 215	VR5 – 5790 – 102		1	RESISTOR ARRAY, 1KOHM, 1/8W テイコウ アレイ	
RA 216	VR5 – 5790 – 681		1	RESISTOR ARRAY, 680 OHM, 1/8W テイコウ アレイ	
RA 217	VR5 – 5790 – 102		1	RESISTOR ARRAY, 1KOHM, 1/8W テイコウ アレイ	
RA 218	VR5 – 5790 – 103		1	RESISTOR ARRAY, 10KOHM, 1/8W テイコウ アレイ	
RA 219	VR5 – 5790 – 103		1	RESISTOR ARRAY, 10KOHM, 1/8W テイコウ アレイ	
RA 220	VR5 – 5790 – 102		1	RESISTOR ARRAY, 1KOHM, 1/8W テイコウ アレイ	
RA 221	VR5 – 5790 – 152		1	RESISTOR ARRAY, 1.5KOHM, 1/8W テイコウ アレイ	
RA 222	VR5 – 5790 – 103		1	RESISTOR ARRAY, 10KOHM, 1/8W テイコウ アレイ	
RA 223	VR5 – 5790 – 152		1	RESISTOR ARRAY, 1.5KOHM, 1/8W テイコウ アレイ	
RA 224	VR5 – 5790 – 102		1	RESISTOR ARRAY, 1KOHM, 1/8W テイコウ アレイ	
RA 225	VR5 – 5790 – 681		1	RESISTOR ARRAY, 680 OHM, 1/8W テイコウ アレイ	
RA 226	VR5 – 5790 – 103		1	RESISTOR ARRAY, 10KOHM, 1/8W テイコウ アレイ	
RA 227	VR5 – 5790 – 103		1	RESISTOR ARRAY, 10KOHM, 1/8W テイコウ アレイ	
RA 228	VR5 – 5790 – 103		1	RESISTOR ARRAY, 10KOHM, 1/8W テイコウ アレイ	

COPYRIGHT © 1997 CANON INC.

FIGURE & KEY NO.	PART NUMBER	RANK	Q'TY	DESCRIPTION	SERIAL NUMBER / REMARKS
937 – RA 229	VR5 – 5790 – 102		1	RESISTOR ARRAY, 1KOHM, 1/8W テイコウ アレイ	
RA 230	VR5 – 5790 – 681		1	RESISTOR ARRAY, 680 OHM, 1/8W テイコウ アレイ	
RA 231	VR5 – 5790 – 102		1	RESISTOR ARRAY, 1KOHM, 1/8W テイコウ アレイ	
RA 232	VR5 – 5790 – 103		1	RESISTOR ARRAY, 10KOHM, 1/8W テイコウ アレイ	
RA 233	VR5 – 5790 – 152		1	RESISTOR ARRAY, 1.5KOHM, 1/8W テイコウ アレイ	
RA 234	VR5 – 5790 – 102		1	RESISTOR ARRAY, 1KOHM, 1/8W テイコウ アレイ	
RA 235	VR5 – 5790 – 681		1	RESISTOR ARRAY, 680 OHM, 1/8W テイコウ アレイ	
RA 236	VR5 – 5790 – 103		1	RESISTOR ARRAY, 10KOHM, 1/8W テイコウ アレイ	
RA 237	VR5 – 5790 – 103		1	RESISTOR ARRAY, 10KOHM, 1/8W テイコウ アレイ	
RA 238	VR5 – 5790 – 103		1	RESISTOR ARRAY, 10KOHM, 1/8W テイコウ アレイ	
RA 239	VR5 – 5790 – 103		1	RESISTOR ARRAY, 10KOHM, 1/8W テイコウ アレイ	
RA 240	VR5 – 5790 – 103		1	RESISTOR ARRAY, 10KOHM, 1/8W テイコウ アレイ	
RA 241	VR5 – 5790 – 103		1	RESISTOR ARRAY, 10KOHM, 1/8W テイコウ アレイ	
RA 242	VR5 – 5790 – 103		1	RESISTOR ARRAY, 10KOHM, 1/8W テイコウ アレイ	
RA 243	VR5 – 5790 – 103		1	RESISTOR ARRAY, 10KOHM, 1/8W テイコウ アレイ	
RA 244	VR5 – 5790 – 103		1	RESISTOR ARRAY, 10KOHM, 1/8W テイコウ アレイ	

COPYRIGHT © 1997 CANON INC.

FIGURE 938 IMAGE PROCESSOR ECO PCB ASSEMBLY
イメージプロセッサECO回路基板

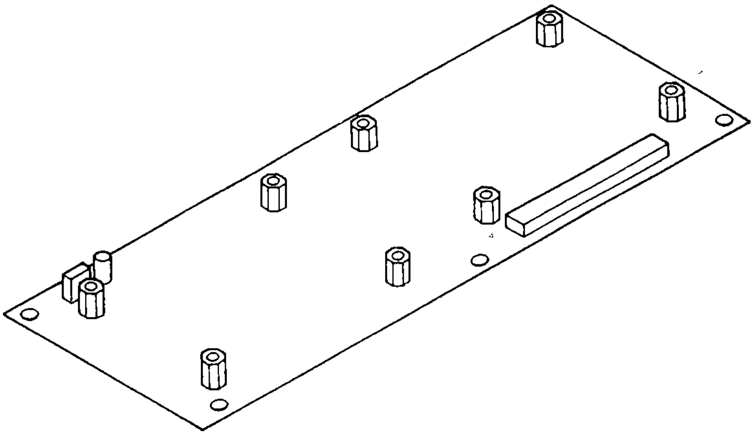

NOTE : FOR DESTINATION, SEE FIGURE 935.

注 ： この部品の接続先については、FIGURE 935を参照して下さい。

FIGURE & KEY NO.	PART NUMBER	RANK	Q'TY	DESCRIPTION	SERIAL NUMBER / REMARKS
938 –	FG5 – 4017 – 000		1	IMAGE PROCESSOR ECO PCB ASS'Y イメージ プロセッサ ECO カイロ キバン	SEE NOTE

COPYRIGHT © 1997 CANON INC.

FIGURE 939 ED BOARD-A1 EDボード・A1

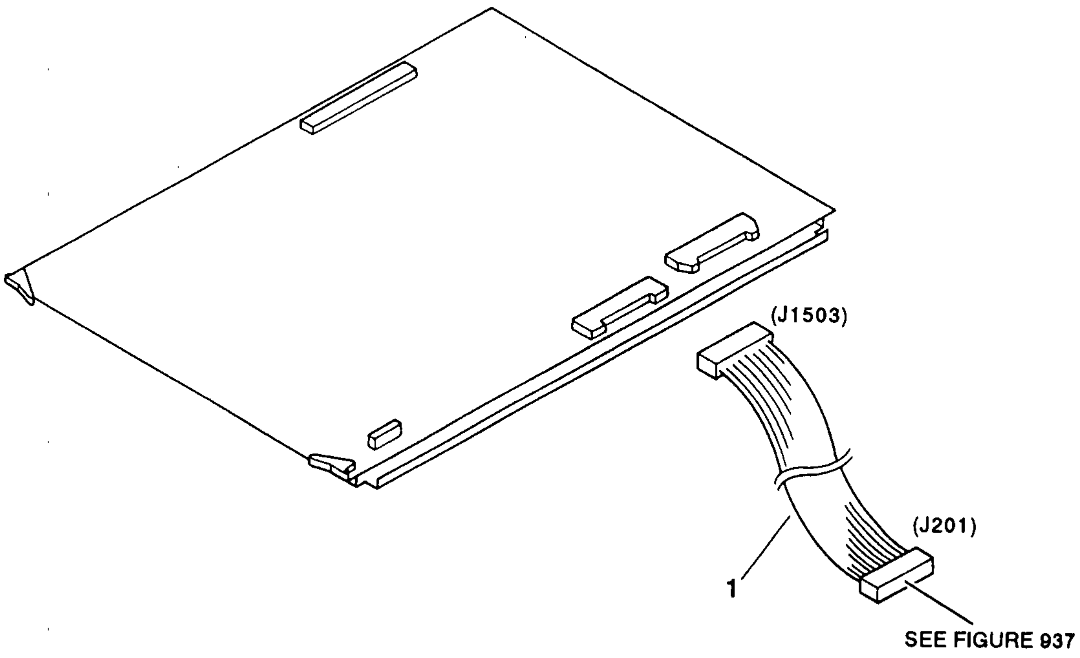

NOTE 1 : FOR DESTINATION, SEE FIGURE 935.

NOTE 2 : This assembly does not include the part shown with key No. 1.

注 1 : この部品の接続先については、FIGURE 935を参照して下さい。

注 2 : このユニットに、 Key No. 1の部品は含まれません。

COPYRIGHT © 1997 CANON INC.

1000 F1 CARD.
1000 ED IT 13))

FIGURE & KEY NO.	PART NUMBER	RANK	Q'TY	DESCRIPTION	SERIAL NUMBER / REMARKS
939 –	NPN		RF	ED BOARD – A1 ED ボード・A1	OPTION F23 – 9403 SEE NOTE 1
1	FF3 – 0574 – 000		1	CABLE, IP – OP IP – OP ケーブル	J201,1503 SEE NOTE 2
C1501	VC8 – 2070 – 477		1	CAPACITOR, 470UF, 16V コンデンサ	
C1502	VW4 – 2027 – 104		1	CAPACITOR, 0.1UF, 25V コンデンサ	
C1503	VW4 – 2027 – 104		1	CAPACITOR, 0.1UF, 25V コンデンサ	
C1504	VW4 – 2027 – 104		1	CAPACITOR, 0.1UF, 25V コンデンサ	
C1505	VW4 – 2027 – 104		1	CAPACITOR, 0.1UF, 25V コンデンサ	
C1506	VW4 – 2027 – 104		1	CAPACITOR, 0.1UF, 25V コンデンサ	
C1507	VW4 – 2027 – 104		1	CAPACITOR, 0.1UF, 25V コンデンサ	
C1508	VW4 – 2027 – 104		1	CAPACITOR, 0.1UF, 25V コンデンサ	
C1509	VW4 – 2027 – 104		1	CAPACITOR, 0.1UF, 25V コンデンサ	
C1510	VW4 – 2027 – 104		1	CAPACITOR, 0.1UF, 25V コンデンサ	
C1511	VW4 – 2027 – 104		1	CAPACITOR, 0.1UF, 25V コンデンサ	
C1512	VW4 – 2027 – 104		1	CAPACITOR, 0.1UF, 25V コンデンサ	
C1513	VW4 – 2027 – 104		1	CAPACITOR, 0.1UF, 25V コンデンサ	
C1514	VW4 – 2027 – 104		1	CAPACITOR, 0.1UF, 25V コンデンサ	
C1515	VW4 – 2027 – 104		1	CAPACITOR, 0.1UF, 25V コンデンサ	
C1516	VW4 – 2027 – 104		1	CAPACITOR, 0.1UF, 25V コンデンサ	
C1517	VW4 – 2027 – 104		1	CAPACITOR, 0.1UF, 25V コンデンサ	
C1518	VW4 – 2027 – 104		1	CAPACITOR, 0.1UF, 25V コンデンサ	
C1519	VW4 – 2027 – 104		1	CAPACITOR, 0.1UF, 25V コンデンサ	
C1520	VW4 – 2027 – 104		1	CAPACITOR, 0.1UF, 25V コンデンサ	
C1521	VW4 – 2027 – 104		1	CAPACITOR, 0.1UF, 25V コンデンサ	
C1522	VW4 – 2027 – 104		1	CAPACITOR, 0.1UF, 25V コンデンサ	
C1523	VW4 – 2027 – 104		1	CAPACITOR, 0.1UF, 25V コンデンサ	
C1524	VW4 – 2027 – 104		1	CAPACITOR, 0.1UF, 25V コンデンサ	
C1525	VW4 – 2027 – 104		1	CAPACITOR, 0.1UF, 25V コンデンサ	
C1526	VW4 – 2027 – 104		1	CAPACITOR, 0.1UF, 25V コンデンサ	
C1527	VW4 – 2027 – 104		1	CAPACITOR, 0.1UF, 25V コンデンサ	
C1528	VW4 – 2027 – 104		1	CAPACITOR, 0.1UF, 25V コンデンサ	

COPYRIGHT © 1997 CANON INC.

FIGURE & KEY NO.	PART NUMBER	RANK	Q'TY	DESCRIPTION	SERIAL NUMBER / REMARKS
939 – C1529	VW4 – 2027 – 104		1	CAPACITOR, 0.1UF, 25V コンデンサ	
C1530	VW4 – 2027 – 104		1	CAPACITOR, 0.1UF, 25V コンデンサ	
C1531	VW4 – 2027 – 104		1	CAPACITOR, 0.1UF, 25V コンデンサ	
C1532	VW4 – 2027 – 104		1	CAPACITOR, 0.1UF, 25V コンデンサ	
C1533	VW4 – 2027 – 104		1	CAPACITOR, 0.1UF, 25V コンデンサ	
C1534	VW4 – 2027 – 104		1	CAPACITOR, 0.1UF, 25V コンデンサ	
C1535	VW4 – 2027 – 104		1	CAPACITOR, 0.1UF, 25V コンデンサ	
C1536	VW4 – 2027 – 104		1	CAPACITOR, 0.1UF, 25V コンデンサ	
C1537	VW4 – 2027 – 104		1	CAPACITOR, 0.1UF, 25V コンデンサ	
C1538	VW4 – 2027 – 104		1	CAPACITOR, 0.1UF, 25V コンデンサ	
C1539	VW4 – 2027 – 104		1	CAPACITOR, 0.1UF, 25V コンデンサ	
C1540	VW4 – 2027 – 104		1	CAPACITOR, 0.1UF, 25V コンデンサ	
C1541	VW4 – 2027 – 104		1	CAPACITOR, 0.1UF, 25V コンデンサ	
C1542	VW4 – 2027 – 104		1	CAPACITOR, 0.1UF, 25V コンデンサ	
C1543	VW4 – 2027 – 104		1	CAPACITOR, 0.1UF, 25V コンデンサ	
C1544	VW4 – 2027 – 104		1	CAPACITOR, 0.1UF, 25V コンデンサ	
C1545	VW4 – 2027 – 104		1	CAPACITOR, 0.1UF, 25V コンデンサ	
C1546	VW4 – 2027 – 104		1	CAPACITOR, 0.1UF, 25V コンデンサ	
C1547	VW4 – 2027 – 104		1	CAPACITOR, 0.1UF, 25V コンデンサ	
C1548	VW4 – 2027 – 104		1	CAPACITOR, 0.1UF, 25V コンデンサ	
C1549	VW4 – 2027 – 104		1	CAPACITOR, 0.1UF, 25V コンデンサ	
C1550	VW4 – 2027 – 104		1	CAPACITOR, 0.1UF, 25V コンデンサ	
C1551	VW4 – 2027 – 104		1	CAPACITOR, 0.1UF, 25V コンデンサ	
C1552	VW4 – 2027 – 104		1	CAPACITOR, 0.1UF, 25V コンデンサ	
C1553	VW4 – 2027 – 104		1	CAPACITOR, 0.1UF, 25V コンデンサ	
C1554	VW4 – 2027 – 104		1	CAPACITOR, 0.1UF, 25V コンデンサ	
C1555	VW4 – 2027 – 104		1	CAPACITOR, 0.1UF, 25V コンデンサ	
C1556	VW4 – 2027 – 104		1	CAPACITOR, 0.1UF, 25V コンデンサ	
C1557	VW4 – 2027 – 104		1	CAPACITOR, 0.1UF, 25V コンデンサ	
C1558	VW4 – 2027 – 104		1	CAPACITOR, 0.1UF, 25V コンデンサ	

COPYRIGHT © 1997 CANON INC.

FIGURE & KEY NO.	PART NUMBER	RANK	Q'TY	DESCRIPTION	SERIAL NUMBER / REMARKS
939 – C1559	VW4 – 2027 – 104		1	CAPACITOR, 0.1UF, 25V コンデンサ	
C1560	VW4 – 2027 – 104		1	CAPACITOR, 0.1UF, 25V コンデンサ	
C1561	VW4 – 2027 – 104		1	CAPACITOR, 0.1UF, 25V コンデンサ	
C1562	VW4 – 2027 – 104		1	CAPACITOR, 0.1UF, 25V コンデンサ	
C1563	VW4 – 2027 – 104		1	CAPACITOR, 0.1UF, 25V コンデンサ	
C1564	VW4 – 2027 – 104		1	CAPACITOR, 0.1UF, 25V コンデンサ	
C1565	VW4 – 2027 – 104		1	CAPACITOR, 0.1UF, 25V コンデンサ	
C1566	VW4 – 2027 – 104		1	CAPACITOR, 0.1UF, 25V コンデンサ	
C1567	VW4 – 2027 – 104		1	CAPACITOR, 0.1UF, 25V コンデンサ	
C1568	VW4 – 2027 – 104		1	CAPACITOR, 0.1UF, 25V コンデンサ	
C1569	VW4 – 2027 – 104		1	CAPACITOR, 0.1UF, 25V コンデンサ	
C1570	VW4 – 2027 – 104		1	CAPACITOR, 0.1UF, 25V コンデンサ	
C1571	VW4 – 2027 – 104		1	CAPACITOR, 0.1UF, 25V コンデンサ	
C1572	VW4 – 2027 – 104		1	CAPACITOR, 0.1UF, 25V コンデンサ	
C1573	VW4 – 2027 – 104		1	CAPACITOR, 0.1UF, 25V コンデンサ	
C1574	VW4 – 2027 – 104		1	CAPACITOR, 0.1UF, 25V コンデンサ	
C1575	VW4 – 2027 – 104		1	CAPACITOR, 0.1UF, 25V コンデンサ	
C1576	VW4 – 2027 – 104		1	CAPACITOR, 0.1UF, 25V コンデンサ	
C1577	VW4 – 2027 – 104		1	CAPACITOR, 0.1UF, 25V コンデンサ	
C1578	VW4 – 2027 – 104		1	CAPACITOR, 0.1UF, 25V コンデンサ	
C1579	VW4 – 2027 – 104		1	CAPACITOR, 0.1UF, 25V コンデンサ	
C1580	VW4 – 2027 – 104		1	CAPACITOR, 0.1UF, 25V コンデンサ	
C1581	VW4 – 2027 – 104		1	CAPACITOR, 0.1UF, 25V コンデンサ	
C1582	VW4 – 2027 – 104		1	CAPACITOR, 0.1UF, 25V コンデンサ	
C1583	VW4 – 2027 – 104		1	CAPACITOR, 0.1UF, 25V コンデンサ	
C1584	VW4 – 2027 – 104		1	CAPACITOR, 0.1UF, 25V コンデンサ	
C1585	VW4 – 2027 – 104		1	CAPACITOR, 0.1UF, 25V コンデンサ	
C1586	VW4 – 2027 – 104		1	CAPACITOR, 0.1UF, 25V コンデンサ	
C1587	VW4 – 2027 – 104		1	CAPACITOR, 0.1UF, 25V コンデンサ	
C1588	VW4 – 2027 – 104		1	CAPACITOR, 0.1UF, 25V コンデンサ	

COPYRIGHT © 1997 CANON INC.

FIGURE & KEY NO.	PART NUMBER	RANK	Q'TY	DESCRIPTION	SERIAL NUMBER / REMARKS
939 – C1589	VW4 – 2027 – 104		1	CAPACITOR, 0.1UF, 25V コンデンサ	
C1590	VW4 – 2027 – 104		1	CAPACITOR, 0.1UF, 25V コンデンサ	
C1591	VW4 – 2027 – 104		1	CAPACITOR, 0.1UF, 25V コンデンサ	
C1592	VW4 – 2027 – 104		1	CAPACITOR, 0.1UF, 25V コンデンサ	
CP1502	FH9 – 0186 – 000		1	PIN, CHECK チェック ピン	
CP1509	VS1 – 5706 – 012		1	PIN ASSEMBLY, 12P ピン アセンブリ	
CP1510	VS1 – 5706 – 012		1	PIN ASSEMBLY, 12P ピン アセンブリ	
CP1511	VS1 – 5706 – 012		1	PIN ASSEMBLY, 12P ピン アセンブリ	
CP1512	VS1 – 5706 – 012		1	PIN ASSEMBLY, 12P ピン アセンブリ	
CP1513	VS1 – 5706 – 012		1	PIN ASSEMBLY, 12P ピン アセンブリ	
CP1514	VS1 – 5706 – 012		1	PIN ASSEMBLY, 12P ピン アセンブリ	
CP1515	VS1 – 5706 – 012		1	PIN ASSEMBLY, 12P ピン アセンブリ	
CP1516	VS1 – 5706 – 012		1	PIN ASSEMBLY, 12P ピン アセンブリ	
CP1521	VS1 – 5706 – 012		1	PIN ASSEMBLY, 12P ピン アセンブリ	
CP1522	VS1 – 5706 – 012		1	PIN ASSEMBLY, 12P ピン アセンブリ	
CP1527	VS1 – 5706 – 012		1	PIN ASSEMBLY, 12P ピン アセンブリ	
CP1528	VS1 – 5706 – 012		1	PIN ASSEMBLY, 12P ピン アセンブリ	
CP1529	VS1 – 5706 – 012		1	PIN ASSEMBLY, 12P ピン アセンブリ	
CP1530	VS1 – 5706 – 012		1	PIN ASSEMBLY, 12P ピン アセンブリ	
CP1531	VS1 – 5706 – 012		1	PIN ASSEMBLY, 12P ピン アセンブリ	
CP1532	VS1 – 5706 – 012		1	PIN ASSEMBLY, 12P ピン アセンブリ	
CP1533	VS1 – 5706 – 012		1	PIN ASSEMBLY, 12P ピン アセンブリ	
CP1534	VS1 – 5706 – 012		1	PIN ASSEMBLY, 12P ピン アセンブリ	
CP1535	VS1 – 5706 – 012		1	PIN ASSEMBLY, 12P ピン アセンブリ	
CP1536	VS1 – 5706 – 012		1	PIN ASSEMBLY, 12P ピン アセンブリ	
CP1537	VS1 – 5706 – 012		1	PIN ASSEMBLY, 12P ピン アセンブリ	
CP1538	VS1 – 5706 – 012		1	PIN ASSEMBLY, 12P ピン アセンブリ	
CP1539	VS1 – 5706 – 012		1	PIN ASSEMBLY, 12P ピン アセンブリ	
CP1540	VS1 – 5706 – 012		1	PIN ASSEMBLY, 12P ピン アセンブリ	
CP1541	FH9 – 0186 – 000		1	PIN, CHECK チェック ピン	

COPYRIGHT © 1997 CANON INC.

FIGURE & KEY NO.		PART NUMBER	RANK	Q'TY	DESCRIPTION	SERIAL NUMBER / REMARKS
939 –	CP1544	VS1 – 5706 – 009		1	PIN ASSEMBLY, 9P ピン アセンブリ	
	CP1545	VS1 – 5706 – 009		1	PIN ASSEMBLY, 9P ピン アセンブリ	
	CP1546	VS1 – 5706 – 009		1	PIN ASSEMBLY, 9P ピン アセンブリ	
	CP1560	VS1 – 5706 – 009		1	PIN ASSEMBLY, 9P ピン アセンブリ	
	CP1563	VS1 – 5706 – 009		1	PIN ASSEMBLY, 9P ピン アセンブリ	
	CP1564	VS1 – 5706 – 009		1	PIN ASSEMBLY, 9P ピン アセンブリ	
	CP1565	VS1 – 5706 – 009		1	PIN ASSEMBLY, 9P ピン アセンブリ	
	CP1568	VS1 – 5706 – 009		1	PIN ASSEMBLY, 9P ピン アセンブリ	
	CP1569	VS1 – 5706 – 009		1	PIN ASSEMBLY, 9P ピン アセンブリ	
	CP1580	FH9 – 0186 – 000		1	PIN, CHECK チェック ピン	
	DA1501	WA1 – 5762 – 000		1	DIODE ARRAY, SN74S1052NX ダイオード アレイ	
	DA1502	WA1 – 5762 – 000		1	DIODE ARRAY, SN74S1052NX ダイオード アレイ	
	J1501	VS1 – 5616 – 006		1	CONNECTOR, 6P, MALE コネクタ (オス)	
	J1502	WS1 – 5316 – 000		1	CONNECTOR, 120P, FEMALE コネクタ (メス)	
	J1503	VS1 – 1146 – 080		1	CONNECTOR, 80P コネクタ	
	J1504	VS1 – 5677 – 080		1	CONNECTOR, 80P, MALE コネクタ (オス)	
	LED1501	WG1 – 0373 – 000		1	LED, SEL2110R LED	
	Q1501	WA3 – 8221 – 000		1	IC, MSM514222B – 30JS, FIFO IC, FIFO	
	Q1502	WA3 – 6982 – 000		1	IC, UPD485506G – 35 – 1JF, RAM ライン バッファ	
	Q1503	WA3 – 7253 – 000		1	IC, UPD42280GU – 30, S – RAM S – RAM	
	Q1504	WA3 – 6982 – 000		1	IC, UPD485506G – 35 – 1JF, RAM ライン バッファ	
	Q1505	WA3 – 8221 – 000		1	IC, MSM514222B – 30JS, FIFO IC, FIFO	
	Q1506	FH4 – 5273 – 000		1	IC, MB653817U, GATE ARRAY ゲート アレイ	
	Q1507	FH4 – 5273 – 000		1	IC, MB653817U, GATE ARRAY ゲート アレイ	
	Q1508	FH4 – 5273 – 000		1	IC, MB653817U, GATE ARRAY ゲート アレイ	
	Q1509	FH4 – 5273 – 000		1	IC, MB653817U, GATE ARRAY ゲート アレイ	
	Q1510	WA3 – 8221 – 000		1	IC, MSM514222B – 30JS, FIFO IC, FIFO	
	Q1511	WA3 – 7253 – 000		1	IC, UPD42280GU – 30, S – RAM S – RAM	
	Q1512	WA3 – 7253 – 000		1	IC, UPD42280GU – 30, S – RAM S – RAM	
	Q1513	WA3 – 7253 – 000		1	IC, UPD42280GU – 30, S – RAM S – RAM	

COPYRIGHT © 1997 CANON INC.

FIGURE & KEY NO.		PART NUMBER	RANK	Q'TY	DESCRIPTION	SERIAL NUMBER / REMARKS
939 –	Q1514	WA3 – 7253 – 000		1	IC, UPD42280GU – 30, S – RAM S – RAM	
	Q1515	FH4 – 5773 – 000		1	IC, HG51B188FD, GATE ARRAY ゲートアレイ	
	Q1516	FH4 – 5773 – 000		1	IC, HG51B188FD, GATE ARRAY ゲートアレイ	
	Q1517	FH4 – 5773 – 000		1	IC, HG51B188FD, GATE ARRAY ゲートアレイ	
	Q1518	FH4 – 5773 – 000		1	IC, HG51B188FD, GATE ARRAY ゲートアレイ	
	Q1519	WA3 – 7253 – 000		1	IC, UPD42280GU – 30, S – RAM S – RAM	
	Q1520	WA3 – 7253 – 000		1	IC, UPD42280GU – 30, S – RAM S – RAM	
	Q1521	WA3 – 7253 – 000		1	IC, UPD42280GU – 30, S – RAM S – RAM	
	Q1522	WA3 – 7253 – 000		1	IC, UPD42280GU – 30, S – RAM S – RAM	
	Q1523	WA3 – 8650 – 000		1	IC, MB84256C – 70LPF, S – RAM S – RAM	
	Q1524	WA3 – 8650 – 000		1	IC, MB84256C – 70LPF, S – RAM S – RAM	
	Q1525	WA3 – 8650 – 000		1	IC, MB84256C – 70LPF, S – RAM S – RAM	
	Q1526	WA3 – 8650 – 000		1	IC, MB84256C – 70LPF, S – RAM S – RAM	
	Q1527	WA3 – 6631 – 000		1	IC, M66251AFP, RAM RAM	
	Q1528	FH4 – 5654 – 000		1	IC, MB622E43U, GATE ARRAY ゲートアレイ	
	Q1529	WA3 – 7253 – 000		1	IC, UPD42280GU – 30, S – RAM S – RAM	
	Q1530	FH4 – 5526 – 000		1	IC, MBCE31451 – 050, GATE ARRAY ゲートアレイ	
	Q1531	FH4 – 5526 – 000		1	IC, MBCE31451 – 050, GATE ARRAY ゲートアレイ	
	Q1532	FH4 – 5526 – 000		1	IC, MBCE31451 – 050, GATE ARRAY ゲートアレイ	
	Q1533	FH4 – 5526 – 000		1	IC, MBCE31451 – 050, GATE ARRAY ゲートアレイ	
	Q1534	FH4 – 5769 – 000		1	IC, HG51B188FD, GATE ARRAY ゲートアレイ	
	Q1535	FH4 – 5769 – 000		1	IC, HG51B188FD, GATE ARRAY ゲートアレイ	
	Q1536	FH4 – 5769 – 000		1	IC, HG51B188FD, GATE ARRAY ゲートアレイ	
	Q1537	FH4 – 5769 – 000		1	IC, HG51B188FD, GATE ARRAY ゲートアレイ	
	Q1538	WA3 – 7253 – 000		1	IC, UPD42280GU – 30, S – RAM S – RAM	
	Q1539	FH4 – 5668 – 000		1	IC, MBCG31104 – 2137, GATE ARRAY ゲートアレイ	
	Q1540	WA3 – 8221 – 000		1	IC, MSM514222B – 30JS, FIFO IC, FIFO	
	Q1541	WA3 – 6982 – 000		1	IC, UPD485506G – 35 – 1JF, RAM ラインバッファ	
	Q1542	WA3 – 6982 – 000		1	IC, UPD485506G – 35 – 1JF, RAM ラインバッファ	
	Q1543	WA3 – 6982 – 000		1	IC, UPD485506G – 35 – 1JF, RAM ラインバッファ	

COPYRIGHT © 1997 CANON INC.

FIGURE & KEY NO.		PART NUMBER	RANK	Q'TY	DESCRIPTION	SERIAL NUMBER / REMARKS
939 –	Q1544	WA3 – 6982 – 000		1	IC, UPD485506G – 35 – 1JF, RAM ライン バッファ	
	Q1545	WA3 – 6982 – 000		1	IC, UPD485506G – 35 – 1JF, RAM ライン バッファ	
	Q1546	WA3 – 6982 – 000		1	IC, UPD485506G – 35 – 1JF, RAM ライン バッファ	
	Q1547	WA3 – 6631 – 000		1	IC, M66251AFP, RAM RAM	
	Q1548	WA3 – 6631 – 000		1	IC, M66251AFP, RAM RAM	
	Q1549	FH4 – 5489 – 000		1	IC, M65022FP, GATE ARRAY ゲート アレイ	
	Q1550	FH4 – 5648 – 000		1	IC, TC14L060AF – 1018,GATE ARRAY ゲート アレイ	
	Q1551	FH4 – 5773 – 000		1	IC, HG51B188FD, GATE ARRAY ゲート アレイ	
	Q1552	WA3 – 7252 – 000		1	IC, CY7C185 – 35SC, S – RAM S – RAM	
	Q1553	FH4 – 5604 – 000		1	IC, TC140G54AF – 0208 ゲート アレイ	
	Q1554	FH4 – 5604 – 000		1	IC, TC140G54AF – 0208 ゲート アレイ	
	Q1555	FH4 – 5604 – 000		1	IC, TC140G54AF – 0208 ゲート アレイ	
	Q1556	FH4 – 5604 – 000		1	IC, TC140G54AF – 0208 ゲート アレイ	
	Q1557	WA3 – 8221 – 000		1	IC, MSM514222B – 30JS, FIFO IC, FIFO	
	Q1558	WA3 – 7252 – 000		1	IC, CY7C185 – 35SC, S – RAM S – RAM	
	Q1559	WA3 – 7252 – 000		1	IC, CY7C185 – 35SC, S – RAM S – RAM	
	Q1560	FH4 – 5527 – 000		1	IC, MBCG31553 – 2105, GATE ARRAY ゲート アレイ	
	Q1561	WA3 – 6982 – 000		1	IC, UPD485506G – 35 – 1JF, RAM ライン バッファ	
	Q1562	WA3 – 6982 – 000		1	IC, UPD485506G – 35 – 1JF, RAM ライン バッファ	
	Q1563	WA3 – 6982 – 000		1	IC, UPD485506G – 35 – 1JF, RAM ライン バッファ	
	Q1564	WA3 – 6982 – 000		1	IC, UPD485506G – 35 – 1JF, RAM ライン バッファ	
	Q1565	WA3 – 6982 – 000		1	IC, UPD485506G – 35 – 1JF, RAM ライン バッファ	
	Q1566	WA3 – 6982 – 000		1	IC, UPD485506G – 35 – 1JF, RAM ライン バッファ	
	Q1567	WA3 – 6982 – 000		1	IC, UPD485506G – 35 – 1JF, RAM ライン バッファ	
	Q1568	WA3 – 6982 – 000		1	IC, UPD485506G – 35 – 1JF, RAM ライン バッファ	
	Q1569	WA3 – 6982 – 000		1	IC, UPD485506G – 35 – 1JF, RAM ライン バッファ	
	Q1570	WA3 – 6982 – 000		1	IC, UPD485506G – 35 – 1JF, RAM ライン バッファ	
	Q1571	WA3 – 7253 – 000		1	IC, UPD42280GU – 30, S – RAM S – RAM	
	Q1572	WA3 – 7252 – 000		1	IC, CY7C185 – 35SC, S – RAM S – RAM	
	Q1573	WA3 – 7252 – 000		1	IC, CY7C185 – 35SC, S – RAM S – RAM	

FIGURE & KEY NO.		PART NUMBER	RANK	Q'TY	DESCRIPTION	SERIAL NUMBER / REMARKS
939 –	Q1574	WA3 – 6982 – 000		1	IC, UPD485506G – 35 – 1JF, RAM ライン バッファ	
	Q1575	WA3 – 6982 – 000		1	IC, UPD485506G – 35 – 1JF, RAM ライン バッファ	
	Q1576	WA3 – 6982 – 000		1	IC, UPD485506G – 35 – 1JF, RAM ライン バッファ	
	Q1577	WA3 – 6982 – 000		1	IC, UPD485506G – 35 – 1JF, RAM ライン バッファ	
	Q1578	WA3 – 7286 – 000		1	IC,UPD72123GJ – 5BG, LSI LSI	
	Q1579	FH4 – 5735 – 000		1	IC, HG62G051R07F, GATE ARRAY ゲート アレイ	
	Q1580	FH4 – 5735 – 000		1	IC, HG62G051R07F, GATE ARRAY ゲート アレイ	
	Q1581	FH4 – 5772 – 000		1	IC, HG51BS192FB, GATE ARRAY ゲート アレイ	
	Q1582	FH4 – 5772 – 000		1	IC, HG51BS192FB, GATE ARRAY ゲート アレイ	
	Q1583	FH4 – 5772 – 000		1	IC, HG51BS192FB, GATE ARRAY ゲート アレイ	
	Q1584	WA3 – 7347 – 000		1	IC, UPD424400LA – 70, D – RAM D – RAM	
	Q1585	WA3 – 7347 – 000		1	IC, UPD424400LA – 70, D – RAM D – RAM	
	Q1586	WA3 – 7347 – 000		1	IC, UPD424400LA – 70, D – RAM D – RAM	
	Q1587	WA3 – 8155 – 000		1	IC, M5M416400BJ – 7, D – RAM D – RAM	
	Q1588	WA3 – 8155 – 000		1	IC, M5M416400BJ – 7, D – RAM D – RAM	
	Q1589	WA3 – 8155 – 000		1	IC, M5M416400BJ – 7, D – RAM D – RAM	
	Q1590	WA3 – 8155 – 000		1	IC, M5M416400BJ – 7, D – RAM D – RAM	
	Q1591	FH4 – 5548 – 000		1	IC, MBCG31553 – 2117, GATE ARRAY ゲート アレイ	
	Q1592	WA3 – 7347 – 000		1	IC, UPD424400LA – 70, D – RAM D – RAM	
	Q1593	WA3 – 7347 – 000		1	IC, UPD424400LA – 70, D – RAM D – RAM	
	Q1594	WA3 – 7347 – 000		1	IC, UPD424400LA – 70, D – RAM D – RAM	
	Q1595	FH4 – 5655 – 000		1	IC, MBCG24283 – 6183, GATE ARRAY ゲート アレイ	
	Q1596	WA3 – 8155 – 000		1	IC, M5M416400BJ – 7, D – RAM D – RAM	
	Q1597	WA3 – 8155 – 000		1	IC, M5M416400BJ – 7, D – RAM D – RAM	
	Q1598	WA3 – 8155 – 000		1	IC, M5M416400BJ – 7, D – RAM D – RAM	
	Q1599	WA3 – 8155 – 000		1	IC, M5M416400BJ – 7, D – RAM D – RAM	
	Q1600	WA3 – 7347 – 000		1	IC, UPD424400LA – 70, D – RAM D – RAM	
	Q1601	WA3 – 7347 – 000		1	IC, UPD424400LA – 70, D – RAM D – RAM	
	Q1602	WA3 – 7347 – 000		1	IC, UPD424400LA – 70, D – RAM D – RAM	
	Q1603	WA3 – 8155 – 000		1	IC, M5M416400BJ – 7, D – RAM D – RAM	

COPYRIGHT © 1997 CANON INC.

FIGURE & KEY NO.		PART NUMBER	RANK	Q'TY	DESCRIPTION	SERIAL NUMBER / REMARKS
939 –	Q1604	WA3 – 8155 – 000		1	IC, M5M416400BJ – 7, D – RAM D – RAM	
	Q1605	WA3 – 8155 – 000		1	IC, M5M416400BJ – 7, D – RAM D – RAM	
	Q1606	WA3 – 8155 – 000		1	IC, M5M416400BJ – 7, D – RAM D – RAM	
	Q1607	FH4 – 5670 – 000		1	IC,TC170G26AF – 0021,GATE ARRAY ゲートアレイ	
	Q1608	WA3 – 6631 – 000		1	IC, M66251AFP, RAM RAM	
	Q1609	WA3 – 6631 – 000		1	IC, M66251AFP, RAM RAM	
	Q1610	WA3 – 7347 – 000		1	IC, UPD424400LA – 70, D – RAM D – RAM	
	Q1611	WA3 – 7347 – 000		1	IC, UPD424400LA – 70, D – RAM D – RAM	
	Q1612	WA3 – 7347 – 000		1	IC, UPD424400LA – 70, D – RAM D – RAM	
	Q1613	WA3 – 8155 – 000		1	IC, M5M416400BJ – 7, D – RAM D – RAM	
	Q1614	WA3 – 8155 – 000		1	IC, M5M416400BJ – 7, D – RAM D – RAM	
	Q1615	WA3 – 8155 – 000		1	IC, M5M416400BJ – 7, D – RAM D – RAM	
	Q1616	WA3 – 8155 – 000		1	IC, M5M416400BJ – 7, D – RAM D – RAM	
	Q1617	WA3 – 4035 – 000		1	IC, 74F244SJ, FAST IC	
	Q1618	WA3 – 4035 – 000		1	IC, 74F244SJ, FAST IC	
	Q1619	WA3 – 5163 – 000		1	IC, TC74HC244AF, C – MOS C – MOS	
	Q1620	WA3 – 5163 – 000		1	IC, TC74HC244AF, C – MOS C – MOS	
	Q1621	WA3 – 5163 – 000		1	IC, TC74HC244AF, C – MOS C – MOS	
	Q1622	WA3 – 5163 – 000		1	IC, TC74HC244AF, C – MOS C – MOS	
	Q1623	WA3 – 5163 – 000		1	IC, TC74HC244AF, C – MOS C – MOS	
	Q1624	WA3 – 5163 – 000		1	IC, TC74HC244AF, C – MOS C – MOS	
	Q1625	WA3 – 5163 – 000		1	IC, TC74HC244AF, C – MOS C – MOS	
	Q1626	WA3 – 5163 – 000		1	IC, TC74HC244AF, C – MOS C – MOS	
	Q1627	WA3 – 5163 – 000		1	IC, TC74HC244AF, C – MOS C – MOS	
	Q1628	WA3 – 5163 – 000		1	IC, TC74HC244AF, C – MOS C – MOS	
	Q1629	WA3 – 5163 – 000		1	IC, TC74HC244AF, C – MOS C – MOS	
	Q1630	WA3 – 5163 – 000		1	IC, TC74HC244AF, C – MOS C – MOS	
	Q1631	WA3 – 3838 – 000		1	IC, SN74LS374NS, TTL TTL IC	
	Q1632	WA3 – 2635 – 000		1	IC, SN74LS244NS, TTL TTL IC	
	Q1633	WA3 – 2635 – 000		1	IC, SN74LS244NS, TTL TTL IC	

FIGURE & KEY NO.		PART NUMBER	RANK	Q'TY	DESCRIPTION	SERIAL NUMBER / REMARKS
939 –	Q1634	WA3 – 2635 – 000		1	IC, SN74LS244NS, TTL TTL IC	
	Q1635	WA3 – 5163 – 000		1	IC, TC74HC244AF, C – MOS C – MOS	
	Q1636	WA3 – 5162 – 000		1	IC, TC74HC157AF IC	
	Q1637	WA3 – 4127 – 000		1	IC, TC74HC08AF IC	
	Q1638	WA3 – 5163 – 000		1	IC, TC74HC244AF, C – MOS C – MOS	
	Q1639	WA3 – 2635 – 000		1	IC, SN74LS244NS, TTL TTL IC	
	Q1640	WA3 – 3838 – 000		1	IC, SN74LS374NS, TTL TTL IC	
	Q1641	WA3 – 2635 – 000		1	IC, SN74LS244NS, TTL TTL IC	
	Q1642	WA3 – 6631 – 000		1	IC, M66251AFP, RAM RAM	
	Q1643	WA3 – 3838 – 000		1	IC, SN74LS374NS, TTL TTL IC	
	Q1644	WA3 – 3395 – 000		1	IC, 74F74SJ, TTL TTL IC	
	Q1645	WA3 – 5163 – 000		1	IC, TC74HC244AF, C – MOS C – MOS	
	Q1646	WA3 – 6992 – 000		1	IC, TC74HC240AF, C – MOS C – MOS	
	Q1648	WA3 – 5038 – 000		1	IC, TC74HC374AF, HC – MOS HC – MOS	
	Q1649	WA3 – 6608 – 000		1	IC, TC74HC153AF, C – MOS C – MOS	
	Q1650	WA3 – 6608 – 000		1	IC, TC74HC153AF, C – MOS C – MOS	
	Q1651	WA3 – 6608 – 000		1	IC, TC74HC153AF, C – MOS C – MOS	
	Q1652	WA3 – 6608 – 000		1	IC, TC74HC153AF, C – MOS C – MOS	
	Q1653	WA3 – 4026 – 000		1	IC, 74F240SJ, TTL TTL IC	
	Q1654	WA3 – 5038 – 000		1	IC, TC74HC374AF, HC – MOS HC – MOS	
	Q1655	WA3 – 5162 – 000		1	IC, TC74HC157AF IC	
	Q1656	WA3 – 6608 – 000		1	IC, TC74HC153AF, C – MOS C – MOS	
	Q1657	WA3 – 5033 – 000		1	IC, TC74HC04AF IC	
	Q1658	WA3 – 5163 – 000		1	IC, TC74HC244AF, C – MOS C – MOS	
	Q1659	WA3 – 5163 – 000		1	IC, TC74HC244AF, C – MOS C – MOS	
	Q1660	WA3 – 5038 – 000		1	IC, TC74HC374AF, HC – MOS HC – MOS	
	Q1661	WA3 – 5162 – 000		1	IC, TC74HC157AF IC	
	Q1662	WA3 – 4099 – 000		1	IC, 74F08SJ, TTL TTL IC	
	Q1663	WA3 – 3395 – 000		1	IC, 74F74SJ, TTL TTL IC	
	Q1664	WA3 – 4271 – 000		1	IC, 74F32SJ, TTL TTL IC	

COPYRIGHT © 1997 CANON INC.

FIGURE & KEY NO.	PART NUMBER	RANK	Q'TY	DESCRIPTION	SERIAL NUMBER / REMARKS
939 – Q1665	WA3 – 4129 – 000		1	IC, TC74HC245AF, C – MOS C – MOS	
Q1666	WA3 – 5163 – 000		1	IC, TC74HC244AF, C – MOS C – MOS	
Q1667	WA3 – 4129 – 000		1	IC, TC74HC245AF, C – MOS C – MOS	
Q1668	WA3 – 5163 – 000		1	IC, TC74HC244AF, C – MOS C – MOS	
Q1669	WA3 – 3395 – 000		1	IC, 74F74SJ, TTL TTL IC	
Q1670	WA3 – 2635 – 000		1	IC, SN74LS244NS, TTL TTL IC	
Q1671	WA3 – 5163 – 000		1	IC, TC74HC244AF, C – MOS C – MOS	
Q1672	WA3 – 5163 – 000		1	IC, TC74HC244AF, C – MOS C – MOS	
Q1673	WA3 – 2635 – 000		1	IC, SN74LS244NS, TTL TTL IC	
Q1674	WA3 – 3324 – 000		1	IC, SN74LS240NS, TTL TTL IC	
Q1675	WA3 – 3324 – 000		1	IC, SN74LS240NS, TTL TTL IC	
Q1676	WA3 – 3324 – 000		1	IC, SN74LS240NS, TTL TTL IC	
Q1677	WA3 – 5163 – 000		1	IC, TC74HC244AF, C – MOS C – MOS	
Q1678	WA3 – 6992 – 000		1	IC, TC74HC240AF, C – MOS C – MOS	
Q1679	WA3 – 3386 – 000		1	IC, SN74LS245NS, TTL TTL IC	
Q1680	WA3 – 3386 – 000		1	IC, SN74LS245NS, TTL TTL IC	
Q1681	WA3 – 4035 – 000		1	IC, 74F244SJ, FAST IC	
Q1682	WA3 – 4035 – 000		1	IC, 74F244SJ, FAST IC	
Q1683	WA3 – 5163 – 000		1	IC, TC74HC244AF, C – MOS C – MOS	
Q1684	WA3 – 4035 – 000		1	IC, 74F244SJ, FAST IC	
Q1685	WA3 – 4035 – 000		1	IC, 74F244SJ, FAST IC	
Q1686	WA3 – 7253 – 000		1	IC, UPD42280GU – 30, S – RAM S – RAM	
Q1687	WA3 – 5163 – 000		1	IC, TC74HC244AF, C – MOS C – MOS	
Q1688	WA3 – 2635 – 000		1	IC, SN74LS244NS, TTL TTL IC	
Q1689	WA3 – 2635 – 000		1	IC, SN74LS244NS, TTL TTL IC	
Q1700	WA3 – 6992 – 000		1	IC, TC74HC240AF, C – MOS C – MOS	
Q1701	WA3 – 5038 – 000		1	IC, TC74HC374AF, HC – MOS HC – MOS	
Q1702	WA3 – 5179 – 000		1	IC, TC74HC32AF, HC – MOS HC – MOS	
Q1703	WA3 – 5179 – 000		1	IC, TC74HC32AF, HC – MOS HC – MOS	
Q1704	WA3 – 5179 – 000		1	IC, TC74HC32AF, HC – MOS HC – MOS	

FIGURE & KEY NO.		PART NUMBER	RANK	Q'TY	DESCRIPTION	SERIAL NUMBER / REMARKS
939 –	Q1705	WA3 – 4023 – 000		1	IC, SN74LS08NS, TTL TTL IC	
	Q1706	WA3 – 5179 – 000		1	IC, TC74HC32AF, HC – MOS HC – MOS	
	Q1707	WA3 – 5179 – 000		1	IC, TC74HC32AF, HC – MOS HC – MOS	
	Q1708	WA3 – 5179 – 000		1	IC, TC74HC32AF, HC – MOS HC – MOS	
	Q1709	WA3 – 5256 – 000		1	IC, TC74HC00AF IC	
	Q1710	WA3 – 6631 – 000		1	IC, M66251AFP, RAM RAM	
	Q1711	WA3 – 5038 – 000		1	IC, TC74HC374AF, HC – MOS HC – MOS	
	Q1712	WA3 – 3387 – 000		1	IC, SN74LS04NS, TTL TTL IC	
	R1501	VV1 – 7118 – 471		1	RESISTOR, 470 OHM, 1/10W テイコウ	
	R1502	VV1 – 7118 – 331		1	RESISTOR, 330 OHM, 1/10W テイコウ	
	R1503	VV1 – 7118 – 471		1	RESISTOR, 470 OHM, 1/10W テイコウ	
	R1504	VV1 – 7118 – 331		1	RESISTOR, 330 OHM, 1/10W テイコウ	
	R1505	VV1 – 7118 – 471		1	RESISTOR, 470 OHM, 1/10W テイコウ	
	R1506	VV1 – 7118 – 331		1	RESISTOR, 330 OHM, 1/10W テイコウ	
	R1507	VV1 – 7118 – 471		1	RESISTOR, 470 OHM, 1/10W テイコウ	
	R1508	VV1 – 7118 – 331		1	RESISTOR, 330 OHM, 1/10W テイコウ	
	R1509	VV1 – 7118 – 471		1	RESISTOR, 470 OHM, 1/10W テイコウ	
	R1510	VV1 – 7118 – 331		1	RESISTOR, 330 OHM, 1/10W テイコウ	
	R1511	VV1 – 7118 – 332		1	RESISTOR, 3.3KOHM, 1/10W テイコウ	
	R1512	VV1 – 7118 – 471		1	RESISTOR, 470 OHM, 1/10W テイコウ	
	R1513	VV1 – 7118 – 331		1	RESISTOR, 330 OHM, 1/10W テイコウ	
	R1514	VV1 – 7118 – 471		1	RESISTOR, 470 OHM, 1/10W テイコウ	
	R1515	VV1 – 7118 – 331		1	RESISTOR, 330 OHM, 1/10W テイコウ	
	R1516	VV1 – 7118 – 471		1	RESISTOR, 470 OHM, 1/10W テイコウ	
	R1517	VV1 – 7118 – 331		1	RESISTOR, 330 OHM, 1/10W テイコウ	
	R1518	VV1 – 7118 – 471		1	RESISTOR, 470 OHM, 1/10W テイコウ	
	R1519	VV1 – 7118 – 331		1	RESISTOR, 330 OHM, 1/10W テイコウ	
	R1520	VV1 – 7118 – 331		1	RESISTOR, 330 OHM, 1/10W テイコウ	
	R1521	VV1 – 7118 – 471		1	RESISTOR, 470 OHM, 1/10W テイコウ	
	R1522	VV1 – 7118 – 331		1	RESISTOR, 330 OHM, 1/10W テイコウ	

COPYRIGHT © 1997 CANON INC.

FIGURE & KEY NO.		PART NUMBER	RANK	Q'TY	DESCRIPTION	SERIAL NUMBER / REMARKS
939 –	R1523	VV1 – 7118 – 471		1	RESISTOR, 470 OHM, 1/10W テイコウ	
	R1524	VV1 – 7118 – 562		1	RESISTOR, 5.6KOHM, 1/10W テイコウ	
	R1525	VV1 – 7118 – 562		1	RESISTOR, 5.6KOHM, 1/10W テイコウ	
	R1526	VV1 – 7118 – 102		1	RESISTOR, 1KOHM, 1/10W テイコウ	
	R1527	VV1 – 7118 – 102		1	RESISTOR, 1KOHM, 1/10W テイコウ	
	R1528	VV1 – 7118 – 102		1	RESISTOR, 1KOHM, 1/10W テイコウ	
	R1529	VV1 – 7118 – 102		1	RESISTOR, 1KOHM, 1/10W テイコウ	
	R1530	VV1 – 7118 – 102		1	RESISTOR, 1KOHM, 1/10W テイコウ	
	R1531	VV1 – 7118 – 102		1	RESISTOR, 1KOHM, 1/10W テイコウ	
	R1532	VV1 – 7118 – 102		1	RESISTOR, 1KOHM, 1/10W テイコウ	
	R1533	VV1 – 7118 – 102		1	RESISTOR, 1KOHM, 1/10W テイコウ	
	R1534	VV1 – 7118 – 102		1	RESISTOR, 1KOHM, 1/10W テイコウ	
	R1535	VV1 – 7118 – 102		1	RESISTOR, 1KOHM, 1/10W テイコウ	
	R1536	VV1 – 7118 – 102		1	RESISTOR, 1KOHM, 1/10W テイコウ	
	R1537	VV1 – 7118 – 102		1	RESISTOR, 1KOHM, 1/10W テイコウ	
	R1538	VV1 – 7118 – 102		1	RESISTOR, 1KOHM, 1/10W テイコウ	
	R1539	VV1 – 7118 – 102		1	RESISTOR, 1KOHM, 1/10W テイコウ	
	R1540	VV1 – 7118 – 102		1	RESISTOR, 1KOHM, 1/10W テイコウ	
	R1541	VV1 – 7118 – 102		1	RESISTOR, 1KOHM, 1/10W テイコウ	
	R1542	VV1 – 7118 – 102		1	RESISTOR, 1KOHM, 1/10W テイコウ	
	R1543	VV1 – 7118 – 102		1	RESISTOR, 1KOHM, 1/10W テイコウ	
	R1544	VV1 – 7118 – 102		1	RESISTOR, 1KOHM, 1/10W テイコウ	
	R1545	VV1 – 7118 – 102		1	RESISTOR, 1KOHM, 1/10W テイコウ	
	R1546	VV1 – 7118 – 102		1	RESISTOR, 1KOHM, 1/10W テイコウ	
	R1547	VV1 – 7118 – 102		1	RESISTOR, 1KOHM, 1/10W テイコウ	
	R1548	VV1 – 7118 – 102		1	RESISTOR, 1KOHM, 1/10W テイコウ	
	R1549	VV1 – 7118 – 102		1	RESISTOR, 1KOHM, 1/10W テイコウ	
	R1550	VV1 – 7118 – 102		1	RESISTOR, 1KOHM, 1/10W テイコウ	
	R1551	VV1 – 7118 – 102		1	RESISTOR, 1KOHM, 1/10W テイコウ	
	R1552	VV1 – 7118 – 102		1	RESISTOR, 1KOHM, 1/10W テイコウ	

COPYRIGHT © 1997 CANON INC.

FIGURE & KEY NO.	PART NUMBER	RANK	Q'TY	DESCRIPTION	SERIAL NUMBER / REMARKS
939 – R1553	VV1 – 7118 – 102		1	RESISTOR, 1KOHM, 1/10W テイコウ	
R1554	VV1 – 7118 – 103		1	RESISTOR, 10KOHM, 1/10W テイコウ	
R1555	VV1 – 7118 – 103		1	RESISTOR, 10KOHM, 1/10W テイコウ	
R1556	VV1 – 7118 – 103		1	RESISTOR, 10KOHM, 1/10W テイコウ	
R1557	VV1 – 7118 – 103		1	RESISTOR, 10KOHM, 1/10W テイコウ	
R1558	VV1 – 7118 – 103		1	RESISTOR, 10KOHM, 1/10W テイコウ	
R1559	VV1 – 7118 – 562		1	RESISTOR, 5.6KOHM, 1/10W テイコウ	
R1560	VV1 – 7118 – 103		1	RESISTOR, 10KOHM, 1/10W テイコウ	
R1561	VV1 – 7118 – 103		1	RESISTOR, 10KOHM, 1/10W テイコウ	
R1562	VV1 – 7118 – 103		1	RESISTOR, 10KOHM, 1/10W テイコウ	
R1563	VV1 – 7118 – 103		1	RESISTOR, 10KOHM, 1/10W テイコウ	
R1564	VV1 – 7118 – 103		1	RESISTOR, 10KOHM, 1/10W テイコウ	
R1565	VV1 – 7118 – 103		1	RESISTOR, 10KOHM, 1/10W テイコウ	
R1566	VV1 – 7118 – 103		1	RESISTOR, 10KOHM, 1/10W テイコウ	
R1567	VV1 – 7118 – 103		1	RESISTOR, 10KOHM, 1/10W テイコウ	
R1568	VV1 – 7118 – 103		1	RESISTOR, 10KOHM, 1/10W テイコウ	
R1569	VV1 – 7118 – 103		1	RESISTOR, 10KOHM, 1/10W テイコウ	
R1570	VV1 – 7118 – 103		1	RESISTOR, 10KOHM, 1/10W テイコウ	
R1571	VV1 – 7118 – 103		1	RESISTOR, 10KOHM, 1/10W テイコウ	
R1572	VV1 – 7118 – 103		1	RESISTOR, 10KOHM, 1/10W テイコウ	
R1573	VV1 – 7118 – 103		1	RESISTOR, 10KOHM, 1/10W テイコウ	
R1574	VV1 – 7118 – 103		1	RESISTOR, 10KOHM, 1/10W テイコウ	
R1575	VV1 – 7118 – 103		1	RESISTOR, 10KOHM, 1/10W テイコウ	
R1576	VV1 – 7118 – 103		1	RESISTOR, 10KOHM, 1/10W テイコウ	
R1577	VV1 – 7118 – 103		1	RESISTOR, 10KOHM, 1/10W テイコウ	
R1578	VV1 – 7118 – 103		1	RESISTOR, 10KOHM, 1/10W テイコウ	
R1579	VV1 – 7118 – 103		1	RESISTOR, 10KOHM, 1/10W テイコウ	
R1580	VV1 – 7118 – 103		1	RESISTOR, 10KOHM, 1/10W テイコウ	
R1581	VV1 – 7118 – 103		1	RESISTOR, 10KOHM, 1/10W テイコウ	
R1582	VV1 – 7118 – 103		1	RESISTOR, 10KOHM, 1/10W テイコウ	

COPYRIGHT © 1997 CANON INC.

FIGURE & KEY NO.		PART NUMBER	RANK	Q'TY	DESCRIPTION	SERIAL NUMBER / REMARKS
939 –	R1583	VV1 – 7118 – 103		1	RESISTOR, 10KOHM, 1/10W テイコウ	
	R1584	VV1 – 7118 – 103		1	RESISTOR, 10KOHM, 1/10W テイコウ	
	R1585	VV1 – 7118 – 103		1	RESISTOR, 10KOHM, 1/10W テイコウ	
	R1586	VV1 – 7118 – 102		1	RESISTOR, 1KOHM, 1/10W テイコウ	
	R1587	VV1 – 7118 – 103		1	RESISTOR, 10KOHM, 1/10W テイコウ	
	R1588	VV1 – 7118 – 102		1	RESISTOR, 1KOHM, 1/10W テイコウ	
	R1589	VV1 – 7118 – 102		1	RESISTOR, 1KOHM, 1/10W テイコウ	
	R1590	VV1 – 7118 – 102		1	RESISTOR, 1KOHM, 1/10W テイコウ	
	R1591	VV1 – 7118 – 102		1	RESISTOR, 1KOHM, 1/10W テイコウ	
	R1592	VV1 – 7118 – 102		1	RESISTOR, 1KOHM, 1/10W テイコウ	
	R1593	VV1 – 7118 – 103		1	RESISTOR, 10KOHM, 1/10W テイコウ	
	R1594	VV1 – 7118 – 103		1	RESISTOR, 10KOHM, 1/10W テイコウ	
	R1595	VV1 – 7118 – 103		1	RESISTOR, 10KOHM, 1/10W テイコウ	
	R1596	VV1 – 7118 – 103		1	RESISTOR, 10KOHM, 1/10W テイコウ	
	R1597	VV1 – 7118 – 103		1	RESISTOR, 10KOHM, 1/10W テイコウ	
	R1598	VV1 – 7118 – 103		1	RESISTOR, 10KOHM, 1/10W テイコウ	
	R1599	VV1 – 7118 – 103		1	RESISTOR, 10KOHM, 1/10W テイコウ	
	R1600	VV1 – 7118 – 103		1	RESISTOR, 10KOHM, 1/10W テイコウ	
	R1601	VV1 – 7118 – 103		1	RESISTOR, 10KOHM, 1/10W テイコウ	
	R1602	VV1 – 7118 – 471		1	RESISTOR, 470 OHM, 1/10W テイコウ	
	R1603	VV1 – 7118 – 331		1	RESISTOR, 330 OHM, 1/10W テイコウ	
	R1604	VV1 – 7118 – 681		1	RESISTOR, 680 OHM, 1/10W テイコウ	
	R1605	VV1 – 7118 – 102		1	RESISTOR, 1KOHM, 1/10W テイコウ	
	R1606	VV1 – 7118 – 331		1	RESISTOR, 330 OHM, 1/10W テイコウ	
	R1607	VV1 – 7118 – 471		1	RESISTOR, 470 OHM, 1/10W テイコウ	
	R1608	VV1 – 7118 – 471		1	RESISTOR, 470 OHM, 1/10W テイコウ	
	R1609	VV1 – 7118 – 331		1	RESISTOR, 330 OHM, 1/10W テイコウ	
	R1610	VV1 – 7118 – 152		1	RESISTOR, 1.5KOHM, 1/10W テイコウ	
	R1611	VV1 – 7118 – 102		1	RESISTOR, 1KOHM, 1/10W テイコウ	
	R1612	VV1 – 7118 – 152		1	RESISTOR, 1.5KOHM, 1/10W テイコウ	

COPYRIGHT © 1997 CANON INC.

FIGURE & KEY NO.		PART NUMBER	RANK	Q'TY	DESCRIPTION	SERIAL NUMBER / REMARKS
939 –	R1613	VV1 – 7118 – 102		1	RESISTOR, 1KOHM, 1/10W テイコウ	
	R1614	VV1 – 7118 – 152		1	RESISTOR, 1.5KOHM, 1/10W テイコウ	
	R1615	VV1 – 7118 – 102		1	RESISTOR, 1KOHM, 1/10W テイコウ	
	R1616	VV1 – 7118 – 103		1	RESISTOR, 10KOHM, 1/10W テイコウ	
	R1617	VV1 – 7118 – 103		1	RESISTOR, 10KOHM, 1/10W テイコウ	
	R1618	VV1 – 7118 – 103		1	RESISTOR, 10KOHM, 1/10W テイコウ	
	R1619	VV1 – 7118 – 103		1	RESISTOR, 10KOHM, 1/10W テイコウ	
	RA1501	VR5 – 5790 – 562		1	RESISTOR ARRAY, 5.6KOHM, 1/8W テイコウ アレイ	
	RA1502	VR5 – 5790 – 562		1	RESISTOR ARRAY, 5.6KOHM, 1/8W テイコウ アレイ	
	RA1503	VR5 – 5790 – 562		1	RESISTOR ARRAY, 5.6KOHM, 1/8W テイコウ アレイ	
	RA1504	VR5 – 5790 – 562		1	RESISTOR ARRAY, 5.6KOHM, 1/8W テイコウ アレイ	
	RA1505	VR5 – 5790 – 562		1	RESISTOR ARRAY, 5.6KOHM, 1/8W テイコウ アレイ	
	RA1506	VR5 – 5800 – 562		1	RESISTOR ARRAY, 5.6KOHM, 1/8W テイコウ アレイ	
	RA1507	VR5 – 5790 – 103		1	RESISTOR ARRAY, 10KOHM, 1/8W テイコウ アレイ	
	RA1508	VR5 – 5790 – 103		1	RESISTOR ARRAY, 10KOHM, 1/8W テイコウ アレイ	
	RA1509	VR5 – 5790 – 103		1	RESISTOR ARRAY, 10KOHM, 1/8W テイコウ アレイ	
	RA1510	VR5 – 5790 – 103		1	RESISTOR ARRAY, 10KOHM, 1/8W テイコウ アレイ	
	RA1511	VR5 – 5790 – 103		1	RESISTOR ARRAY, 10KOHM, 1/8W テイコウ アレイ	
	RA1512	VR5 – 5790 – 103		1	RESISTOR ARRAY, 10KOHM, 1/8W テイコウ アレイ	
	RA1513	VR5 – 5790 – 103		1	RESISTOR ARRAY, 10KOHM, 1/8W テイコウ アレイ	
	RA1514	VR5 – 5790 – 103		1	RESISTOR ARRAY, 10KOHM, 1/8W テイコウ アレイ	
	RA1515	VR5 – 5800 – 103		1	RESISTOR ARRAY, 10KOHM, 1/8W テイコウ アレイ	
	RA1516	VR5 – 5790 – 103		1	RESISTOR ARRAY, 10KOHM, 1/8W テイコウ アレイ	
	RA1517	VR5 – 5790 – 103		1	RESISTOR ARRAY, 10KOHM, 1/8W テイコウ アレイ	
	RA1518	VR5 – 5800 – 103		1	RESISTOR ARRAY, 10KOHM, 1/8W テイコウ アレイ	
	RA1519	VR5 – 5790 – 103		1	RESISTOR ARRAY, 10KOHM, 1/8W テイコウ アレイ	
	RA1520	VR5 – 5800 – 103		1	RESISTOR ARRAY, 10KOHM, 1/8W テイコウ アレイ	
	RA1521	VR5 – 5800 – 103		1	RESISTOR ARRAY, 10KOHM, 1/8W テイコウ アレイ	
	RA1522	VR5 – 5790 – 562		1	RESISTOR ARRAY, 5.6KOHM, 1/8W テイコウ アレイ	
	RA1523	VR5 – 5790 – 102		1	RESISTOR ARRAY, 1KOHM, 1/8W テイコウ アレイ	

COPYRIGHT © 1997 CANON INC.

FIGURE & KEY NO.		PART NUMBER	RANK	Q'TY	DESCRIPTION	SERIAL NUMBER / REMARKS
939 –	RA1524	VR5 – 5790 – 152		1	RESISTOR ARRAY, 1.5KOHM, 1/8W テイコウ アレイ	
	RA1525	VR5 – 5790 – 103		1	RESISTOR ARRAY, 10KOHM, 1/8W テイコウ アレイ	
	RA1526	VR5 – 5790 – 103		1	RESISTOR ARRAY, 10KOHM, 1/8W テイコウ アレイ	
	RA1527	VR5 – 5790 – 562		1	RESISTOR ARRAY, 5.6KOHM, 1/8W テイコウ アレイ	
	RA1528	VR5 – 5790 – 562		1	RESISTOR ARRAY, 5.6KOHM, 1/8W テイコウ アレイ	
	RA1529	VR5 – 5790 – 152		1	RESISTOR ARRAY, 1.5KOHM, 1/8W テイコウ アレイ	
	RA1530	VR5 – 5790 – 102		1	RESISTOR ARRAY, 1KOHM, 1/8W テイコウ アレイ	
	RA1531	VR5 – 5790 – 681		1	RESISTOR ARRAY, 680 OHM, 1/8W テイコウ アレイ	
	RA1532	VR5 – 5790 – 102		1	RESISTOR ARRAY, 1KOHM, 1/8W テイコウ アレイ	
	RA1533	VR5 – 5790 – 681		1	RESISTOR ARRAY, 680 OHM, 1/8W テイコウ アレイ	
	RA1534	VR5 – 5790 – 102		1	RESISTOR ARRAY, 1KOHM, 1/8W テイコウ アレイ	
	RA1535	VR5 – 5790 – 681		1	RESISTOR ARRAY, 680 OHM, 1/8W テイコウ アレイ	
	RA1536	VR5 – 5790 – 102		1	RESISTOR ARRAY, 1KOHM, 1/8W テイコウ アレイ	
	RA1537	VR5 – 5790 – 562		1	RESISTOR ARRAY, 5.6KOHM, 1/8W テイコウ アレイ	
	RA1538	VR5 – 5790 – 102		1	RESISTOR ARRAY, 1KOHM, 1/8W テイコウ アレイ	
	RA1539	VR5 – 5790 – 562		1	RESISTOR ARRAY, 5.6KOHM, 1/8W テイコウ アレイ	
	RA1540	VR5 – 5790 – 152		1	RESISTOR ARRAY, 1.5KOHM, 1/8W テイコウ アレイ	
	RA1541	VR5 – 5790 – 562		1	RESISTOR ARRAY, 5.6KOHM, 1/8W テイコウ アレイ	
	RA1543	VR5 – 5790 – 102		1	RESISTOR ARRAY, 1KOHM, 1/8W テイコウ アレイ	
	RA1544	VR5 – 5790 – 152		1	RESISTOR ARRAY, 1.5KOHM, 1/8W テイコウ アレイ	
	RA1545	VR5 – 5790 – 102		1	RESISTOR ARRAY, 1KOHM, 1/8W テイコウ アレイ	
	RA1546	VR5 – 5790 – 152		1	RESISTOR ARRAY, 1.5KOHM, 1/8W テイコウ アレイ	
	X1501	WK2 – 5607 – 000		1	OSCILLATOR QUARTZ スイショウ ハッシンキ	

FIGURE 940 IMAGE PROCESSOR MEMORY PCB ASSEMBLY
イメージプロセッサメモリ回路基板

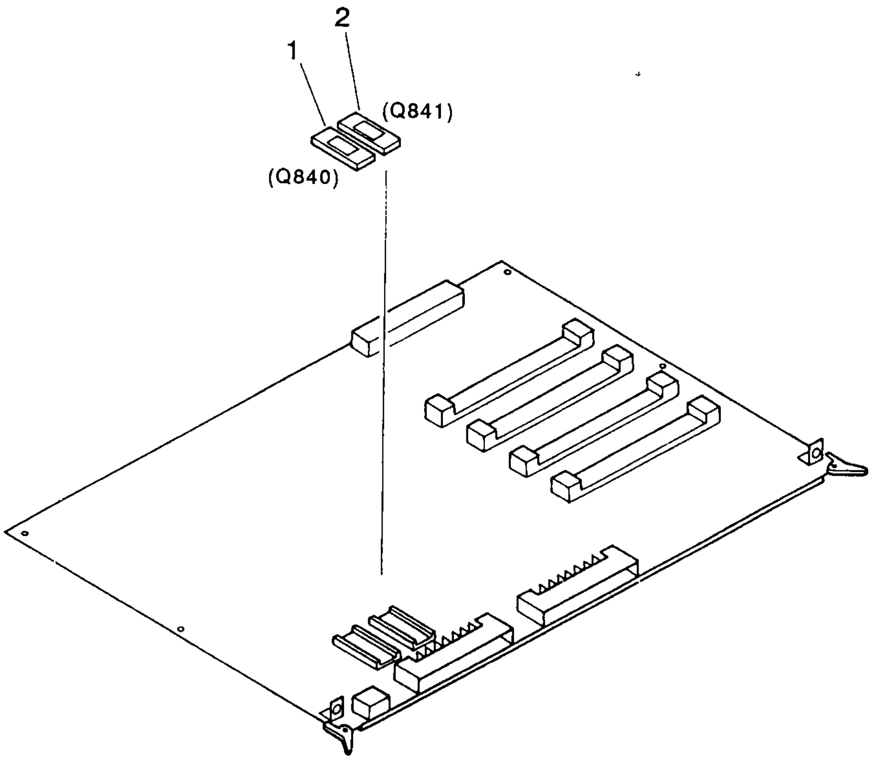

NOTE : FOR DESTINATION, SEE FIGURE 935.

注 ： この部品の接続先については、FIGURE 935を参照して下さい。

COPYRIGHT © 1997 CANON INC.

FIGURE & KEY NO.	PART NUMBER	RANK	Q'TY	DESCRIPTION	SERIAL NUMBER / REMARKS
940 –	FG5 – 4016 – 000		1	IMAGE PROCESSOR MEMORY PCB イメージ プロセッサ メモリ カイロ キバン	SEE NOTE
1	FF3 – 0491 – 000		1	IC, HN27C4096HG – 85, EP – ROM EP – ROM	Q840
2	FF3 – 0492 – 000		1	IC, HN27C4096HG – 85, EP – ROM EP – ROM	Q841
C 801	VC6 – 4880 – 477		1	CAPACITOR, 470UF, 10V コンデンサ	
C 802	VW4 – 2027 – 104		1	CAPACITOR, 0.1UF, 25V コンデンサ	
C 803	VW4 – 2027 – 104		1	CAPACITOR, 0.1UF, 25V コンデンサ	
C 804	VW4 – 2027 – 104		1	CAPACITOR, 0.1UF, 25V コンデンサ	
C 805	VW4 – 2027 – 104		1	CAPACITOR, 0.1UF, 25V コンデンサ	
C 806	VW4 – 2027 – 104		1	CAPACITOR, 0.1UF, 25V コンデンサ	
C 807	VW4 – 2027 – 104		1	CAPACITOR, 0.1UF, 25V コンデンサ	
C 808	VW4 – 2027 – 104		1	CAPACITOR, 0.1UF, 25V コンデンサ	
C 809	VW4 – 2027 – 104		1	CAPACITOR, 0.1UF, 25V コンデンサ	
C 810	VW4 – 2027 – 104		1	CAPACITOR, 0.1UF, 25V コンデンサ	
C 811	VW4 – 2027 – 104		1	CAPACITOR, 0.1UF, 25V コンデンサ	
C 812	VW4 – 2027 – 104		1	CAPACITOR, 0.1UF, 25V コンデンサ	
C 813	VW4 – 2027 – 104		1	CAPACITOR, 0.1UF, 25V コンデンサ	
C 814	VW4 – 2027 – 104		1	CAPACITOR, 0.1UF, 25V コンデンサ	
C 815	VW4 – 2027 – 104		1	CAPACITOR, 0.1UF, 25V コンデンサ	
C 816	VW4 – 2027 – 104		1	CAPACITOR, 0.1UF, 25V コンデンサ	
C 817	VW4 – 2027 – 104		1	CAPACITOR, 0.1UF, 25V コンデンサ	
C 818	VW4 – 2027 – 104		1	CAPACITOR, 0.1UF, 25V コンデンサ	
C 819	VW4 – 2027 – 104		1	CAPACITOR, 0.1UF, 25V コンデンサ	
C 820	VW4 – 2027 – 104		1	CAPACITOR, 0.1UF, 25V コンデンサ	
C 821	VW4 – 2027 – 104		1	CAPACITOR, 0.1UF, 25V コンデンサ	
C 822	VW4 – 2027 – 104		1	CAPACITOR, 0.1UF, 25V コンデンサ	
C 823	VW4 – 2027 – 104		1	CAPACITOR, 0.1UF, 25V コンデンサ	
C 824	VW4 – 2027 – 104		1	CAPACITOR, 0.1UF, 25V コンデンサ	
C 825	VW4 – 2027 – 104		1	CAPACITOR, 0.1UF, 25V コンデンサ	
C 826	VW4 – 2027 – 104		1	CAPACITOR, 0.1UF, 25V コンデンサ	
C 827	VW4 – 2027 – 104		1	CAPACITOR, 0.1UF, 25V コンデンサ	

COPYRIGHT © 1997 CANON INC.

FIGURE & KEY NO.	PART NUMBER	RANK	Q'TY	DESCRIPTION	SERIAL NUMBER / REMARKS
940 – C 828	VW4 – 2027 – 104		1	CAPACITOR, 0.1UF, 25V コンデンサ	
C 829	VW4 – 2027 – 104		1	CAPACITOR, 0.1UF, 25V コンデンサ	
C 830	VW4 – 2027 – 104		1	CAPACITOR, 0.1UF, 25V コンデンサ	
C 831	VW4 – 2027 – 104		1	CAPACITOR, 0.1UF, 25V コンデンサ	
C 832	VW4 – 2027 – 104		1	CAPACITOR, 0.1UF, 25V コンデンサ	
C 833	VW4 – 2027 – 104		1	CAPACITOR, 0.1UF, 25V コンデンサ	
C 834	VW4 – 2027 – 104		1	CAPACITOR, 0.1UF, 25V コンデンサ	
C 835	VW4 – 2027 – 104		1	CAPACITOR, 0.1UF, 25V コンデンサ	
C 836	VW4 – 2027 – 104		1	CAPACITOR, 0.1UF, 25V コンデンサ	
C 837	VW4 – 2027 – 104		1	CAPACITOR, 0.1UF, 25V コンデンサ	
C 838	VW4 – 2027 – 104		1	CAPACITOR, 0.1UF, 25V コンデンサ	
C 839	VW4 – 2027 – 104		1	CAPACITOR, 0.1UF, 25V コンデンサ	
C 840	VW4 – 2027 – 104		1	CAPACITOR, 0.1UF, 25V コンデンサ	
C 841	VW4 – 2027 – 104		1	CAPACITOR, 0.1UF, 25V コンデンサ	
C 842	VW4 – 2027 – 104		1	CAPACITOR, 0.1UF, 25V コンデンサ	
C 843	VW4 – 2027 – 104		1	CAPACITOR, 0.1UF, 25V コンデンサ	
C 844	VW4 – 2027 – 104		1	CAPACITOR, 0.1UF, 25V コンデンサ	
C 845	VW4 – 2027 – 104		1	CAPACITOR, 0.1UF, 25V コンデンサ	
C 846	VW4 – 2027 – 104		1	CAPACITOR, 0.1UF, 25V コンデンサ	
C 847	VW4 – 2027 – 104		1	CAPACITOR, 0.1UF, 25V コンデンサ	
C 848	VW4 – 2027 – 104		1	CAPACITOR, 0.1UF, 25V コンデンサ	
C 849	VW4 – 2027 – 104		1	CAPACITOR, 0.1UF, 25V コンデンサ	
C 850	VW4 – 2027 – 104		1	CAPACITOR, 0.1UF, 25V コンデンサ	
C 851	VW4 – 2027 – 104		1	CAPACITOR, 0.1UF, 25V コンデンサ	
C 852	VW4 – 2027 – 104		1	CAPACITOR, 0.1UF, 25V コンデンサ	
C 853	VW4 – 2027 – 104		1	CAPACITOR, 0.1UF, 25V コンデンサ	
C 854	VW4 – 2027 – 104		1	CAPACITOR, 0.1UF, 25V コンデンサ	
C 855	VW4 – 2027 – 104		1	CAPACITOR, 0.1UF, 25V コンデンサ	
C 856	VW4 – 2027 – 104		1	CAPACITOR, 0.1UF, 25V コンデンサ	
C 857	VW4 – 2027 – 104		1	CAPACITOR, 0.1UF, 25V コンデンサ	

COPYRIGHT © 1997 CANON INC.

FIGURE & KEY NO.	PART NUMBER	RANK	Q'TY	DESCRIPTION	SERIAL NUMBER / REMARKS
940 – C 858	VW4 – 2027 – 104		1	CAPACITOR, 0.1UF, 25V コンデンサ	
C 859	VW4 – 2027 – 104		1	CAPACITOR, 0.1UF, 25V コンデンサ	
C 860	VW4 – 2027 – 104		1	CAPACITOR, 0.1UF, 25V コンデンサ	
C 861	VW4 – 2027 – 104		1	CAPACITOR, 0.1UF, 25V コンデンサ	
C 862	VW4 – 2027 – 104		1	CAPACITOR, 0.1UF, 25V コンデンサ	
C 863	VW4 – 2027 – 104		1	CAPACITOR, 0.1UF, 25V コンデンサ	
C 864	VW4 – 2027 – 104		1	CAPACITOR, 0.1UF, 25V コンデンサ	
C 865	VW4 – 2027 – 104		1	CAPACITOR, 0.1UF, 25V コンデンサ	
C 866	VW4 – 2027 – 104		1	CAPACITOR, 0.1UF, 25V コンデンサ	
C 867	VW4 – 2027 – 104		1	CAPACITOR, 0.1UF, 25V コンデンサ	
C 868	VW4 – 2027 – 104		1	CAPACITOR, 0.1UF, 25V コンデンサ	
C 869	VW4 – 2027 – 104		1	CAPACITOR, 0.1UF, 25V コンデンサ	
C 870	VW4 – 2027 – 104		1	CAPACITOR, 0.1UF, 25V コンデンサ	
C 871	VW4 – 2027 – 104		1	CAPACITOR, 0.1UF, 25V コンデンサ	
C 872	VW4 – 2027 – 104		1	CAPACITOR, 0.1UF, 25V コンデンサ	
CP 801	VS1 – 5706 – 009		1	PIN ASSEMBLY, 9P ピン アセンブリ	
CP 802	VS1 – 5706 – 009		1	PIN ASSEMBLY, 9P ピン アセンブリ	
CP 803	VS1 – 5706 – 010		1	PIN ASSEMBLY, 10P ピン アセンブリ	
CP 804	VS1 – 5706 – 009		1	PIN ASSEMBLY, 9P ピン アセンブリ	
CP 805	VS1 – 5706 – 009		1	PIN ASSEMBLY, 9P ピン アセンブリ	
CP 808	VS1 – 5706 – 009		1	PIN ASSEMBLY, 9P ピン アセンブリ	
CP 809	VS1 – 5706 – 009		1	PIN ASSEMBLY, 9P ピン アセンブリ	
CP 810	VS1 – 5706 – 009		1	PIN ASSEMBLY, 9P ピン アセンブリ	
CP 811	VS1 – 5706 – 009		1	PIN ASSEMBLY, 9P ピン アセンブリ	
CP 812	VS1 – 5706 – 009		1	PIN ASSEMBLY, 9P ピン アセンブリ	
CP 813	VS1 – 5706 – 009		1	PIN ASSEMBLY, 9P ピン アセンブリ	
CP 816	VS1 – 5706 – 009		1	PIN ASSEMBLY, 9P ピン アセンブリ	
CP 817	VS1 – 5706 – 009		1	PIN ASSEMBLY, 9P ピン アセンブリ	
CP 818	VS1 – 5706 – 009		1	PIN ASSEMBLY, 9P ピン アセンブリ	
CP 819	VS1 – 5706 – 009		1	PIN ASSEMBLY, 9P ピン アセンブリ	

COPYRIGHT © 1997 CANON INC.

FIGURE & KEY NO.	PART NUMBER	RANK	Q'TY	DESCRIPTION	SERIAL NUMBER / REMARKS
940 – CP 821	VS1 – 5706 – 006		1	PIN ASSEMBLY, 6P ピン アセンブリ	
CP 822	VS1 – 5706 – 009		1	PIN ASSEMBLY, 9P ピン アセンブリ	
CP 826	VS1 – 5706 – 009		1	PIN ASSEMBLY, 9P ピン アセンブリ	
CP 827	VS1 – 5706 – 009		1	PIN ASSEMBLY, 9P ピン アセンブリ	
CP 829	VS1 – 5706 – 009		1	PIN ASSEMBLY, 9P ピン アセンブリ	
CP 830	VS1 – 5706 – 009		1	PIN ASSEMBLY, 9P ピン アセンブリ	
CP 834	VS1 – 5706 – 009		1	PIN ASSEMBLY, 9P ピン アセンブリ	
CP 835	VS1 – 5706 – 009		1	PIN ASSEMBLY, 9P ピン アセンブリ	
CP 836	VS1 – 5706 – 009		1	PIN ASSEMBLY, 9P ピン アセンブリ	
CP 837	VS1 – 5706 – 009		1	PIN ASSEMBLY, 9P ピン アセンブリ	
CP 838	VS1 – 5706 – 009		1	PIN ASSEMBLY, 9P ピン アセンブリ	
CP 839	VS1 – 5706 – 010		1	PIN ASSEMBLY, 10P ピン アセンブリ	
CP 841	VS1 – 5706 – 009		1	PIN ASSEMBLY, 9P ピン アセンブリ	
CP 842	VS1 – 5706 – 009		1	PIN ASSEMBLY, 9P ピン アセンブリ	
CP 843	VS1 – 5706 – 009		1	PIN ASSEMBLY, 9P ピン アセンブリ	
CP 844	VS1 – 5706 – 009		1	PIN ASSEMBLY, 9P ピン アセンブリ	
CP 845	VS1 – 5706 – 009		1	PIN ASSEMBLY, 9P ピン アセンブリ	
CP 846	VS1 – 5706 – 009		1	PIN ASSEMBLY, 9P ピン アセンブリ	
CP 847	VS1 – 5706 – 009		1	PIN ASSEMBLY, 9P ピン アセンブリ	
CP 848	VS1 – 5706 – 009		1	PIN ASSEMBLY, 9P ピン アセンブリ	
CP 849	VS1 – 5706 – 009		1	PIN ASSEMBLY, 9P ピン アセンブリ	
CP 850	VS1 – 5706 – 009		1	PIN ASSEMBLY, 9P ピン アセンブリ	
CP 851	VS1 – 5706 – 009		1	PIN ASSEMBLY, 9P ピン アセンブリ	
CP 853	VS1 – 5706 – 006		1	PIN ASSEMBLY, 6P ピン アセンブリ	
CP 854	VS1 – 5706 – 009		1	PIN ASSEMBLY, 9P ピン アセンブリ	
CP 855	VS1 – 5706 – 009		1	PIN ASSEMBLY, 9P ピン アセンブリ	
CP 856	VS1 – 5706 – 009		1	PIN ASSEMBLY, 9P ピン アセンブリ	
CP 857	VS1 – 5706 – 009		1	PIN ASSEMBLY, 9P ピン アセンブリ	
CP 858	VS1 – 5706 – 009		1	PIN ASSEMBLY, 9P ピン アセンブリ	
CP 859	VS1 – 5706 – 009		1	PIN ASSEMBLY, 9P ピン アセンブリ	

COPYRIGHT © 1997 CANON INC.

FIGURE & KEY NO.	PART NUMBER	RANK	Q'TY	DESCRIPTION	SERIAL NUMBER / REMARKS
940 – CP 863	VS1 – 5706 – 009		1	PIN ASSEMBLY, 9P ピン アセンブリ	
CP 864	VS1 – 5706 – 009		1	PIN ASSEMBLY, 9P ピン アセンブリ	
CP 866	VS1 – 5706 – 009		1	PIN ASSEMBLY, 9P ピン アセンブリ	
CP 867	VS1 – 5706 – 009		1	PIN ASSEMBLY, 9P ピン アセンブリ	
CP 868	VS1 – 5706 – 009		1	PIN ASSEMBLY, 9P ピン アセンブリ	
CP 869	VS1 – 5706 – 009		1	PIN ASSEMBLY, 9P ピン アセンブリ	
CP 870	VS1 – 5706 – 009		1	PIN ASSEMBLY, 9P ピン アセンブリ	
CP 871	VS1 – 5706 – 009		1	PIN ASSEMBLY, 9P ピン アセンブリ	
CP 872	VS1 – 5706 – 009		1	PIN ASSEMBLY, 9P ピン アセンブリ	
CP 874	VS1 – 5706 – 009		1	PIN ASSEMBLY, 9P ピン アセンブリ	
CP 875	VS1 – 5706 – 009		1	PIN ASSEMBLY, 9P ピン アセンブリ	
CP 876	VS1 – 5706 – 009		1	PIN ASSEMBLY, 9P ピン アセンブリ	
CP 877	VS1 – 5706 – 009		1	PIN ASSEMBLY, 9P ピン アセンブリ	
CP 878	VS1 – 5706 – 009		1	PIN ASSEMBLY, 9P ピン アセンブリ	
CP 880	VS1 – 5706 – 011		1	PIN ASSEMBLY, 11P ピン アセンブリ	
CP 882	VS1 – 5706 – 004		1	PIN ASSEMBLY, 4P ピン アセンブリ	
CP 883	VS1 – 5706 – 004		1	PIN ASSEMBLY, 4P ピン アセンブリ	
CP 884	VS1 – 5706 – 004		1	PIN ASSEMBLY, 4P ピン アセンブリ	
CP 885	VS1 – 5706 – 004		1	PIN ASSEMBLY, 4P ピン アセンブリ	
CP 888	VS1 – 5706 – 009		1	PIN ASSEMBLY, 9P ピン アセンブリ	
CP 889	VS1 – 5706 – 009		1	PIN ASSEMBLY, 9P ピン アセンブリ	
CP 890	VS1 – 5706 – 009		1	PIN ASSEMBLY, 9P ピン アセンブリ	
CP 891	VS1 – 5706 – 009		1	PIN ASSEMBLY, 9P ピン アセンブリ	
DA 801	WA1 – 5762 – 000		1	DIODE ARRAY, SN74S1052NX ダイオード アレイ	
DA 802	WA1 – 5762 – 000		1	DIODE ARRAY, SN74S1052NX ダイオード アレイ	
DA 803	WA1 – 5762 – 000		1	DIODE ARRAY, SN74S1052NX ダイオード アレイ	
DA 804	WA1 – 5762 – 000		1	DIODE ARRAY, SN74S1052NX ダイオード アレイ	
DA 805	WA1 – 5762 – 000		1	DIODE ARRAY, SN74S1052NX ダイオード アレイ	
DA 806	WA1 – 5762 – 000		1	DIODE ARRAY, SN74S1052NX ダイオード アレイ	
DA 807	WA1 – 5762 – 000		1	DIODE ARRAY, SN74S1052NX ダイオード アレイ	

COPYRIGHT © 1997 CANON INC.

FIGURE & KEY NO.		PART NUMBER	RANK	Q'TY	DESCRIPTION	SERIAL NUMBER / REMARKS
940 –	DA 808	WA1 – 5762 – 000		1	DIODE ARRAY, SN74S1052NX ダイオードアレイ	
	J 801	VS1 – 5616 – 006		1	CONNECTOR, 6P, MALE コネクタ(オス)	
	J 802	WS1 – 5439 – 000		1	CONNECTOR, 200P, PCB コネクタ	
	J 803	VS1 – 5677 – 100		1	CONNECTOR, 100P, MALE コネクタ(オス)	
	J 804	VS1 – 5677 – 080		1	CONNECTOR, 80P, MALE コネクタ(オス)	
	J 811	WA9 – 5165 – 000		1	SIMM SOCKET SIMM ソケット	
	J 812	WA9 – 5165 – 000		1	SIMM SOCKET SIMM ソケット	
	J 813	WA9 – 5165 – 000		1	SIMM SOCKET SIMM ソケット	
	J 814	WA9 – 5165 – 000		1	SIMM SOCKET SIMM ソケット	
	JP 801	VS1 – 0086 – 002		1	CONNECTOR, 2P, MALE コネクタ(オス)	
	LED 801	WG1 – 0373 – 000		1	LED, SEL2110R LED	
	LED 802	WG1 – 0373 – 000		1	LED, SEL2110R LED	
	LED 803	WG1 – 0373 – 000		1	LED, SEL2110R LED	
	LED 804	WG1 – 0373 – 000		1	LED, SEL2110R LED	
	LED 805	WG1 – 0373 – 000		1	LED, SEL2110R LED	
	LED 806	WG1 – 0373 – 000		1	LED, SEL2110R LED	
	LED 807	WG1 – 0373 – 000		1	LED, SEL2110R LED	
	LED 808	WG1 – 0373 – 000		1	LED, SEL2110R LED	
	Q 801	FH4 – 5736 – 000		1	IC, MBCG31423 – 2149 ゲートアレイ	
	Q 802	FH4 – 5736 – 000		1	IC, MBCG31423 – 2149 ゲートアレイ	
	Q 803	FH4 – 5652 – 000		1	IC, HG51B177FE, IMAGE PROCESS スタンダードセル	
	Q 804	FH4 – 5735 – 000		1	IC, HG62G051R07F, GATE ARRAY ゲートアレイ	
	Q 805	WA3 – 6982 – 000		1	IC, UPD485506G – 35 – 1JF, RAM ラインバッファ	
	Q 806	WA3 – 6982 – 000		1	IC, UPD485506G – 35 – 1JF, RAM ラインバッファ	
	Q 807	FH4 – 5652 – 000		1	IC, HG51B177FE, IMAGE PROCESS スタンダードセル	
	Q 808	FH4 – 5654 – 000		1	IC, MB622E43U, GATE ARRAY ゲートアレイ	
	Q 809	FH4 – 5655 – 000		1	IC, MBCG24283 – 6183, GATE ARRAY ゲートアレイ	
	Q 810	WA3 – 7992 – 000		1	IC, MSM417800AJ – 7, D – RAM D – RAM	
	Q 811	WA3 – 7992 – 000		1	IC, MSM417800AJ – 7, D – RAM D – RAM	
	Q 812	WA3 – 7992 – 000		1	IC, MSM417800AJ – 7, D – RAM D – RAM	

COPYRIGHT © 1997 CANON INC.

FIGURE & KEY NO.		PART NUMBER	RANK	Q'TY	DESCRIPTION	SERIAL NUMBER / REMARKS
940 –	Q 813	WA3 – 6982 – 000		1	IC, UPD485506G – 35 – 1JF, RAM ラインバッファ	
	Q 814	FH4 – 5735 – 000		1	IC, HG62G051R07F, GATE ARRAY ゲートアレイ	
	Q 815	WA3 – 6982 – 000		1	IC, UPD485506G – 35 – 1JF, RAM ラインバッファ	
	Q 816	WA3 – 7992 – 000		1	IC, MSM417800AJ – 7, D – RAM D – RAM	
	Q 817	WA3 – 7992 – 000		1	IC, MSM417800AJ – 7, D – RAM D – RAM	
	Q 818	WA3 – 7992 – 000		1	IC, MSM417800AJ – 7, D – RAM D – RAM	
	Q 819	FH4 – 5736 – 000		1	IC, MBCG31423 – 2149 ゲートアレイ	
	Q 820	FH4 – 5736 – 000		1	IC, MBCG31423 – 2149 ゲートアレイ	
	Q 821	FH4 – 5652 – 000		1	IC, HG51B177FE, IMAGE PROCESS スタンダードセル	
	Q 822	WA3 – 6982 – 000		1	IC, UPD485506G – 35 – 1JF, RAM ラインバッファ	
	Q 823	FH4 – 5847 – 000		1	IC,TC170G26AF – 0028,GATE ARRAY ゲートアレイ	
	Q 824	WA3 – 7992 – 000		1	IC, MSM417800AJ – 7, D – RAM D – RAM	
	Q 825	WA3 – 7992 – 000		1	IC, MSM417800AJ – 7, D – RAM D – RAM	
	Q 826	WA3 – 7992 – 000		1	IC, MSM417800AJ – 7, D – RAM D – RAM	
	Q 827	FH4 – 5652 – 000		1	IC, HG51B177FE, IMAGE PROCESS スタンダードセル	
	Q 828	FH4 – 5735 – 000		1	IC, HG62G051R07F, GATE ARRAY ゲートアレイ	
	Q 829	WA3 – 6982 – 000		1	IC, UPD485506G – 35 – 1JF, RAM ラインバッファ	
	Q 830	WA3 – 7992 – 000		1	IC, MSM417800AJ – 7, D – RAM D – RAM	
	Q 831	WA3 – 7992 – 000		1	IC, MSM417800AJ – 7, D – RAM D – RAM	
	Q 833	WA3 – 6631 – 000		1	IC, M66251AFP, RAM RAM	
	Q 834	WA3 – 6362 – 000		1	IC, M66253FP, D – RAM D – RAM	
	Q 835	WA3 – 6631 – 000		1	IC, M66251AFP, RAM RAM	
	Q 836	WA3 – 6362 – 000		1	IC, M66253FP, D – RAM D – RAM	
	Q 837	WA3 – 6631 – 000		1	IC, M66251AFP, RAM RAM	
	Q 838	WA3 – 6982 – 000		1	IC, UPD485506G – 35 – 1JF, RAM ラインバッファ	
	Q 839	WA3 – 6362 – 000		1	IC, M66253FP, D – RAM D – RAM	
	Q 840	WA9 – 5207 – 000		1	SOCKET, IC ICソケット	
	Q 841	WA9 – 5207 – 000		1	SOCKET, IC ICソケット	
	Q 842	WA3 – 6982 – 000		1	IC, UPD485506G – 35 – 1JF, RAM ラインバッファ	
	Q 843	WA3 – 6982 – 000		1	IC, UPD485506G – 35 – 1JF, RAM ラインバッファ	

COPYRIGHT © 1997 CANON INC.

FIGURE & KEY NO.	PART NUMBER	RANK	Q'TY	DESCRIPTION	SERIAL NUMBER / REMARKS
940 – Q 844	FH4 – 5701 – 000		1	IC, MBCG24243 – 4186, GATE ARRAY ゲートアレイ	
Q 845	FH4 – 5656 – 000		1	IC, MBCG31633 – 2126 ゲートアレイ	
Q 846	FH4 – 5771 – 000		1	IC, HG51B190FD ゲートアレイ	
Q 847	FH4 – 5771 – 000		1	IC, HG51B190FD ゲートアレイ	
Q 848	FH4 – 5771 – 000		1	IC, HG51B190FD ゲートアレイ	
Q 849	FH4 – 5771 – 000		1	IC, HG51B190FD ゲートアレイ	
Q 850	WA3 – 6362 – 000		1	IC, M66253FP, D – RAM D – RAM	
Q 851	WA3 – 6362 – 000		1	IC, M66253FP, D – RAM D – RAM	
Q 852	WA3 – 6362 – 000		1	IC, M66253FP, D – RAM D – RAM	
Q 853	WA3 – 6362 – 000		1	IC, M66253FP, D – RAM D – RAM	
Q 854	WA3 – 6362 – 000		1	IC, M66253FP, D – RAM D – RAM	
Q 855	WA3 – 6362 – 000		1	IC, M66253FP, D – RAM D – RAM	
Q 856	WA3 – 6362 – 000		1	IC, M66253FP, D – RAM D – RAM	
Q 857	WA3 – 6362 – 000		1	IC, M66253FP, D – RAM D – RAM	
Q 858	FH4 – 5660 – 000		1	IC, HG62G027R55FB, GATE ARRAY ゲートアレイ	
Q 859	FH4 – 5660 – 000		1	IC, HG62G027R55FB, GATE ARRAY ゲートアレイ	
Q 860	FH4 – 5660 – 000		1	IC, HG62G027R55FB, GATE ARRAY ゲートアレイ	
Q 861	FH4 – 5660 – 000		1	IC, HG62G027R55FB, GATE ARRAY ゲートアレイ	
Q 862	WA3 – 6992 – 000		1	IC, TC74HC240AF, C – MOS C – MOS	
Q 863	WA3 – 6992 – 000		1	IC, TC74HC240AF, C – MOS C – MOS	
Q 864	WA3 – 6992 – 000		1	IC, TC74HC240AF, C – MOS C – MOS	
Q 865	WA3 – 6992 – 000		1	IC, TC74HC240AF, C – MOS C – MOS	
Q 866	WA3 – 6992 – 000		1	IC, TC74HC240AF, C – MOS C – MOS	
Q 867	WA3 – 5163 – 000		1	IC, TC74HC244AF, C – MOS C – MOS	
Q 868	WA3 – 2635 – 000		1	IC, SN74LS244NS, TTL TTL IC	
Q 869	WA3 – 3386 – 000		1	IC, SN74LS245NS, TTL TTL IC	
Q 870	WA3 – 2635 – 000		1	IC, SN74LS244NS, TTL TTL IC	
Q 871	WA3 – 3386 – 000		1	IC, SN74LS245NS, TTL TTL IC	
Q 872	WA3 – 2635 – 000		1	IC, SN74LS244NS, TTL TTL IC	
Q 873	WA3 – 5163 – 000		1	IC, TC74HC244AF, C – MOS C – MOS	

COPYRIGHT © 1997 CANON INC.

FIGURE & KEY NO.	PART NUMBER	RANK	Q'TY	DESCRIPTION	SERIAL NUMBER / REMARKS
940 – Q 874	WA3 – 6992 – 000		1	IC, TC74HC240AF, C – MOS C – MOS	
Q 875	WA3 – 5163 – 000		1	IC, TC74HC244AF, C – MOS C – MOS	
Q 876	WA3 – 5162 – 000		1	IC, TC74HC157AF IC	
Q 877	WA3 – 2635 – 000		1	IC, SN74LS244NS, TTL TTL IC	
Q 878	WA3 – 5163 – 000		1	IC, TC74HC244AF, C – MOS C – MOS	
Q 879	WA3 – 5163 – 000		1	IC, TC74HC244AF, C – MOS C – MOS	
Q 880	WA3 – 5163 – 000		1	IC, TC74HC244AF, C – MOS C – MOS	
Q 881	WA3 – 6992 – 000		1	IC, TC74HC240AF, C – MOS C – MOS	
Q 882	WA3 – 6992 – 000		1	IC, TC74HC240AF, C – MOS C – MOS	
Q 883	WA3 – 6992 – 000		1	IC, TC74HC240AF, C – MOS C – MOS	
Q 884	WA3 – 6992 – 000		1	IC, TC74HC240AF, C – MOS C – MOS	
Q 885	WA3 – 6992 – 000		1	IC, TC74HC240AF, C – MOS C – MOS	
Q 886	WA3 – 6992 – 000		1	IC, TC74HC240AF, C – MOS C – MOS	
Q 887	WA3 – 4170 – 000		1	IC, MC74F244 – M, TTL TTL IC	
Q 888	WA3 – 4170 – 000		1	IC, MC74F244 – M, TTL TTL IC	
Q 889	WA3 – 4170 – 000		1	IC, MC74F244 – M, TTL TTL IC	
Q 890	WA3 – 4170 – 000		1	IC, MC74F244 – M, TTL TTL IC	
Q 891	WA3 – 6992 – 000		1	IC, TC74HC240AF, C – MOS C – MOS	
Q 892	WA3 – 6992 – 000		1	IC, TC74HC240AF, C – MOS C – MOS	
Q 893	WA3 – 6992 – 000		1	IC, TC74HC240AF, C – MOS C – MOS	
Q 894	WA3 – 6992 – 000		1	IC, TC74HC240AF, C – MOS C – MOS	
Q 895	WA3 – 6992 – 000		1	IC, TC74HC240AF, C – MOS C – MOS	
Q 896	WA3 – 6992 – 000		1	IC, TC74HC240AF, C – MOS C – MOS	
Q 897	WA3 – 4170 – 000		1	IC, MC74F244 – M, TTL TTL IC	
Q 898	WA3 – 4170 – 000		1	IC, MC74F244 – M, TTL TTL IC	
Q 899	WA3 – 5163 – 000		1	IC, TC74HC244AF, C – MOS C – MOS	
Q 900	WA3 – 4170 – 000		1	IC, MC74F244 – M, TTL TTL IC	
Q 901	WA3 – 4170 – 000		1	IC, MC74F244 – M, TTL TTL IC	
Q 902	WA3 – 4170 – 000		1	IC, MC74F244 – M, TTL TTL IC	
Q 903	WA3 – 4170 – 000		1	IC, MC74F244 – M, TTL TTL IC	

FIGURE & KEY NO.	PART NUMBER	RANK	Q'TY	DESCRIPTION	SERIAL NUMBER / REMARKS
940 – Q 904	WA3 – 4170 – 000		1	IC, MC74F244 – M, TTL TTL IC	
Q 905	WA3 – 4170 – 000		1	IC, MC74F244 – M, TTL TTL IC	
Q 906	WA3 – 5163 – 000		1	IC, TC74HC244AF, C – MOS C – MOS	
Q 907	WA3 – 5163 – 000		1	IC, TC74HC244AF, C – MOS C – MOS	
Q 908	WA3 – 5163 – 000		1	IC, TC74HC244AF, C – MOS C – MOS	
Q 909	WA3 – 5163 – 000		1	IC, TC74HC244AF, C – MOS C – MOS	
Q 910	WA3 – 5163 – 000		1	IC, TC74HC244AF, C – MOS C – MOS	
Q 911	WA3 – 5163 – 000		1	IC, TC74HC244AF, C – MOS C – MOS	
Q 912	WA3 – 4170 – 000		1	IC, MC74F244 – M, TTL TTL IC	
Q 913	WA3 – 4170 – 000		1	IC, MC74F244 – M, TTL TTL IC	
Q 914	WA3 – 4170 – 000		1	IC, MC74F244 – M, TTL TTL IC	
Q 915	WA3 – 4170 – 000		1	IC, MC74F244 – M, TTL TTL IC	
Q 916	WA3 – 5163 – 000		1	IC, TC74HC244AF, C – MOS C – MOS	
Q 917	WA3 – 5163 – 000		1	IC, TC74HC244AF, C – MOS C – MOS	
Q 919	WA3 – 5163 – 000		1	IC, TC74HC244AF, C – MOS C – MOS	
Q 920	WA3 – 5162 – 000		1	IC, TC74HC157AF IC	
Q 922	WA3 – 5163 – 000		1	IC, TC74HC244AF, C – MOS C – MOS	
Q 924	WA3 – 5162 – 000		1	IC, TC74HC157AF IC	
Q 925	WA3 – 5163 – 000		1	IC, TC74HC244AF, C – MOS C – MOS	
Q 927	WA3 – 5162 – 000		1	IC, TC74HC157AF IC	
Q 928	WA3 – 5163 – 000		1	IC, TC74HC244AF, C – MOS C – MOS	
Q 929	WA3 – 6992 – 000		1	IC, TC74HC240AF, C – MOS C – MOS	
Q 930	WA3 – 6992 – 000		1	IC, TC74HC240AF, C – MOS C – MOS	
Q 931	WA3 – 6992 – 000		1	IC, TC74HC240AF, C – MOS C – MOS	
Q 932	WA3 – 5163 – 000		1	IC, TC74HC244AF, C – MOS C – MOS	
Q 933	WA3 – 5163 – 000		1	IC, TC74HC244AF, C – MOS C – MOS	
Q 934	WA3 – 5163 – 000		1	IC, TC74HC244AF, C – MOS C – MOS	
Q 935	WA3 – 5163 – 000		1	IC, TC74HC244AF, C – MOS C – MOS	
Q 936	WA3 – 5163 – 000		1	IC, TC74HC244AF, C – MOS C – MOS	
Q 937	WA3 – 5162 – 000		1	IC, TC74HC157AF IC	

COPYRIGHT © 1997 CANON INC.

FIGURE & KEY NO.		PART NUMBER	RANK	Q'TY	DESCRIPTION	SERIAL NUMBER / REMARKS
940 –	Q 938	WA3 – 5163 – 000		1	IC, TC74HC244AF, C – MOS C – MOS	
	Q 939	WA3 – 6992 – 000		1	IC, TC74HC240AF, C – MOS C – MOS	
	Q 940	WA3 – 6992 – 000		1	IC, TC74HC240AF, C – MOS C – MOS	
	Q 941	WA3 – 6992 – 000		1	IC, TC74HC240AF, C – MOS C – MOS	
	Q 942	WA3 – 4170 – 000		1	IC, MC74F244 – M, TTL TTL IC	
	Q 943	WA3 – 6992 – 000		1	IC, TC74HC240AF, C – MOS C – MOS	
	Q 944	WA3 – 5163 – 000		1	IC, TC74HC244AF, C – MOS C – MOS	
	Q 945	WA3 – 5163 – 000		1	IC, TC74HC244AF, C – MOS C – MOS	
	Q 946	WA3 – 5163 – 000		1	IC, TC74HC244AF, C – MOS C – MOS	
	Q 947	WA3 – 5163 – 000		1	IC, TC74HC244AF, C – MOS C – MOS	
	Q 948	WA3 – 6992 – 000		1	IC, TC74HC240AF, C – MOS C – MOS	
	Q 949	WA3 – 5163 – 000		1	IC, TC74HC244AF, C – MOS C – MOS	
	Q 950	WA3 – 5163 – 000		1	IC, TC74HC244AF, C – MOS C – MOS	
	Q 951	WA3 – 5163 – 000		1	IC, TC74HC244AF, C – MOS C – MOS	
	Q 952	WA3 – 5163 – 000		1	IC, TC74HC244AF, C – MOS C – MOS	
	Q 953	WA3 – 4127 – 000		1	IC, TC74HC08AF IC	
	Q 954	WA3 – 4127 – 000		1	IC, TC74HC08AF IC	
	Q 955	WA3 – 4127 – 000		1	IC, TC74HC08AF IC	
	Q 956	WA3 – 4127 – 000		1	IC, TC74HC08AF IC	
	R 801	VV1 – 2115 – 103		1	RESISTOR, 10KOHM, 1/10W テイコウ	
	R 802	VV1 – 2115 – 103		1	RESISTOR, 10KOHM, 1/10W テイコウ	
	R 803	VV1 – 2115 – 103		1	RESISTOR, 10KOHM, 1/10W テイコウ	
	R 804	VV1 – 2115 – 103		1	RESISTOR, 10KOHM, 1/10W テイコウ	
	R 805	VV1 – 2115 – 103		1	RESISTOR, 10KOHM, 1/10W テイコウ	
	R 806	VV1 – 2115 – 103		1	RESISTOR, 10KOHM, 1/10W テイコウ	
	R 807	VV1 – 2115 – 103		1	RESISTOR, 10KOHM, 1/10W テイコウ	
	R 808	VV1 – 2115 – 103		1	RESISTOR, 10KOHM, 1/10W テイコウ	
	R 809	VV1 – 2115 – 103		1	RESISTOR, 10KOHM, 1/10W テイコウ	
	R 810	VV1 – 2115 – 103		1	RESISTOR, 10KOHM, 1/10W テイコウ	
	R 811	VV1 – 2115 – 103		1	RESISTOR, 10KOHM, 1/10W テイコウ	

COPYRIGHT © 1997 CANON INC.

FIGURE & KEY NO.	PART NUMBER	RANK	Q'TY	DESCRIPTION	SERIAL NUMBER / REMARKS
940 – R 812	VV1 – 2115 – 103		1	RESISTOR, 10KOHM, 1/10W テイコウ	
R 814	VV1 – 2115 – 103		1	RESISTOR, 10KOHM, 1/10W テイコウ	
R 815	VV1 – 2115 – 103		1	RESISTOR, 10KOHM, 1/10W テイコウ	
R 816	VV1 – 2115 – 103		1	RESISTOR, 10KOHM, 1/10W テイコウ	
R 817	VV1 – 2115 – 103		1	RESISTOR, 10KOHM, 1/10W テイコウ	
R 818	VV1 – 2115 – 103		1	RESISTOR, 10KOHM, 1/10W テイコウ	
R 819	VV1 – 2115 – 103		1	RESISTOR, 10KOHM, 1/10W テイコウ	
R 820	VV1 – 2115 – 103		1	RESISTOR, 10KOHM, 1/10W テイコウ	
R 821	VV1 – 2115 – 331		1	RESISTOR, 330 OHM, 1/10W テイコウ	
R 822	VV1 – 2115 – 103		1	RESISTOR, 10KOHM, 1/10W テイコウ	
R 823	VV1 – 2115 – 331		1	RESISTOR, 330 OHM, 1/10W テイコウ	
R 824	VV1 – 2115 – 331		1	RESISTOR, 330 OHM, 1/10W テイコウ	
R 825	VV1 – 2115 – 331		1	RESISTOR, 330 OHM, 1/10W テイコウ	
R 833	VV1 – 2115 – 103		1	RESISTOR, 10KOHM, 1/10W テイコウ	
R 834	VV1 – 2115 – 331		1	RESISTOR, 330 OHM, 1/10W テイコウ	
R 835	VV1 – 2115 – 103		1	RESISTOR, 10KOHM, 1/10W テイコウ	
R 836	VV1 – 2115 – 103		1	RESISTOR, 10KOHM, 1/10W テイコウ	
R 842	VV1 – 2115 – 103		1	RESISTOR, 10KOHM, 1/10W テイコウ	
R 843	VV1 – 2115 – 331		1	RESISTOR, 330 OHM, 1/10W テイコウ	
R 844	VV1 – 2115 – 331		1	RESISTOR, 330 OHM, 1/10W テイコウ	
R 845	VV1 – 2115 – 331		1	RESISTOR, 330 OHM, 1/10W テイコウ	
R 846	VV1 – 2115 – 331		1	RESISTOR, 330 OHM, 1/10W テイコウ	
R 847	VV1 – 2115 – 103		1	RESISTOR, 10KOHM, 1/10W テイコウ	
R 848	VV1 – 2115 – 103		1	RESISTOR, 10KOHM, 1/10W テイコウ	
R 849	VV1 – 2115 – 103		1	RESISTOR, 10KOHM, 1/10W テイコウ	
R 850	VV1 – 2115 – 103		1	RESISTOR, 10KOHM, 1/10W テイコウ	
R 851	VV1 – 2115 – 103		1	RESISTOR, 10KOHM, 1/10W テイコウ	
R 852	VV1 – 2115 – 103		1	RESISTOR, 10KOHM, 1/10W テイコウ	
R 853	VV1 – 2115 – 103		1	RESISTOR, 10KOHM, 1/10W テイコウ	
R 854	VV1 – 2115 – 103		1	RESISTOR, 10KOHM, 1/10W テイコウ	

COPYRIGHT © 1997 CANON INC.

FIGURE & KEY NO.	PART NUMBER	RANK	Q'TY	DESCRIPTION	SERIAL NUMBER / REMARKS
940 – R 855	VV1 – 2115 – 103		1	RESISTOR, 10KOHM, 1/10W テイコウ	
R 856	VV1 – 2115 – 103		1	RESISTOR, 10KOHM, 1/10W テイコウ	
R 857	VV1 – 2115 – 103		1	RESISTOR, 10KOHM, 1/10W テイコウ	
R 858	VV1 – 2115 – 103		1	RESISTOR, 10KOHM, 1/10W テイコウ	
R 859	VV1 – 2115 – 103		1	RESISTOR, 10KOHM, 1/10W テイコウ	
R 860	VV1 – 2115 – 103		1	RESISTOR, 10KOHM, 1/10W テイコウ	
R 862	VV1 – 2115 – 103		1	RESISTOR, 10KOHM, 1/10W テイコウ	
R 863	VV1 – 2115 – 103		1	RESISTOR, 10KOHM, 1/10W テイコウ	
R 864	VV1 – 2115 – 103		1	RESISTOR, 10KOHM, 1/10W テイコウ	
R 865	VV1 – 2115 – 103		1	RESISTOR, 10KOHM, 1/10W テイコウ	
R 866	VV1 – 2115 – 103		1	RESISTOR, 10KOHM, 1/10W テイコウ	
R 867	VV1 – 2115 – 103		1	RESISTOR, 10KOHM, 1/10W テイコウ	
R 868	VV1 – 2115 – 103		1	RESISTOR, 10KOHM, 1/10W テイコウ	
R 869	VV1 – 2115 – 103		1	RESISTOR, 10KOHM, 1/10W テイコウ	
R 871	VV1 – 2115 – 331		1	RESISTOR, 330 OHM, 1/10W テイコウ	
R 872	VV1 – 2115 – 471		1	RESISTOR, 470 OHM, 1/10W テイコウ	
R 873	VV1 – 2115 – 331		1	RESISTOR, 330 OHM, 1/10W テイコウ	
R 874	VV1 – 2115 – 471		1	RESISTOR, 470 OHM, 1/10W テイコウ	
R 875	VV1 – 7118 – 562		1	RESISTOR, 5.6KOHM, 1/10W テイコウ	
R 876	VV1 – 7118 – 562		1	RESISTOR, 5.6KOHM, 1/10W テイコウ	
R 877	VV1 – 7118 – 562		1	RESISTOR, 5.6KOHM, 1/10W テイコウ	
R 878	VV1 – 7118 – 562		1	RESISTOR, 5.6KOHM, 1/10W テイコウ	
R 879	VV1 – 7118 – 562		1	RESISTOR, 5.6KOHM, 1/10W テイコウ	
R 880	VV1 – 7118 – 562		1	RESISTOR, 5.6KOHM, 1/10W テイコウ	
R 881	VV1 – 7118 – 562		1	RESISTOR, 5.6KOHM, 1/10W テイコウ	
R 882	VV1 – 7118 – 562		1	RESISTOR, 5.6KOHM, 1/10W テイコウ	
R 883	VV1 – 7118 – 562		1	RESISTOR, 5.6KOHM, 1/10W テイコウ	
R 884	VV1 – 7118 – 562		1	RESISTOR, 5.6KOHM, 1/10W テイコウ	
R 885	VV1 – 7118 – 562		1	RESISTOR, 5.6KOHM, 1/10W テイコウ	
R 886	VV1 – 7118 – 562		1	RESISTOR, 5.6KOHM, 1/10W テイコウ	

COPYRIGHT © 1997 CANON INC.

FIGURE & KEY NO.	PART NUMBER	RANK	Q'TY	DESCRIPTION	SERIAL NUMBER / REMARKS
940 – R 887	VV1 – 7118 – 562		1	RESISTOR, 5.6KOHM, 1/10W テイコウ	
R 888	VV1 – 7118 – 562		1	RESISTOR, 5.6KOHM, 1/10W テイコウ	
R 889	VV1 – 7118 – 562		1	RESISTOR, 5.6KOHM, 1/10W テイコウ	
R 890	VV1 – 7118 – 562		1	RESISTOR, 5.6KOHM, 1/10W テイコウ	
R 891	VV1 – 7118 – 562		1	RESISTOR, 5.6KOHM, 1/10W テイコウ	
R 892	VV1 – 7118 – 562		1	RESISTOR, 5.6KOHM, 1/10W テイコウ	
R 893	VV1 – 7118 – 562		1	RESISTOR, 5.6KOHM, 1/10W テイコウ	
R 894	VV1 – 7118 – 562		1	RESISTOR, 5.6KOHM, 1/10W テイコウ	
R 895	VV1 – 7118 – 562		1	RESISTOR, 5.6KOHM, 1/10W テイコウ	
R 896	VV1 – 7118 – 562		1	RESISTOR, 5.6KOHM, 1/10W テイコウ	
R 897	VV1 – 7118 – 562		1	RESISTOR, 5.6KOHM, 1/10W テイコウ	
R 898	VV1 – 7118 – 562		1	RESISTOR, 5.6KOHM, 1/10W テイコウ	
R 899	VV1 – 7118 – 562		1	RESISTOR, 5.6KOHM, 1/10W テイコウ	
R 900	VV1 – 7118 – 562		1	RESISTOR, 5.6KOHM, 1/10W テイコウ	
R 901	VV1 – 7118 – 562		1	RESISTOR, 5.6KOHM, 1/10W テイコウ	
R 902	VV1 – 7118 – 562		1	RESISTOR, 5.6KOHM, 1/10W テイコウ	
R 903	VV1 – 7118 – 562		1	RESISTOR, 5.6KOHM, 1/10W テイコウ	
R 904	VV1 – 7118 – 562		1	RESISTOR, 5.6KOHM, 1/10W テイコウ	
R 905	VV1 – 7118 – 562		1	RESISTOR, 5.6KOHM, 1/10W テイコウ	
R 906	VV1 – 7118 – 562		1	RESISTOR, 5.6KOHM, 1/10W テイコウ	
R 907	VV1 – 7118 – 562		1	RESISTOR, 5.6KOHM, 1/10W テイコウ	
R 908	VV1 – 7118 – 562		1	RESISTOR, 5.6KOHM, 1/10W テイコウ	
R 909	VV1 – 7118 – 562		1	RESISTOR, 5.6KOHM, 1/10W テイコウ	
R 910	VV1 – 7118 – 562		1	RESISTOR, 5.6KOHM, 1/10W テイコウ	
R 911	VV1 – 7118 – 562		1	RESISTOR, 5.6KOHM, 1/10W テイコウ	
R 912	VV1 – 7118 – 562		1	RESISTOR, 5.6KOHM, 1/10W テイコウ	
R 913	VV1 – 7118 – 562		1	RESISTOR, 5.6KOHM, 1/10W テイコウ	
R 914	VV1 – 7118 – 562		1	RESISTOR, 5.6KOHM, 1/10W テイコウ	
R 915	VV1 – 7118 – 562		1	RESISTOR, 5.6KOHM, 1/10W テイコウ	
R 916	VV1 – 7118 – 562		1	RESISTOR, 5.6KOHM, 1/10W テイコウ	

COPYRIGHT © 1997 CANON INC.

FIGURE & KEY NO.	PART NUMBER	RANK	Q'TY	DESCRIPTION	SERIAL NUMBER / REMARKS
940 – R 917	VV1 – 7118 – 562		1	RESISTOR, 5.6KOHM, 1/10W テイコウ	
R 918	VV1 – 7118 – 562		1	RESISTOR, 5.6KOHM, 1/10W テイコウ	
R 919	VV1 – 7118 – 562		1	RESISTOR, 5.6KOHM, 1/10W テイコウ	
R 920	VV1 – 7118 – 562		1	RESISTOR, 5.6KOHM, 1/10W テイコウ	
R 921	VV1 – 7118 – 562		1	RESISTOR, 5.6KOHM, 1/10W テイコウ	
R 922	VV1 – 7118 – 562		1	RESISTOR, 5.6KOHM, 1/10W テイコウ	
R 923	VV1 – 7118 – 562		1	RESISTOR, 5.6KOHM, 1/10W テイコウ	
R 924	VV1 – 7118 – 562		1	RESISTOR, 5.6KOHM, 1/10W テイコウ	
R 925	VV1 – 7118 – 562		1	RESISTOR, 5.6KOHM, 1/10W テイコウ	
R 926	VV1 – 7118 – 562		1	RESISTOR, 5.6KOHM, 1/10W テイコウ	
R 927	VV1 – 7118 – 562		1	RESISTOR, 5.6KOHM, 1/10W テイコウ	
R 928	VV1 – 7118 – 562		1	RESISTOR, 5.6KOHM, 1/10W テイコウ	
R 929	VV1 – 7118 – 562		1	RESISTOR, 5.6KOHM, 1/10W テイコウ	
R 930	VV1 – 7118 – 562		1	RESISTOR, 5.6KOHM, 1/10W テイコウ	
R 931	VV1 – 7118 – 562		1	RESISTOR, 5.6KOHM, 1/10W テイコウ	
R 932	VV1 – 7118 – 562		1	RESISTOR, 5.6KOHM, 1/10W テイコウ	
R 933	VV1 – 7118 – 562		1	RESISTOR, 5.6KOHM, 1/10W テイコウ	
R 934	VV1 – 7118 – 562		1	RESISTOR, 5.6KOHM, 1/10W テイコウ	
R 935	VV1 – 7118 – 562		1	RESISTOR, 5.6KOHM, 1/10W テイコウ	
R 936	VV1 – 7118 – 562		1	RESISTOR, 5.6KOHM, 1/10W テイコウ	
R 937	VV1 – 7118 – 562		1	RESISTOR, 5.6KOHM, 1/10W テイコウ	
R 938	VV1 – 7118 – 562		1	RESISTOR, 5.6KOHM, 1/10W テイコウ	
R 939	VV1 – 7118 – 562		1	RESISTOR, 5.6KOHM, 1/10W テイコウ	
R 940	VV1 – 7118 – 562		1	RESISTOR, 5.6KOHM, 1/10W テイコウ	
R 941	VV1 – 7118 – 562		1	RESISTOR, 5.6KOHM, 1/10W テイコウ	
R 942	VV1 – 7118 – 562		1	RESISTOR, 5.6KOHM, 1/10W テイコウ	
R 943	VV1 – 7118 – 562		1	RESISTOR, 5.6KOHM, 1/10W テイコウ	
R 944	VV1 – 7118 – 562		1	RESISTOR, 5.6KOHM, 1/10W テイコウ	
R 945	VV1 – 7118 – 562		1	RESISTOR, 5.6KOHM, 1/10W テイコウ	
R 946	VV1 – 7118 – 562		1	RESISTOR, 5.6KOHM, 1/10W テイコウ	

COPYRIGHT © 1997 CANON INC.

FIGURE & KEY NO.	PART NUMBER	RANK	Q'TY	DESCRIPTION	SERIAL NUMBER / REMARKS
940 – R 947	VV1 – 7118 – 562		1	RESISTOR, 5.6KOHM, 1/10W テイコウ	
R 948	VV1 – 7118 – 562		1	RESISTOR, 5.6KOHM, 1/10W テイコウ	
R 949	VV1 – 7118 – 562		1	RESISTOR, 5.6KOHM, 1/10W テイコウ	
R 950	VV1 – 7118 – 562		1	RESISTOR, 5.6KOHM, 1/10W テイコウ	
R 951	VV1 – 7118 – 562		1	RESISTOR, 5.6KOHM, 1/10W テイコウ	
R 952	VV1 – 7118 – 562		1	RESISTOR, 5.6KOHM, 1/10W テイコウ	
R 953	VV1 – 7118 – 562		1	RESISTOR, 5.6KOHM, 1/10W テイコウ	
R 954	VV1 – 7118 – 562		1	RESISTOR, 5.6KOHM, 1/10W テイコウ	
R 955	VV1 – 7118 – 562		1	RESISTOR, 5.6KOHM, 1/10W テイコウ	
R 956	VV1 – 7118 – 562		1	RESISTOR, 5.6KOHM, 1/10W テイコウ	
R 957	VV1 – 7118 – 562		1	RESISTOR, 5.6KOHM, 1/10W テイコウ	
R 958	VV1 – 7118 – 562		1	RESISTOR, 5.6KOHM, 1/10W テイコウ	
R 959	VV1 – 7118 – 562		1	RESISTOR, 5.6KOHM, 1/10W テイコウ	
R 960	VV1 – 7118 – 562		1	RESISTOR, 5.6KOHM, 1/10W テイコウ	
R 961	VV1 – 7118 – 562		1	RESISTOR, 5.6KOHM, 1/10W テイコウ	
R 962	VV1 – 7118 – 562		1	RESISTOR, 5.6KOHM, 1/10W テイコウ	
R 963	VV1 – 7118 – 562		1	RESISTOR, 5.6KOHM, 1/10W テイコウ	
R 964	VV1 – 7118 – 562		1	RESISTOR, 5.6KOHM, 1/10W テイコウ	
R 965	VV1 – 7118 – 562		1	RESISTOR, 5.6KOHM, 1/10W テイコウ	
R 966	VV1 – 7118 – 562		1	RESISTOR, 5.6KOHM, 1/10W テイコウ	
R 967	VV1 – 7118 – 562		1	RESISTOR, 5.6KOHM, 1/10W テイコウ	
R 968	VV1 – 7118 – 562		1	RESISTOR, 5.6KOHM, 1/10W テイコウ	
R 969	VV1 – 7118 – 562		1	RESISTOR, 5.6KOHM, 1/10W テイコウ	
R 970	VV1 – 7118 – 562		1	RESISTOR, 5.6KOHM, 1/10W テイコウ	
R 971	VV1 – 7118 – 562		1	RESISTOR, 5.6KOHM, 1/10W テイコウ	
R 972	VV1 – 7118 – 562		1	RESISTOR, 5.6KOHM, 1/10W テイコウ	
R 973	VV1 – 7118 – 562		1	RESISTOR, 5.6KOHM, 1/10W テイコウ	
R 974	VV1 – 7118 – 562		1	RESISTOR, 5.6KOHM, 1/10W テイコウ	
R 975	VV1 – 7118 – 562		1	RESISTOR, 5.6KOHM, 1/10W テイコウ	
R 976	VV1 – 7118 – 562		1	RESISTOR, 5.6KOHM, 1/10W テイコウ	

COPYRIGHT © 1997 CANON INC.

FIGURE & KEY NO.		PART NUMBER	RANK	Q'TY	DESCRIPTION	SERIAL NUMBER / REMARKS
940 –	R 977	VV1 – 7118 – 562		1	RESISTOR, 5.6KOHM, 1/10W テイコウ	
	R 978	VV1 – 7118 – 562		1	RESISTOR, 5.6KOHM, 1/10W テイコウ	
	R 979	VV1 – 7118 – 562		1	RESISTOR, 5.6KOHM, 1/10W テイコウ	
	R 980	VV1 – 7118 – 562		1	RESISTOR, 5.6KOHM, 1/10W テイコウ	
	R 981	VV1 – 7118 – 562		1	RESISTOR, 5.6KOHM, 1/10W テイコウ	
	R 982	VV1 – 7118 – 562		1	RESISTOR, 5.6KOHM, 1/10W テイコウ	
	R 983	VV1 – 7118 – 562		1	RESISTOR, 5.6KOHM, 1/10W テイコウ	
	R 984	VV1 – 7118 – 562		1	RESISTOR, 5.6KOHM, 1/10W テイコウ	
	R 985	VV1 – 7118 – 562		1	RESISTOR, 5.6KOHM, 1/10W テイコウ	
	R 986	VV1 – 7118 – 562		1	RESISTOR, 5.6KOHM, 1/10W テイコウ	
	RA 801	VR5 – 5790 – 562		1	RESISTOR ARRAY, 5.6KOHM, 1/8W テイコウ アレイ	
	RA 802	VR5 – 5790 – 222		1	RESISTOR ARRAY, 2200 OHM, 1/8W テイコウ アレイ	
	RA 803	VR5 – 5790 – 562		1	RESISTOR ARRAY, 5.6KOHM, 1/8W テイコウ アレイ	
	RA 804	VR5 – 5790 – 102		1	RESISTOR ARRAY, 1KOHM, 1/8W テイコウ アレイ	
	RA 805	VR5 – 5790 – 102		1	RESISTOR ARRAY, 1KOHM, 1/8W テイコウ アレイ	
	RA 806	VR5 – 5790 – 102		1	RESISTOR ARRAY, 1KOHM, 1/8W テイコウ アレイ	
	RA 807	VR5 – 5790 – 562		1	RESISTOR ARRAY, 5.6KOHM, 1/8W テイコウ アレイ	
	RA 808	VR5 – 5790 – 102		1	RESISTOR ARRAY, 1KOHM, 1/8W テイコウ アレイ	
	RA 809	VR5 – 5790 – 152		1	RESISTOR ARRAY, 1.5KOHM, 1/8W テイコウ アレイ	
	RA 810	VR5 – 5790 – 152		1	RESISTOR ARRAY, 1.5KOHM, 1/8W テイコウ アレイ	
	RA 811	VR5 – 5790 – 152		1	RESISTOR ARRAY, 1.5KOHM, 1/8W テイコウ アレイ	
	RA 812	VR5 – 5800 – 562		1	RESISTOR ARRAY, 5.6KOHM, 1/8W テイコウ アレイ	
	RA 813	VR5 – 5790 – 152		1	RESISTOR ARRAY, 1.5KOHM, 1/8W テイコウ アレイ	
	RA 814	VR5 – 5790 – 562		1	RESISTOR ARRAY, 5.6KOHM, 1/8W テイコウ アレイ	
	RA 815	VR5 – 5790 – 102		1	RESISTOR ARRAY, 1KOHM, 1/8W テイコウ アレイ	
	RA 816	VR5 – 5790 – 102		1	RESISTOR ARRAY, 1KOHM, 1/8W テイコウ アレイ	
	RA 817	VR5 – 5790 – 152		1	RESISTOR ARRAY, 1.5KOHM, 1/8W テイコウ アレイ	
	RA 818	VR5 – 5790 – 152		1	RESISTOR ARRAY, 1.5KOHM, 1/8W テイコウ アレイ	
	RA 819	VR5 – 5790 – 562		1	RESISTOR ARRAY, 5.6KOHM, 1/8W テイコウ アレイ	

COPYRIGHT © 1997 CANON INC.

FIGURE 942 MULTI FEED CONNECT PCB ASSEMBLY
マルチフィーダ中継回路基板

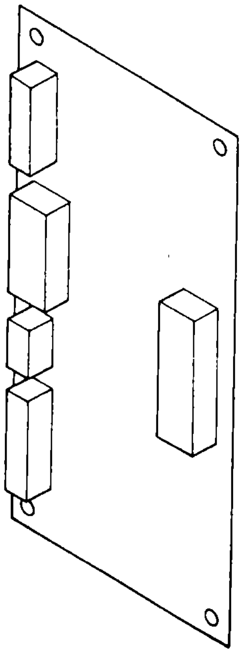

NOTE : FOR DESTINATION, SEE FIGURE 109.

注 ： この部品の接続先については、FIGURE 109を参照して下さい。

COPYRIGHT © 1997 CANON INC.

FIGURE & KEY NO.	PART NUMBER	RANK	Q'TY	DESCRIPTION	SERIAL NUMBER / REMARKS
942 –	FG5 – 4044 – 000		1	MULTIFEED CONNECT PCB ASSEMBLY マルチ フィーダ チュウケイ カイロ キバン	SEE NOTE
C2951	VC9 – 1095 – 000		1	CAPACITOR, 0.01UF, 50V コンデンサ	
C2952	VC1 – 2251 – 107		1	CAPACITOR, 100UF, 25V コンデンサ	
C2953	VC1 – 2351 – 107		1	CAPACITOR, 100UF, 35V コンデンサ	
C2954	VC9 – 1095 – 000		1	CAPACITOR, 0.01UF, 50V コンデンサ	
C2955	VC6 – 5030 – 108		1	CAPACITOR, 1000UF, 10V コンデンサ	
D2951	WA1 – 0474 – 000		1	DIODE, S5566B ダイオード	
D2952	WA1 – 0474 – 000		1	DIODE, S5566B ダイオード	
J2951	VS1 – 5517 – 010		1	CONNECTOR, 10P, FEMALE コネクタ (メス)	
J2952	VS1 – 5517 – 005		1	CONNECTOR, 5P, MALE コネクタ (オス)	
J2953	VS1 – 5328 – 020		1	PIN ASSEMBLY, 20P ピン アセンブリ	
J2954	VS1 – 5517 – 012		1	CONNECTOR, 12P, MALE コネクタ (オス)	
J2955	VS1 – 5328 – 030		1	PIN ASSEMBLY, 30P ピン アセンブリ	
Q2951	WA4 – 0171 – 000		1	OP AMP, LM324N オペアンプ	
Q2952	WA4 – 0066 – 000		1	IC, FS7805M/UPC78M05H IC	
Q2953	WA4 – 6299 – 000		1	IC, TA78L015AF, REGULATOR レギュレータ IC	
R2951	VR5 – 9162 – 612		1	RESISTOR, 26.1KOHM, 1/4W テイコウ	
R2952	VR5 – 9161 – 002		1	RESISTOR, 10KOHM 1/4W テイコウ	
R2953	VR5 – 9167 – 151		1	RESISTOR, 715 OHM, 1/4W テイコウ	
R2954	VR5 – 9162 – 612		1	RESISTOR, 26.1KOHM, 1/4W テイコウ	
R2955	VR5 – 9161 – 002		1	RESISTOR, 10KOHM 1/4W テイコウ	
R2956	VR5 – 9167 – 151		1	RESISTOR, 715 OHM, 1/4W テイコウ	
R2957	VR5 – 3680 – 332		1	RESISTOR, 3.3KOHM, 1/4W テイコウ	
R2958	VR5 – 6300 – 120		1	RESISTOR, 12 OHM, 2W テイコウ	

COPYRIGHT © 1997 CANON INC.

FIGURE 943 ENV. MEASURING PCB ASSEMBLY
環境測定回路基板

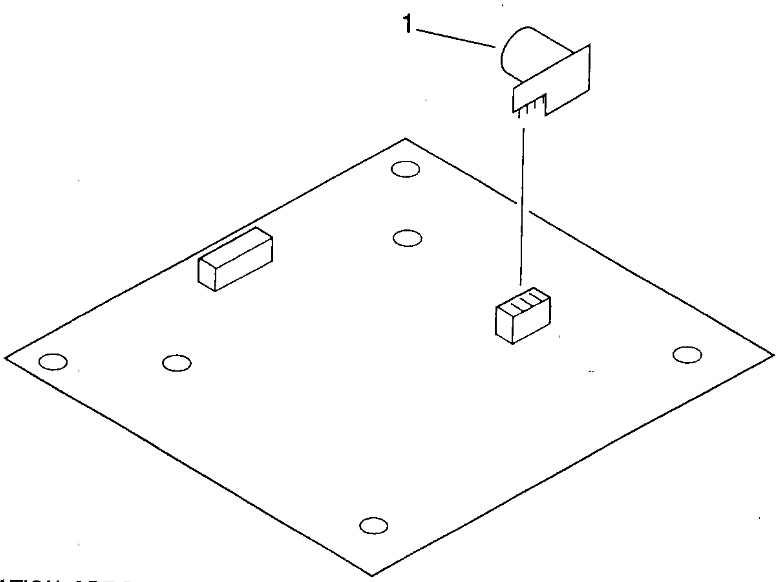

NOTE 1 : FOR DESTINATION, SEE FIGURE 320.

NOTE 2 : This assembly does not include the part shown with key No. 1.

注 1 ： この部品の接続先については、FIGURE 320を参照して下さい。

注 2 ： このユニットに、 Key No. 1の部品は含まれません。

FIGURE & KEY NO.	PART NUMBER	RANK	Q'TY	DESCRIPTION	SERIAL NUMBER / REMARKS
943 –	FG5 – 3064 – 000		1	ENV. MEASURING PCB ASSEMBLY カンキョウ ソクテイ カイロ キバン	SEE NOTE 1
1	FH4 – 5121 – 000		1	SENSOR, RHV – 135 センサ	SEE NOTE 2

COPYRIGHT © 1997 CANON INC.

FIGURE 944 HOPPER RELAY PCB ASSEMBLY
ホッパ中継回路基板

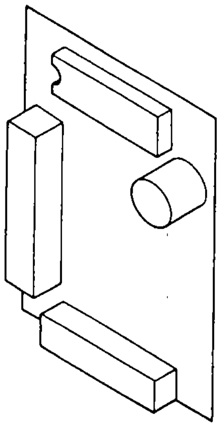

NOTE : FOR DESTINATION, SEE FIGURE 620.

注 : この部品の接続先については、FIGURE 620を参照して下さい。

COPYRIGHT © 1997 CANON INC.

FIGURE & KEY NO.	PART NUMBER	RANK	Q'TY	DESCRIPTION	SERIAL NUMBER / REMARKS
944 –	FG5 – 4346 – 000		1	HOPPER RELAY PCB ASSEMBLY ホッパ チュウケイ カイロ キバン	SEE NOTE
C3401	VW4 – 1027 – 104		1	CAPACITOR, 0.1UF, 25V コンデンサ	
C3402	VC7 – 4300 – 107		1	CAPACITOR, 100UF, 16V コンデンサ	
DA3401	WA1 – 1201 – 000		1	DIODE ARRAY, DAN803 ダイオード アレイ	
DA3402	WA1 – 1202 – 000		1	DIODE ARRAY, DAP803 ダイオード アレイ	
DA3403	WA1 – 1035 – 000		1	DIODE, MA – 157A ダイオード	
J3401	VS1 – 5328 – 024		1	PIN ASSEMBLY, 24P ピン アセンブリ	
J3402	VS1 – 5517 – 010		1	CONNECTOR, 10P, FEMALE コネクタ (メス)	
J3403	VS1 – 5517 – 015		1	CONNECTOR, 15P, MALE コネクタ (オス)	
Q3401	X65 – 7468 – 000		1	IC, SN74LS157N IC	
Q3402	WA2 – 1368 – 000		1	TRANSISTOR, DTC114EK トランジスタ	
Q3403	WA2 – 1368 – 000		1	TRANSISTOR, DTC114EK トランジスタ	
Q3404	WA2 – 1368 – 000		1	TRANSISTOR, DTC114EK トランジスタ	
Q3405	WA2 – 1368 – 000		1	TRANSISTOR, DTC114EK トランジスタ	
R3401	VV1 – 8168 – 101		1	RESISTOR, 100 OHM, 0.0625W テイコウ	
R3402	VV1 – 8168 – 101		1	RESISTOR, 100 OHM, 0.0625W テイコウ	
R3403	VV1 – 8168 – 101		1	RESISTOR, 100 OHM, 0.0625W テイコウ	
R3404	VV1 – 8168 – 101		1	RESISTOR, 100 OHM, 0.0625W テイコウ	
R3405	VV1 – 8168 – 101		1	RESISTOR, 100 OHM, 0.0625W テイコウ	
R3406	VV1 – 8168 – 101		1	RESISTOR, 100 OHM, 0.0625W テイコウ	
R3407	VV1 – 8168 – 101		1	RESISTOR, 100 OHM, 0.0625W テイコウ	
R3408	VV1 – 8168 – 101		1	RESISTOR, 100 OHM, 0.0625W テイコウ	
R3409	VV1 – 8168 – 101		1	RESISTOR, 100 OHM, 0.0625W テイコウ	
R3410	VV1 – 8168 – 103		1	RESISTOR, 10KOHM, 0.0625W テイコウ	
RA3401	VR4 – 1084 – 103		1	RESISTOR ARRAY, 10KOHM, 1/8W テイコウ アレイ	
RA3402	VR4 – 1044 – 103		1	RESISTOR ARRAY, 10KOHM, 1/8W テイコウ アレイ	

FIGURE 945 INTERFACE BOX ASSEMBLY
インターフェースボックス部

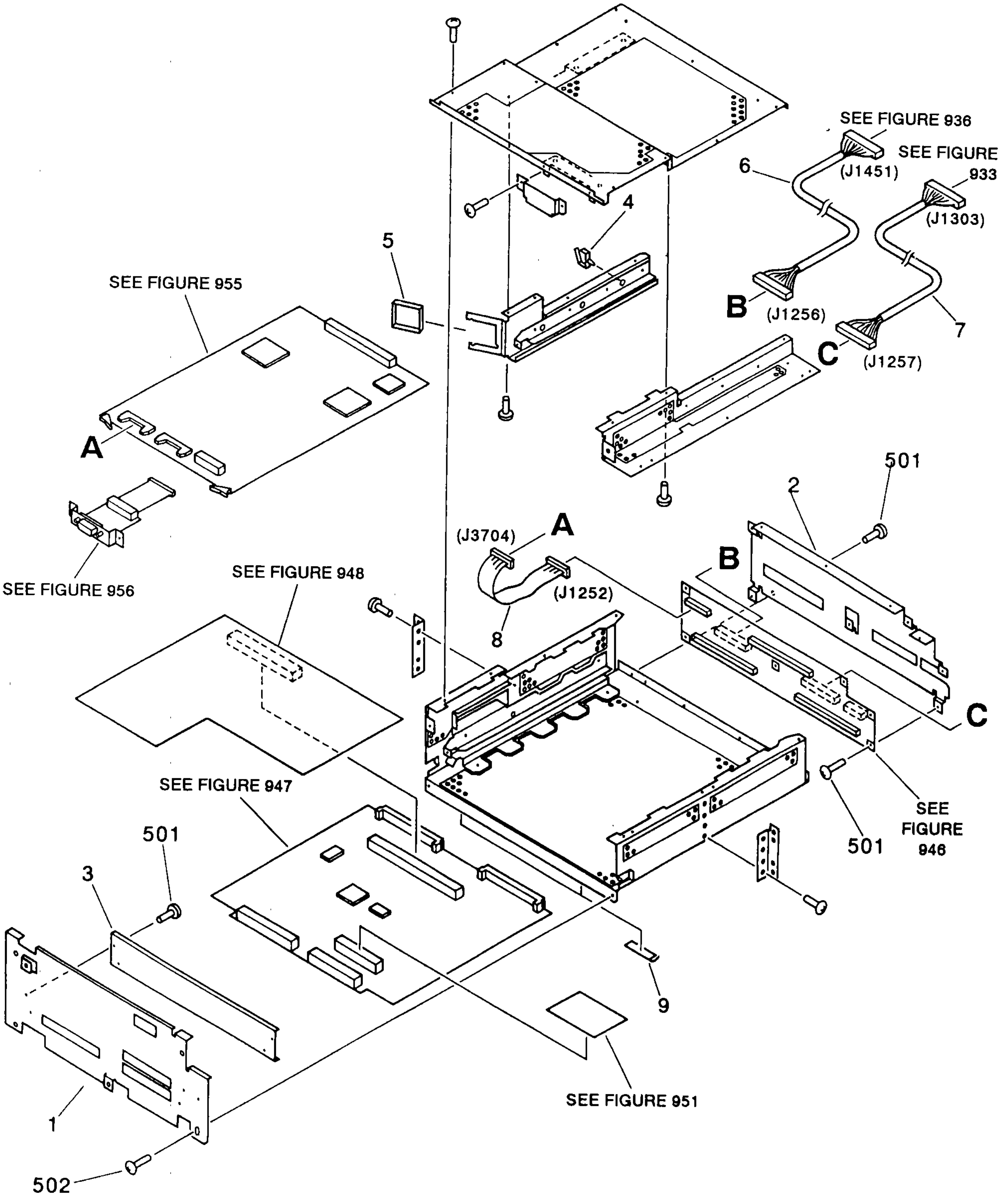

COPYRIGHT © 1997 CANON INC.

FIGURE & KEY NO.	PART NUMBER	RANK	Q'TY	DESCRIPTION	SERIAL NUMBER / REMARKS
945 –	NPN		RF	INTERFACE BOX ASSEMBLY インターフェースボックスブ	
1	FB3 – 4091 – 020		1	PANEL インターフェースパネル	
2	FB3 – 4092 – 000		1	PLATE, MATE マザーバン	
3	FB3 – 4093 – 020		1	PLATE, COVER, 1 メカクシバン (1)	
4	WT2 – 0499 – 000		3	CLIP, CABLE ロッキングワイヤサドル	
5	WT2 – 0491 – 000		1	CLIP, CABLE ソクセンオサエ	
6	FH2 – 6247 – 000		1	CABLE, IF – MO IF – MO ソクセン	J1256,1451
7	FH2 – 6251 – 000		1	CABLE, IF – RCON IF – RCON ソクセン	J1257,1303
8	FF3 – 0586 – 000		1	CABLE, PRV – IF PRV – IF ケーブル	J1252,3704
9	FB3 – 6785 – 000		2	SPRING, LEAF イタバネ	
501	XB4 – 2300 – 609		35	SCREW,FT,TRUSS HEAD,M3X6 バインド FT ネジ	
502	XB1 – 2400 – 607		4	SCREW,MACH.,TRUSS HEAD,M4X6 バインドネジ	

COPYRIGHT © 1997 CANON INC.

FIGURE 946 INTERFACE MOTHER BOARD PCB ASSEMBLY
インターフェースマザーボード回路基板

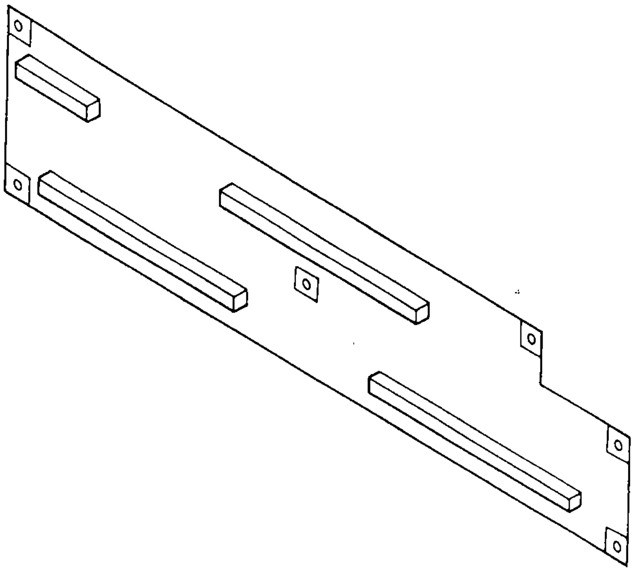

NOTE : FOR DESTINATION, SEE FIGURE 945.

注 ： この部品の接続先については、FIGURE 945を参照して下さい。

FIGURE & KEY NO.	PART NUMBER	RANK	Q'TY	DESCRIPTION	SERIAL NUMBER / REMARKS
946 –	FG2 – 7306 – 000		1	INTERFACE MOTHER BOARD PCB インターフェース マザー ボード カイロ キバン	SEE NOTE
J1251	VS1 – 5474 – 010		1	PIN ASSEMBLY, 10P ピン アセンブリ	
J1252	VS1 – 5674 – 050		1	CONNECTOR, 50P, MALE コネクタ (オス)	
J1253	VS1 – 5713 – 096		1	HOUSING ハウジング	
J1254	VS1 – 5713 – 096		1	HOUSING ハウジング	
J1255	VS1 – 5713 – 096		1	HOUSING ハウジング	
J1256	VS1 – 1147 – 100		1	CONNECTOR, 100P, FEMALE コネクタ (メス)	
J1257	VS1 – 1147 – 068		1	CONNECTOR, 68P, FEMALE コネクタ (メス)	

COPYRIGHT © 1997 CANON INC.

FIGURE 947 INTERFACE BOARD-B1
インターフェースボード・B1

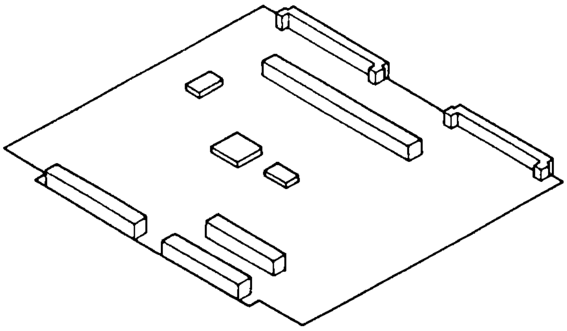

NOTE : FOR DESTINATION, SEE FIGURE 945.

注 ： この部品の接続先については、FIGURE 945を参照して下さい。

COPYRIGHT © 1997 CANON INC.

FIGURE & KEY NO.	PART NUMBER	RANK	Q'TY	DESCRIPTION	SERIAL NUMBER / REMARKS
947 –	NPN		RF	INTERFACE BOARD – B1 インターフェースボード•B1	OPTION F23 – 9413 SEE NOTE
C1801	VC8 – 2070 – 477		1	CAPACITOR, 470UF, 16V コンデンサ	
C1802	VW4 – 2037 – 103		1	CAPACITOR, 0.01UF, 50V コンデンサ	
C1803	VW4 – 2027 – 104		1	CAPACITOR, 0.1UF, 25V コンデンサ	
C1804	VW4 – 2027 – 104		1	CAPACITOR, 0.1UF, 25V コンデンサ	
C1805	VW4 – 2027 – 104		1	CAPACITOR, 0.1UF, 25V コンデンサ	
C1806	VW4 – 2027 – 104		1	CAPACITOR, 0.1UF, 25V コンデンサ	
C1807	VW4 – 2027 – 104		1	CAPACITOR, 0.1UF, 25V コンデンサ	
C1808	VW4 – 2027 – 104		1	CAPACITOR, 0.1UF, 25V コンデンサ	
C1809	VW4 – 2027 – 104		1	CAPACITOR, 0.1UF, 25V コンデンサ	
C1810	VW4 – 2027 – 104		1	CAPACITOR, 0.1UF, 25V コンデンサ	
C1811	VW4 – 2027 – 104		1	CAPACITOR, 0.1UF, 25V コンデンサ	
C1812	VW4 – 2027 – 104		1	CAPACITOR, 0.1UF, 25V コンデンサ	
C1813	VW4 – 2027 – 104		1	CAPACITOR, 0.1UF, 25V コンデンサ	
C1814	VW4 – 2027 – 104		1	CAPACITOR, 0.1UF, 25V コンデンサ	
C1815	VW4 – 2027 – 104		1	CAPACITOR, 0.1UF, 25V コンデンサ	
C1816	VW4 – 2027 – 104		1	CAPACITOR, 0.1UF, 25V コンデンサ	
C1817	VW4 – 2027 – 104		1	CAPACITOR, 0.1UF, 25V コンデンサ	
C1818	VW4 – 2027 – 104		1	CAPACITOR, 0.1UF, 25V コンデンサ	
C1819	VW4 – 2027 – 104		1	CAPACITOR, 0.1UF, 25V コンデンサ	
C1820	VW4 – 2027 – 104		1	CAPACITOR, 0.1UF, 25V コンデンサ	
C1821	VW4 – 2027 – 104		1	CAPACITOR, 0.1UF, 25V コンデンサ	
C1822	VW4 – 2027 – 104		1	CAPACITOR, 0.1UF, 25V コンデンサ	
C1823	VW4 – 2027 – 104		1	CAPACITOR, 0.1UF, 25V コンデンサ	
C1824	VW4 – 2027 – 104		1	CAPACITOR, 0.1UF, 25V コンデンサ	
C1825	VW4 – 2027 – 104		1	CAPACITOR, 0.1UF, 25V コンデンサ	
C1826	VW4 – 2027 – 104		1	CAPACITOR, 0.1UF, 25V コンデンサ	
C1827	VW4 – 2027 – 104		1	CAPACITOR, 0.1UF, 25V コンデンサ	
C1828	VW4 – 2027 – 104		1	CAPACITOR, 0.1UF, 25V コンデンサ	
C1829	VW4 – 2027 – 104		1	CAPACITOR, 0.1UF, 25V コンデンサ	

COPYRIGHT © 1997 CANON INC.

FIGURE & KEY NO.		PART NUMBER	RANK	Q'TY	DESCRIPTION	SERIAL NUMBER / REMARKS
947 –	C1830	VW4 – 2027 – 104		1	CAPACITOR, 0.1UF, 25V コンデンサ	
	C1831	VW4 – 2027 – 104		1	CAPACITOR, 0.1UF, 25V コンデンサ	
	C1832	VW4 – 2027 – 104		1	CAPACITOR, 0.1UF, 25V コンデンサ	
	C1833	VW4 – 2027 – 104		1	CAPACITOR, 0.1UF, 25V コンデンサ	
	C1834	VW4 – 2027 – 104		1	CAPACITOR, 0.1UF, 25V コンデンサ	
	C1835	VW4 – 2027 – 104		1	CAPACITOR, 0.1UF, 25V コンデンサ	
	C1836	VW4 – 2027 – 104		1	CAPACITOR, 0.1UF, 25V コンデンサ	
	C1837	VW4 – 2027 – 104		1	CAPACITOR, 0.1UF, 25V コンデンサ	
	C1838	VW4 – 2027 – 104		1	CAPACITOR, 0.1UF, 25V コンデンサ	
	C1839	VW4 – 2027 – 104		1	CAPACITOR, 0.1UF, 25V コンデンサ	
	C1840	VW4 – 2027 – 104		1	CAPACITOR, 0.1UF, 25V コンデンサ	
	C1841	VW4 – 2027 – 104		1	CAPACITOR, 0.1UF, 25V コンデンサ	
	C1842	VW4 – 2027 – 104		1	CAPACITOR, 0.1UF, 25V コンデンサ	
	C1843	VW4 – 2027 – 104		1	CAPACITOR, 0.1UF, 25V コンデンサ	
	C1844	VW4 – 2027 – 104		1	CAPACITOR, 0.1UF, 25V コンデンサ	
	C1845	VW4 – 2027 – 104		1	CAPACITOR, 0.1UF, 25V コンデンサ	
	C1846	VW4 – 2027 – 104		1	CAPACITOR, 0.1UF, 25V コンデンサ	
	C1847	VW4 – 2027 – 104		1	CAPACITOR, 0.1UF, 25V コンデンサ	
	C1848	VW4 – 2027 – 104		1	CAPACITOR, 0.1UF, 25V コンデンサ	
	C1849	VW4 – 2027 – 104		1	CAPACITOR, 0.1UF, 25V コンデンサ	
	C1850	VW4 – 2027 – 104		1	CAPACITOR, 0.1UF, 25V コンデンサ	
	CP1801	FH9 – 0186 – 000		1	PIN, CHECK チェック ピン	
	CP1802	VS1 – 0998 – 009		1	PIN ASSEMBLY, 9P ピン アセンブリ	
	CP1803	VS1 – 0998 – 009		1	PIN ASSEMBLY, 9P ピン アセンブリ	
	CP1804	VS1 – 0998 – 009		1	PIN ASSEMBLY, 9P ピン アセンブリ	
	CP1805	VS1 – 0998 – 009		1	PIN ASSEMBLY, 9P ピン アセンブリ	
	CP1806	VS1 – 0998 – 009		1	PIN ASSEMBLY, 9P ピン アセンブリ	
	CP1807	VS1 – 0998 – 009		1	PIN ASSEMBLY, 9P ピン アセンブリ	
	CP1808	VS1 – 0998 – 009		1	PIN ASSEMBLY, 9P ピン アセンブリ	
	CP1809	VS1 – 0998 – 009		1	PIN ASSEMBLY, 9P ピン アセンブリ	

COPYRIGHT © 1997 CANON INC.

FIGURE & KEY NO.		PART NUMBER	RANK	Q'TY	DESCRIPTION	SERIAL NUMBER / REMARKS
947 –	CP1810	VS1 – 0998 – 009		1	PIN ASSEMBLY, 9P ピン アセンブリ	
	CP1811	VS1 – 0998 – 009		1	PIN ASSEMBLY, 9P ピン アセンブリ	
	CP1812	VS1 – 0998 – 009		1	PIN ASSEMBLY, 9P ピン アセンブリ	
	CP1813	VS1 – 0998 – 009		1	PIN ASSEMBLY, 9P ピン アセンブリ	
	CP1814	VS1 – 0998 – 009		1	PIN ASSEMBLY, 9P ピン アセンブリ	
	CP1815	VS1 – 0998 – 009		1	PIN ASSEMBLY, 9P ピン アセンブリ	
	CP1816	FH9 – 0186 – 000		1	PIN, CHECK チェック ピン	
	CP1817	VS1 – 0998 – 009		1	PIN ASSEMBLY, 9P ピン アセンブリ	
	CP1818	VS1 – 0998 – 009		1	PIN ASSEMBLY, 9P ピン アセンブリ	
	CP1819	VS1 – 0998 – 009		1	PIN ASSEMBLY, 9P ピン アセンブリ	
	CP1820	VS1 – 0998 – 009		1	PIN ASSEMBLY, 9P ピン アセンブリ	
	CP1821	FH9 – 0186 – 000		1	PIN, CHECK チェック ピン	
	CP1822	VS1 – 0998 – 009		1	PIN ASSEMBLY, 9P ピン アセンブリ	
	CP1823	FH9 – 0186 – 000		1	PIN, CHECK チェック ピン	
	J1801	VS1 – 5708 – 096		1	PIN ASSEMBLY, 96P ピン アセンブリ	
	J1802	VS1 – 5225 – 100		1	PIN ASSEMBLY, 100P ピン アセンブリ	
	J1803	VS1 – 6027 – 080		1	CONNECTOR, 80P, MALE コネクタ (オス)	
	J1804	VS1 – 5945 – 080		1	PIN ASSEMBLY, 80P ピン アセンブリ	
	J1805	VS1 – 5945 – 140		1	CONNECTOR, 140P, FEMALE コネクタ (メス)	
	J1806	VS1 – 5708 – 096		1	PIN ASSEMBLY, 96P ピン アセンブリ	
	LED1801	WG1 – 0373 – 000		1	LED, SEL2110R LED	
	LED1802	WG1 – 0373 – 000		1	LED, SEL2110R LED	
	LED1803	WG1 – 0373 – 000		1	LED, SEL2110R LED	
	LED1804	WG1 – 0373 – 000		1	LED, SEL2110R LED	
	LED1805	WG1 – 0373 – 000		1	LED, SEL2110R LED	
	LED1806	WG1 – 0373 – 000		1	LED, SEL2110R LED	
	Q1801	WA4 – 5619 – 000		1	IC, M66805P, DRIVER トランシーバ	
	Q1802	WA4 – 5619 – 000		1	IC, M66805P, DRIVER トランシーバ	
	Q1803	WA4 – 5619 – 000		1	IC, M66805P, DRIVER トランシーバ	
	Q1804	WA4 – 5619 – 000		1	IC, M66805P, DRIVER トランシーバ	

FIGURE & KEY NO.		PART NUMBER	RANK	Q'TY	DESCRIPTION	SERIAL NUMBER / REMARKS
947 –	Q1805	WA4 – 5619 – 000		1	IC, M66805P, DRIVER トランシーバ	
	Q1806	WA4 – 5619 – 000		1	IC, M66805P, DRIVER トランシーバ	
	Q1807	WA4 – 5619 – 000		1	IC, M66805P, DRIVER トランシーバ	
	Q1808	WA4 – 5619 – 000		1	IC, M66805P, DRIVER トランシーバ	
	Q1809	WA4 – 5619 – 000		1	IC, M66805P, DRIVER トランシーバ	
	Q1810	WA4 – 0372 – 000		1	IC, AM26LS31PC IC	
	Q1811	WA4 – 0372 – 000		1	IC, AM26LS31PC IC	
	Q1812	WA4 – 0372 – 000		1	IC, AM26LS31PC IC	
	Q1813	WA4 – 0372 – 000		1	IC, AM26LS31PC IC	
	Q1814	WA4 – 5619 – 000		1	IC, M66805P, DRIVER トランシーバ	
	Q1815	WA4 – 0372 – 000		1	IC, AM26LS31PC IC	
	Q1816	WA4 – 0372 – 000		1	IC, AM26LS31PC IC	
	Q1817	WA4 – 0372 – 000		1	IC, AM26LS31PC IC	
	Q1818	WA4 – 0372 – 000		1	IC, AM26LS31PC IC	
	Q1819	WA4 – 5619 – 000		1	IC, M66805P, DRIVER トランシーバ	
	Q1820	WA4 – 5619 – 000		1	IC, M66805P, DRIVER トランシーバ	
	Q1821	WA4 – 5619 – 000		1	IC, M66805P, DRIVER トランシーバ	
	Q1822	WA4 – 5619 – 000		1	IC, M66805P, DRIVER トランシーバ	
	Q1823	WA4 – 5619 – 000		1	IC, M66805P, DRIVER トランシーバ	
	Q1824	WA4 – 5619 – 000		1	IC, M66805P, DRIVER トランシーバ	
	Q1825	WA4 – 5619 – 000		1	IC, M66805P, DRIVER トランシーバ	
	Q1826	WA4 – 5619 – 000		1	IC, M66805P, DRIVER トランシーバ	
	Q1827	WA4 – 5619 – 000		1	IC, M66805P, DRIVER トランシーバ	
	Q1828	WA4 – 5619 – 000		1	IC, M66805P, DRIVER トランシーバ	
	Q1829	WA3 – 6982 – 000		1	IC, UPD485506G – 35 – 1JF, RAM ライン バッファ	
	Q1830	WA3 – 6982 – 000		1	IC, UPD485506G – 35 – 1JF, RAM ライン バッファ	
	Q1831	WA3 – 6982 – 000		1	IC, UPD485506G – 35 – 1JF, RAM ライン バッファ	
	Q1832	WA3 – 6982 – 000		1	IC, UPD485506G – 35 – 1JF, RAM ライン バッファ	
	Q1833	WA3 – 5284 – 000		1	IC, UPD71051GB – 3B4, C – MOS C – MOS	
	Q1834	WA3 – 5284 – 000		1	IC, UPD71051GB – 3B4, C – MOS C – MOS	

COPYRIGHT © 1997 CANON INC.

FIGURE & KEY NO.		PART NUMBER	RANK	Q'TY	DESCRIPTION	SERIAL NUMBER / REMARKS
947 –	Q1835	FH4 – 5701 – 000		1	IC, MBCG24243 – 4186, GATE ARRAY ゲートアレイ	
	Q1836	FH4 – 5489 – 000		1	IC, M65022FP, GATE ARRAY ゲートアレイ	
	Q1837	FH4 – 5539 – 000		1	IC, HG51A160FD, GATE ARRAY ゲートアレイ	
	Q1838	FH4 – 5655 – 000		1	IC, MBCG24283 – 6183, GATE ARRAY ゲートアレイ	
	Q1839	FH4 – 5540 – 000		1	IC, TC160G16AF – 1035,GATE ARRAY ゲートアレイ	
	Q1840	WA3 – 6982 – 000		1	IC, UPD485506G – 35 – 1JF, RAM ラインバッファ	
	Q1841	WA3 – 6982 – 000		1	IC, UPD485506G – 35 – 1JF, RAM ラインバッファ	
	Q1842	WA3 – 6631 – 000		1	IC, M66251AFP, RAM RAM	
	Q1843	WA4 – 5722 – 000		1	IC, AM26LS32ACNS, RECEIVER レシーバIC	
	Q1844	WA4 – 5722 – 000		1	IC, AM26LS32ACNS, RECEIVER レシーバIC	
	Q1845	WA4 – 5722 – 000		1	IC, AM26LS32ACNS, RECEIVER レシーバIC	
	Q1846	WA4 – 5722 – 000		1	IC, AM26LS32ACNS, RECEIVER レシーバIC	
	Q1847	WA4 – 5722 – 000		1	IC, AM26LS32ACNS, RECEIVER レシーバIC	
	Q1848	WA4 – 5722 – 000		1	IC, AM26LS32ACNS, RECEIVER レシーバIC	
	Q1849	WA4 – 5722 – 000		1	IC, AM26LS32ACNS, RECEIVER レシーバIC	
	Q1850	WA4 – 5722 – 000		1	IC, AM26LS32ACNS, RECEIVER レシーバIC	
	Q1851	WA3 – 4279 – 000		1	IC, 74F00SJ, TTL TTL IC	
	Q1852	WA3 – 2637 – 000		1	IC, SN74LS682NS, TTL TTL IC	
	Q1853	WA3 – 5989 – 000		1	IC, TC73HC373AF, CMOS CMOS	
	Q1854	WA3 – 2637 – 000		1	IC, SN74LS682NS, TTL TTL IC	
	Q1855	WA3 – 5038 – 000		1	IC, TC74HC374AF, HC – MOS HC – MOS	
	Q1856	WA3 – 2637 – 000		1	IC, SN74LS682NS, TTL TTL IC	
	Q1857	WA3 – 3918 – 000		1	IC, SN74LS32NS, TTL TTL IC	
	Q1858	WA3 – 3395 – 000		1	IC, 74F74SJ, TTL TTL IC	
	Q1859	WA3 – 2637 – 000		1	IC, SN74LS682NS, TTL TTL IC	
	Q1860	WA3 – 5989 – 000		1	IC, TC73HC373AF, CMOS CMOS	
	Q1861	WA3 – 5033 – 000		1	IC, TC74HC04AF IC	
	Q1862	WA3 – 3130 – 000		1	IC, SN74HC02NS, C – MOS C – MOS	
	Q1863	WA3 – 3133 – 000		1	IC, SN74HC139NS, C – MOS C – MOS	
	Q1864	WA3 – 2637 – 000		1	IC, SN74LS682NS, TTL TTL IC	

FIGURE & KEY NO.	PART NUMBER	RANK	Q'TY	DESCRIPTION	SERIAL NUMBER / REMARKS
947 – Q1865	WA3 – 5038 – 000		1	IC, TC74HC374AF, HC – MOS HC – MOS	
Q1866	WA3 – 3131 – 000		1	IC, SN74HC04NS, C – MOS C – MOS	
Q1867	WA3 – 7096 – 000		1	IC, SN74F157ANS, LOGIC ロジック IC	
Q1868	WA3 – 8111 – 000		1	IC, SN74LS21NS, TTL TTL IC	
Q1869	WA3 – 4279 – 000		1	IC, 74F00SJ, TTL TTL IC	
Q1870	WA3 – 7096 – 000		1	IC, SN74F157ANS, LOGIC ロジック IC	
Q1871	WA3 – 5163 – 000		1	IC, TC74HC244AF, C – MOS C – MOS	
Q1872	WA3 – 4035 – 000		1	IC, 74F244SJ, FAST IC	
Q1873	WA3 – 5038 – 000		1	IC, TC74HC374AF, HC – MOS HC – MOS	
Q1874	WA3 – 3145 – 000		1	IC, SN74LS86NS, TTL TTL IC	
Q1875	WA3 – 5163 – 000		1	IC, TC74HC244AF, C – MOS C – MOS	
Q1876	WA3 – 5038 – 000		1	IC, TC74HC374AF, HC – MOS HC – MOS	
Q1877	WA3 – 5038 – 000		1	IC, TC74HC374AF, HC – MOS HC – MOS	
Q1878	WA3 – 2637 – 000		1	IC, SN74LS682NS, TTL TTL IC	
Q1879	WA3 – 2958 – 000		1	HC – CMOS, HD75HC74FP HC – CMOS	
Q1880	WA3 – 2956 – 000		1	IC, HD74HC32FP, C – MOS C – MOS	
Q1881	WA3 – 1227 – 000		1	IC, SN74LS14NS, TTL TTL IC	
Q1882	WA3 – 5514 – 000		1	IC, MC74HC14AF, C – MOS C – MOS	
Q1883	WA3 – 5038 – 000		1	IC, TC74HC374AF, HC – MOS HC – MOS	
Q1884	WA3 – 5038 – 000		1	IC, TC74HC374AF, HC – MOS HC – MOS	
Q1885	WA3 – 5036 – 000		1	IC, TC74HC138AF, TTL TTL IC	
Q1886	WA3 – 5163 – 000		1	IC, TC74HC244AF, C – MOS C – MOS	
Q1887	WA3 – 4035 – 000		1	IC, 74F244SJ, FAST IC	
Q1888	WA3 – 3489 – 000		1	IC, SN74LS06NS, TTL TTL IC	
Q1889	WA3 – 5038 – 000		1	IC, TC74HC374AF, HC – MOS HC – MOS	
Q1890	WA3 – 3324 – 000		1	IC, SN74LS240NS, TTL TTL IC	
Q1891	WA3 – 5163 – 000		1	IC, TC74HC244AF, C – MOS C – MOS	
Q1892	WA3 – 3395 – 000		1	IC, 74F74SJ, TTL TTL IC	
Q1893	WA3 – 5038 – 000		1	IC, TC74HC374AF, HC – MOS HC – MOS	
Q1894	WA3 – 3132 – 000		1	IC, SN74HC08NS, C – MOS C – MOS	

COPYRIGHT © 1997 CANON INC.

FIGURE & KEY NO.		PART NUMBER	RANK	Q'TY	DESCRIPTION	SERIAL NUMBER / REMARKS
947 –	Q1895	WA3 – 3386 – 000		1	IC, SN74LS245NS, TTL TTL IC	
	Q1896	WA3 – 3386 – 000		1	IC, SN74LS245NS, TTL TTL IC	
	Q1897	WA3 – 3386 – 000		1	IC, SN74LS245NS, TTL TTL IC	
	Q1898	WA3 – 3386 – 000		1	IC, SN74LS245NS, TTL TTL IC	
	Q1899	WA3 – 3386 – 000		1	IC, SN74LS245NS, TTL TTL IC	
	Q1900	WA3 – 3386 – 000		1	IC, SN74LS245NS, TTL TTL IC	
	Q1901	WA3 – 2635 – 000		1	IC, SN74LS244NS, TTL TTL IC	
	Q1902	WA3 – 5038 – 000		1	IC, TC74HC374AF, HC – MOS HC – MOS	
	Q1903	WA3 – 3386 – 000		1	IC, SN74LS245NS, TTL TTL IC	
	Q1904	WA3 – 4129 – 000		1	IC, TC74HC245AF, C – MOS C – MOS	
	Q1905	WA3 – 4129 – 000		1	IC, TC74HC245AF, C – MOS C – MOS	
	Q1906	WA3 – 4129 – 000		1	IC, TC74HC245AF, C – MOS C – MOS	
	Q1907	WA3 – 4129 – 000		1	IC, TC74HC245AF, C – MOS C – MOS	
	Q1908	WA3 – 2635 – 000		1	IC, SN74LS244NS, TTL TTL IC	
	Q1909	WA3 – 2635 – 000		1	IC, SN74LS244NS, TTL TTL IC	
	Q1910	WA3 – 2635 – 000		1	IC, SN74LS244NS, TTL TTL IC	
	Q1911	WA3 – 3386 – 000		1	IC, SN74LS245NS, TTL TTL IC	
	Q1912	WA3 – 3386 – 000		1	IC, SN74LS245NS, TTL TTL IC	
	Q1913	WA3 – 2635 – 000		1	IC, SN74LS244NS, TTL TTL IC	
	Q1914	WA3 – 2635 – 000		1	IC, SN74LS244NS, TTL TTL IC	
	Q1915	WA3 – 2635 – 000		1	IC, SN74LS244NS, TTL TTL IC	
	Q1916	WA3 – 2635 – 000		1	IC, SN74LS244NS, TTL TTL IC	
	Q1917	WA3 – 2635 – 000		1	IC, SN74LS244NS, TTL TTL IC	
	Q1918	WA3 – 3386 – 000		1	IC, SN74LS245NS, TTL TTL IC	
	Q1919	WA3 – 3386 – 000		1	IC, SN74LS245NS, TTL TTL IC	
	Q1920	WA3 – 3386 – 000		1	IC, SN74LS245NS, TTL TTL IC	
	Q1921	WA3 – 3386 – 000		1	IC, SN74LS245NS, TTL TTL IC	
	Q1922	WA3 – 2635 – 000		1	IC, SN74LS244NS, TTL TTL IC	
	Q1923	WA3 – 2635 – 000		1	IC, SN74LS244NS, TTL TTL IC	
	Q1924	WA3 – 2635 – 000		1	IC, SN74LS244NS, TTL TTL IC	

COPYRIGHT © 1997 CANON INC.

FIGURE & KEY NO.	PART NUMBER	RANK	Q'TY	DESCRIPTION	SERIAL NUMBER / REMARKS
947 – Q1925	WA3 – 2635 – 000		1	IC, SN74LS244NS, TTL TTL IC	
Q1926	WA3 – 2635 – 000		1	IC, SN74LS244NS, TTL TTL IC	
Q1927	WA3 – 4035 – 000		1	IC, 74F244SJ, FAST IC	
Q1929	WA3 – 4035 – 000		1	IC, 74F244SJ, FAST IC	
Q1930	WA3 – 3324 – 000		1	IC, SN74LS240NS, TTL TTL IC	
Q1931	WA3 – 2635 – 000		1	IC, SN74LS244NS, TTL TTL IC	
R1801	VV1 – 7118 – 201		1	RESISTOR, 200 OHM, 1/10W チップテイコウ	
R1802	VV1 – 7118 – 201		1	RESISTOR, 200 OHM, 1/10W チップテイコウ	
R1803	VV1 – 7118 – 201		1	RESISTOR, 200 OHM, 1/10W チップテイコウ	
R1804	VV1 – 7118 – 201		1	RESISTOR, 200 OHM, 1/10W チップテイコウ	
R1805	VV1 – 7118 – 201		1	RESISTOR, 200 OHM, 1/10W チップテイコウ	
R1806	VV1 – 7118 – 201		1	RESISTOR, 200 OHM, 1/10W チップテイコウ	
R1807	VV1 – 7118 – 201		1	RESISTOR, 200 OHM, 1/10W チップテイコウ	
R1808	VV1 – 7118 – 201		1	RESISTOR, 200 OHM, 1/10W チップテイコウ	
R1809	VV1 – 7118 – 201		1	RESISTOR, 200 OHM, 1/10W チップテイコウ	
R1810	VV1 – 7118 – 201		1	RESISTOR, 200 OHM, 1/10W チップテイコウ	
R1811	VV1 – 7118 – 201		1	RESISTOR, 200 OHM, 1/10W チップテイコウ	
R1812	VV1 – 7118 – 201		1	RESISTOR, 200 OHM, 1/10W チップテイコウ	
R1813	VV1 – 7118 – 201		1	RESISTOR, 200 OHM, 1/10W チップテイコウ	
R1814	VV1 – 7118 – 201		1	RESISTOR, 200 OHM, 1/10W チップテイコウ	
R1815	VV1 – 7118 – 201		1	RESISTOR, 200 OHM, 1/10W チップテイコウ	
R1816	VV1 – 7118 – 201		1	RESISTOR, 200 OHM, 1/10W チップテイコウ	
R1817	VV1 – 7118 – 201		1	RESISTOR, 200 OHM, 1/10W チップテイコウ	
R1818	VV1 – 7118 – 201		1	RESISTOR, 200 OHM, 1/10W チップテイコウ	
R1819	VV1 – 7118 – 201		1	RESISTOR, 200 OHM, 1/10W チップテイコウ	
R1820	VV1 – 7118 – 201		1	RESISTOR, 200 OHM, 1/10W チップテイコウ	
R1821	VV1 – 7118 – 201		1	RESISTOR, 200 OHM, 1/10W チップテイコウ	
R1822	VV1 – 7118 – 201		1	RESISTOR, 200 OHM, 1/10W チップテイコウ	
R1823	VV1 – 7118 – 201		1	RESISTOR, 200 OHM, 1/10W チップテイコウ	
R1824	VV1 – 7118 – 201		1	RESISTOR, 200 OHM, 1/10W チップテイコウ	

COPYRIGHT © 1997 CANON INC.

FIGURE & KEY NO.	PART NUMBER	RANK	Q'TY	DESCRIPTION	SERIAL NUMBER / REMARKS
947 – R1825	VV1 – 7118 – 103		1	RESISTOR, 10KOHM, 1/10W テイコウ	
R1826	VV1 – 7118 – 220		1	RESISTOR, 22 OHM, 1/10W テイコウ	
R1827	VV1 – 7118 – 331		1	RESISTOR, 330 OHM, 1/10W テイコウ	
R1828	VV1 – 6148 – 151		1	RESISTOR, 150 OHM, 1/4W テイコウ	
R1829	VV1 – 7118 – 102		1	RESISTOR, 1KOHM, 1/10W テイコウ	
R1830	VV1 – 6148 – 151		1	RESISTOR, 150 OHM, 1/4W テイコウ	
R1831	VV1 – 7118 – 102		1	RESISTOR, 1KOHM, 1/10W テイコウ	
R1832	VV1 – 7118 – 331		1	RESISTOR, 330 OHM, 1/10W テイコウ	
R1833	VV1 – 7118 – 331		1	RESISTOR, 330 OHM, 1/10W テイコウ	
R1834	VV1 – 7118 – 332		1	RESISTOR, 3.3KOHM, 1/10W テイコウ	
R1835	VV1 – 7118 – 332		1	RESISTOR, 3.3KOHM, 1/10W テイコウ	
R1836	VV1 – 7118 – 332		1	RESISTOR, 3.3KOHM, 1/10W テイコウ	
R1837	VV1 – 7118 – 332		1	RESISTOR, 3.3KOHM, 1/10W テイコウ	
R1838	VV1 – 7118 – 332		1	RESISTOR, 3.3KOHM, 1/10W テイコウ	
R1839	VV1 – 7118 – 332		1	RESISTOR, 3.3KOHM, 1/10W テイコウ	
R1840	VV1 – 7118 – 103		1	RESISTOR, 10KOHM, 1/10W テイコウ	
R1841	VV1 – 7118 – 103		1	RESISTOR, 10KOHM, 1/10W テイコウ	
R1842	VV1 – 7118 – 562		1	RESISTOR, 5.6KOHM, 1/10W テイコウ	
R1843	VV1 – 7118 – 103		1	RESISTOR, 10KOHM, 1/10W テイコウ	
R1844	VV1 – 7118 – 103		1	RESISTOR, 10KOHM, 1/10W テイコウ	
R1845	VV1 – 7118 – 103		1	RESISTOR, 10KOHM, 1/10W テイコウ	
R1846	VV1 – 7118 – 103		1	RESISTOR, 10KOHM, 1/10W テイコウ	
R1847	VV1 – 7118 – 103		1	RESISTOR, 10KOHM, 1/10W テイコウ	
R1848	VV1 – 7118 – 103		1	RESISTOR, 10KOHM, 1/10W テイコウ	
R1849	VV1 – 7118 – 103		1	RESISTOR, 10KOHM, 1/10W テイコウ	
R1850	VV1 – 2115 – 103		1	RESISTOR, 10KOHM, 1/10W テイコウ	
R1851	VV1 – 2115 – 103		1	RESISTOR, 10KOHM, 1/10W テイコウ	
R1852	VV1 – 7118 – 103		1	RESISTOR, 10KOHM, 1/10W テイコウ	
R1853	VV1 – 7118 – 103		1	RESISTOR, 10KOHM, 1/10W テイコウ	
R1854	VV1 – 7118 – 103		1	RESISTOR, 10KOHM, 1/10W テイコウ	

COPYRIGHT © 1997 CANON INC.

FIGURE & KEY NO.	PART NUMBER	RANK	Q'TY	DESCRIPTION	SERIAL NUMBER / REMARKS
947 – R1855	VV1 – 7118 – 103		1	RESISTOR, 10KOHM, 1/10W テイコウ	
R1856	VV1 – 7118 – 103		1	RESISTOR, 10KOHM, 1/10W テイコウ	
R1857	VV1 – 7118 – 102		1	RESISTOR, 1KOHM, 1/10W テイコウ	
R1858	VV1 – 6148 – 221		1	RESISTOR, 220 OHM, 1/4W テイコウ	
R1859	VV1 – 7118 – 103		1	RESISTOR, 10KOHM, 1/10W テイコウ	
R1860	VV1 – 7118 – 103		1	RESISTOR, 10KOHM, 1/10W テイコウ	
R1861	VV1 – 7118 – 103		1	RESISTOR, 10KOHM, 1/10W テイコウ	
R1862	VV1 – 7118 – 102		1	RESISTOR, 1KOHM, 1/10W テイコウ	
R1863	VV1 – 7118 – 102		1	RESISTOR, 1KOHM, 1/10W テイコウ	
R1864	VV1 – 7118 – 102		1	RESISTOR, 1KOHM, 1/10W テイコウ	
R1865	VV1 – 7118 – 103		1	RESISTOR, 10KOHM, 1/10W テイコウ	
R1866	VV1 – 7118 – 103		1	RESISTOR, 10KOHM, 1/10W テイコウ	
R1867	VV1 – 7118 – 103		1	RESISTOR, 10KOHM, 1/10W テイコウ	
R1868	VV1 – 7118 – 103		1	RESISTOR, 10KOHM, 1/10W テイコウ	
R1869	VV1 – 7118 – 103		1	RESISTOR, 10KOHM, 1/10W テイコウ	
R1870	VV1 – 7118 – 103		1	RESISTOR, 10KOHM, 1/10W テイコウ	
R1871	VV1 – 7118 – 331		1	RESISTOR, 330 OHM, 1/10W テイコウ	
R1872	VV1 – 7118 – 331		1	RESISTOR, 330 OHM, 1/10W テイコウ	
R1873	VV1 – 7118 – 331		1	RESISTOR, 330 OHM, 1/10W テイコウ	
R1874	VV1 – 7118 – 331		1	RESISTOR, 330 OHM, 1/10W テイコウ	
R1875	VV1 – 7118 – 331		1	RESISTOR, 330 OHM, 1/10W テイコウ	
R1876	VV1 – 7118 – 331		1	RESISTOR, 330 OHM, 1/10W テイコウ	
R1877	VV1 – 7118 – 471		1	RESISTOR, 470 OHM, 1/10W テイコウ	
R1878	VV1 – 7118 – 471		1	RESISTOR, 470 OHM, 1/10W テイコウ	
R1879	VV1 – 7118 – 471		1	RESISTOR, 470 OHM, 1/10W テイコウ	
R1880	VV1 – 7118 – 471		1	RESISTOR, 470 OHM, 1/10W テイコウ	
R1881	VV1 – 7118 – 471		1	RESISTOR, 470 OHM, 1/10W テイコウ	
R1882	VV1 – 7118 – 471		1	RESISTOR, 470 OHM, 1/10W テイコウ	
R1883	VV1 – 7118 – 122		1	RESISTOR, 1.2KOHM, 1/10W テイコウ	
R1884	VV1 – 7118 – 182		1	RESISTOR, 1.8KOHM, 1/10W テイコウ	

COPYRIGHT © 1997 CANON INC.

FIGURE & KEY NO.	PART NUMBER	RANK	Q'TY	DESCRIPTION	SERIAL NUMBER / REMARKS
947 – RA1801	VR5 – 5780 – 221		1	RESISTOR ARRAY, 220 OHM, 1/8W テイコウ アレイ	
RA1802	VR5 – 5780 – 221		1	RESISTOR ARRAY, 220 OHM, 1/8W テイコウ アレイ	
RA1803	VR5 – 5780 – 221		1	RESISTOR ARRAY, 220 OHM, 1/8W テイコウ アレイ	
RA1804	VR5 – 5780 – 221		1	RESISTOR ARRAY, 220 OHM, 1/8W テイコウ アレイ	
RA1805	VR5 – 5780 – 221		1	RESISTOR ARRAY, 220 OHM, 1/8W テイコウ アレイ	
RA1806	VR5 – 5780 – 221		1	RESISTOR ARRAY, 220 OHM, 1/8W テイコウ アレイ	
RA1807	VR5 – 5780 – 221		1	RESISTOR ARRAY, 220 OHM, 1/8W テイコウ アレイ	
RA1808	VR5 – 5780 – 221		1	RESISTOR ARRAY, 220 OHM, 1/8W テイコウ アレイ	
RA1809	VR5 – 5780 – 221		1	RESISTOR ARRAY, 220 OHM, 1/8W テイコウ アレイ	
RA1810	VR5 – 5780 – 221		1	RESISTOR ARRAY, 220 OHM, 1/8W テイコウ アレイ	
RA1811	VR5 – 5790 – 103		1	RESISTOR ARRAY, 10KOHM, 1/8W テイコウ アレイ	
RA1812	VR5 – 5790 – 103		1	RESISTOR ARRAY, 10KOHM, 1/8W テイコウ アレイ	
RA1813	VR5 – 5790 – 103		1	RESISTOR ARRAY, 10KOHM, 1/8W テイコウ アレイ	
RA1814	VR5 – 5780 – 221		1	RESISTOR ARRAY, 220 OHM, 1/8W テイコウ アレイ	
RA1815	VR5 – 5780 – 221		1	RESISTOR ARRAY, 220 OHM, 1/8W テイコウ アレイ	
RA1816	VR5 – 5780 – 221		1	RESISTOR ARRAY, 220 OHM, 1/8W テイコウ アレイ	
RA1817	VR5 – 5780 – 221		1	RESISTOR ARRAY, 220 OHM, 1/8W テイコウ アレイ	
RA1818	VR5 – 5780 – 221		1	RESISTOR ARRAY, 220 OHM, 1/8W テイコウ アレイ	
RA1819	VR5 – 5780 – 221		1	RESISTOR ARRAY, 220 OHM, 1/8W テイコウ アレイ	
RA1820	VR5 – 5780 – 221		1	RESISTOR ARRAY, 220 OHM, 1/8W テイコウ アレイ	
RA1821	VR5 – 5780 – 221		1	RESISTOR ARRAY, 220 OHM, 1/8W テイコウ アレイ	
RA1822	VR5 – 5780 – 221		1	RESISTOR ARRAY, 220 OHM, 1/8W テイコウ アレイ	
RA1823	VR5 – 5780 – 221		1	RESISTOR ARRAY, 220 OHM, 1/8W テイコウ アレイ	
RA1824	VR5 – 5790 – 103		1	RESISTOR ARRAY, 10KOHM, 1/8W テイコウ アレイ	
RA1825	VR5 – 5790 – 103		1	RESISTOR ARRAY, 10KOHM, 1/8W テイコウ アレイ	
RA1826	VR5 – 5790 – 103		1	RESISTOR ARRAY, 10KOHM, 1/8W テイコウ アレイ	
RA1827	VR5 – 5790 – 103		1	RESISTOR ARRAY, 10KOHM, 1/8W テイコウ アレイ	
RA1828	VR5 – 5790 – 103		1	RESISTOR ARRAY, 10KOHM, 1/8W テイコウ アレイ	
RA1829	VR5 – 5790 – 103		1	RESISTOR ARRAY, 10KOHM, 1/8W テイコウ アレイ	
RA1830	VR5 – 5790 – 472		1	RESISTOR ARRAY, 4.7KOHM, 1/8W テイコウ アレイ	

COPYRIGHT © 1997 CANON INC.

FIGURE & KEY NO.		PART NUMBER	RANK	Q'TY	DESCRIPTION	SERIAL NUMBER / REMARKS
947 –	RA1831	VR5 – 5790 – 103		1	RESISTOR ARRAY, 10KOHM, 1/8W テイコウ アレイ	
	RA1832	VR5 – 5790 – 103		1	RESISTOR ARRAY, 10KOHM, 1/8W テイコウ アレイ	
	RA1833	VR5 – 5790 – 103		1	RESISTOR ARRAY, 10KOHM, 1/8W テイコウ アレイ	
	RA1834	VR5 – 5790 – 103		1	RESISTOR ARRAY, 10KOHM, 1/8W テイコウ アレイ	
	RA1835	VR5 – 5790 – 103		1	RESISTOR ARRAY, 10KOHM, 1/8W テイコウ アレイ	
	RA1836	VR5 – 5790 – 103		1	RESISTOR ARRAY, 10KOHM, 1/8W テイコウ アレイ	
	RA1837	VR5 – 5790 – 102		1	RESISTOR ARRAY, 1KOHM, 1/8W テイコウ アレイ	
	RA1838	VR5 – 5790 – 681		1	RESISTOR ARRAY, 680 OHM, 1/8W テイコウ アレイ	
	RA1839	VR5 – 5790 – 102		1	RESISTOR ARRAY, 1KOHM, 1/8W テイコウ アレイ	
	RA1840	VR5 – 5790 – 681		1	RESISTOR ARRAY, 680 OHM, 1/8W テイコウ アレイ	
	RA1841	VR5 – 5790 – 102		1	RESISTOR ARRAY, 1KOHM, 1/8W テイコウ アレイ	
	RA1842	VR5 – 5790 – 681		1	RESISTOR ARRAY, 680 OHM, 1/8W テイコウ アレイ	
	RA1843	VR5 – 5790 – 102		1	RESISTOR ARRAY, 1KOHM, 1/8W テイコウ アレイ	
	RA1844	VR5 – 5790 – 681		1	RESISTOR ARRAY, 680 OHM, 1/8W テイコウ アレイ	
	RA1845	VR5 – 5790 – 681		1	RESISTOR ARRAY, 680 OHM, 1/8W テイコウ アレイ	
	RA1846	VR5 – 5790 – 102		1	RESISTOR ARRAY, 1KOHM, 1/8W テイコウ アレイ	
	RA1847	VR4 – 1044 – 681		1	RESISTOR ARRAY, 680 OHM, 1/8W テイコウ アレイ	
	RA1848	VR5 – 5790 – 102		1	RESISTOR ARRAY, 1KOHM, 1/8W テイコウ アレイ	
	RA1849	VR5 – 5790 – 681		1	RESISTOR ARRAY, 680 OHM, 1/8W テイコウ アレイ	
	RA1850	VR5 – 5790 – 102		1	RESISTOR ARRAY, 1KOHM, 1/8W テイコウ アレイ	
	RA1851	VR5 – 5790 – 562		1	RESISTOR ARRAY, 5.6KOHM, 1/8W テイコウ アレイ	
	RA1852	VR5 – 5790 – 562		1	RESISTOR ARRAY, 5.6KOHM, 1/8W テイコウ アレイ	
	RA1853	VR5 – 5790 – 102		1	RESISTOR ARRAY, 1KOHM, 1/8W テイコウ アレイ	
	RA1854	VR5 – 5790 – 103		1	RESISTOR ARRAY, 10KOHM, 1/8W テイコウ アレイ	
	RA1855	VR5 – 5790 – 103		1	RESISTOR ARRAY, 10KOHM, 1/8W テイコウ アレイ	
	RA1856	VR5 – 5790 – 103		1	RESISTOR ARRAY, 10KOHM, 1/8W テイコウ アレイ	
	RA1857	VR5 – 5790 – 103		1	RESISTOR ARRAY, 10KOHM, 1/8W テイコウ アレイ	
	RA1858	VR5 – 5790 – 103		1	RESISTOR ARRAY, 10KOHM, 1/8W テイコウ アレイ	
	RA1859	VR5 – 5790 – 103		1	RESISTOR ARRAY, 10KOHM, 1/8W テイコウ アレイ	
	RA1860	VR5 – 5790 – 103		1	RESISTOR ARRAY, 10KOHM, 1/8W テイコウ アレイ	

COPYRIGHT © 1997 CANON INC.

FIGURE & KEY NO.	PART NUMBER	RANK	Q'TY	DESCRIPTION	SERIAL NUMBER / REMARKS
947 – RA1861	VR5 – 5790 – 103		1	RESISTOR ARRAY, 10KOHM, 1/8W テイコウ アレイ	
RA1862	VR5 – 5790 – 331		1	RESISTOR ARRAY, 330 OHM, 1/8W テイコウ アレイ	
RA1863	VR5 – 5790 – 471		1	RESISTOR ARRAY, 470 OHM, 1/8W テイコウ アレイ	
RA1864	VR5 – 5790 – 331		1	RESISTOR ARRAY, 330 OHM, 1/8W テイコウ アレイ	
RA1865	VR5 – 5790 – 471		1	RESISTOR ARRAY, 470 OHM, 1/8W テイコウ アレイ	
RA1866	VR5 – 5790 – 331		1	RESISTOR ARRAY, 330 OHM, 1/8W テイコウ アレイ	
RA1867	VR5 – 5790 – 471		1	RESISTOR ARRAY, 470 OHM, 1/8W テイコウ アレイ	
RA1868	VR5 – 5790 – 102		1	RESISTOR ARRAY, 1KOHM, 1/8W テイコウ アレイ	
RA1869	VR5 – 5790 – 681		1	RESISTOR ARRAY, 680 OHM, 1/8W テイコウ アレイ	
RA1870	VR5 – 5790 – 102		1	RESISTOR ARRAY, 1KOHM, 1/8W テイコウ アレイ	
RA1871	VR5 – 5790 – 681		1	RESISTOR ARRAY, 680 OHM, 1/8W テイコウ アレイ	
RA1872	VR5 – 5790 – 102		1	RESISTOR ARRAY, 1KOHM, 1/8W テイコウ アレイ	
RA1873	VR5 – 5790 – 681		1	RESISTOR ARRAY, 680 OHM, 1/8W テイコウ アレイ	
RA1874	VR5 – 5790 – 102		1	RESISTOR ARRAY, 1KOHM, 1/8W テイコウ アレイ	
RA1875	VR5 – 5790 – 681		1	RESISTOR ARRAY, 680 OHM, 1/8W テイコウ アレイ	
RA1876	VR5 – 5790 – 102		1	RESISTOR ARRAY, 1KOHM, 1/8W テイコウ アレイ	
RA1877	VR5 – 5790 – 681		1	RESISTOR ARRAY, 680 OHM, 1/8W テイコウ アレイ	
RA1878	VR5 – 5790 – 102		1	RESISTOR ARRAY, 1KOHM, 1/8W テイコウ アレイ	
RA1879	VR5 – 5790 – 681		1	RESISTOR ARRAY, 680 OHM, 1/8W テイコウ アレイ	
RA1880	VR5 – 5790 – 681		1	RESISTOR ARRAY, 680 OHM, 1/8W テイコウ アレイ	
RA1881	VR5 – 5790 – 102		1	RESISTOR ARRAY, 1KOHM, 1/8W テイコウ アレイ	
RA1882	VR5 – 5790 – 681		1	RESISTOR ARRAY, 680 OHM, 1/8W テイコウ アレイ	
RA1883	VR5 – 5790 – 102		1	RESISTOR ARRAY, 1KOHM, 1/8W テイコウ アレイ	
RA1884	VR5 – 5790 – 681		1	RESISTOR ARRAY, 680 OHM, 1/8W テイコウ アレイ	
RA1885	VR5 – 5790 – 102		1	RESISTOR ARRAY, 1KOHM, 1/8W テイコウ アレイ	
RA1886	VR5 – 5790 – 681		1	RESISTOR ARRAY, 680 OHM, 1/8W テイコウ アレイ	
RA1887	VR5 – 5790 – 102		1	RESISTOR ARRAY, 1KOHM, 1/8W テイコウ アレイ	
RA1888	VR5 – 5790 – 102		1	RESISTOR ARRAY, 1KOHM, 1/8W テイコウ アレイ	
RA1889	VR5 – 5790 – 681		1	RESISTOR ARRAY, 680 OHM, 1/8W テイコウ アレイ	
RA1890	VR4 – 1044 – 681		1	RESISTOR ARRAY, 680 OHM, 1/8W テイコウ アレイ	

COPYRIGHT © 1997 CANON INC.

FIGURE & KEY NO.		PART NUMBER	RANK	Q'TY	DESCRIPTION	SERIAL NUMBER / REMARKS
947 –	RA1891	VR4 – 1044 – 102		1	RESISTOR ARRAY, 1KOHM, 1/8W テイコウ アレイ	
	SW1801	WC8 – 0222 – 000		1	SWITCH, DIP DIP スイッチ	
	X1801	WK2 – 0284 – 000		1	OSCILLATOR, OUARTZ スイショウ シンドウシ	

COPYRIGHT © 1997 CANON INC.

FIGURE 948 INTERFACE BOARD-B2
インターフェースボード・B2

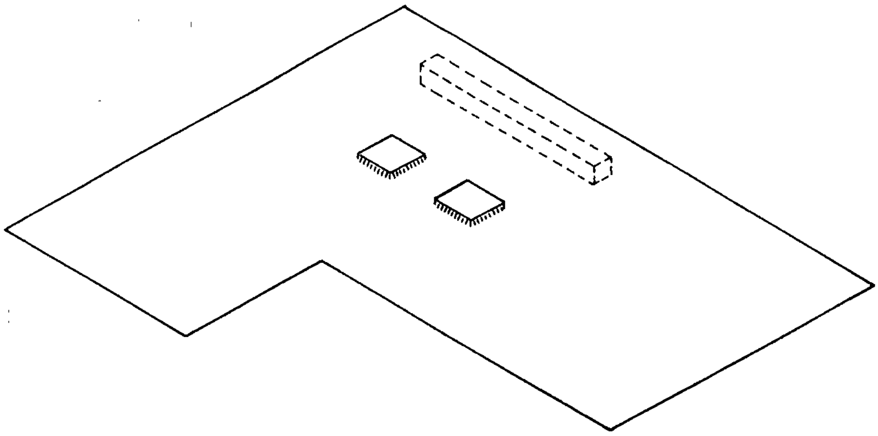

NOTE : FOR DESTINATION, SEE FIGURE 945.

注 ： この部品の接続先については、FIGURE 945を参照して下さい。

COPYRIGHT © 1997 CANON INC.

FIGURE & KEY NO.	PART NUMBER	RANK	Q'TY	DESCRIPTION	SERIAL NUMBER / REMARKS
948 –	FG2 – 7831 – 000		1	INTERFACE BOARD – B2 インターフェースボード・B2	SEE NOTE
C6001	VC8 – 3010 – 477		1	CAPACITOR, 470UF, 16V コンデンサ	
C6002	VW4 – 2027 – 104		1	CAPACITOR, 0.1UF, 25V コンデンサ	
C6003	VW4 – 2027 – 103		1	CAPACITOR, 0.01UF, 25V コンデンサ	
C6004	VW4 – 2027 – 104		1	CAPACITOR, 0.1UF, 25V コンデンサ	
C6005	VW4 – 2027 – 104		1	CAPACITOR, 0.1UF, 25V コンデンサ	
C6006	VW4 – 2027 – 104		1	CAPACITOR, 0.1UF, 25V コンデンサ	
C6007	VW4 – 2027 – 104		1	CAPACITOR, 0.1UF, 25V コンデンサ	
C6008	VW4 – 2027 – 104		1	CAPACITOR, 0.1UF, 25V コンデンサ	
C6009	VW4 – 2027 – 104		1	CAPACITOR, 0.1UF, 25V コンデンサ	
C6010	VW4 – 2027 – 104		1	CAPACITOR, 0.1UF, 25V コンデンサ	
C6011	VW4 – 2027 – 104		1	CAPACITOR, 0.1UF, 25V コンデンサ	
C6012	VW4 – 2027 – 104		1	CAPACITOR, 0.1UF, 25V コンデンサ	
C6013	VW4 – 2027 – 104		1	CAPACITOR, 0.1UF, 25V コンデンサ	
C6014	VW4 – 2027 – 104		1	CAPACITOR, 0.1UF, 25V コンデンサ	
C6015	VW4 – 2027 – 104		1	CAPACITOR, 0.1UF, 25V コンデンサ	
C6016	VW4 – 2027 – 104		1	CAPACITOR, 0.1UF, 25V コンデンサ	
C6017	VW4 – 2027 – 104		1	CAPACITOR, 0.1UF, 25V コンデンサ	
C6018	VW4 – 2027 – 104		1	CAPACITOR, 0.1UF, 25V コンデンサ	
C6019	VW4 – 2027 – 104		1	CAPACITOR, 0.1UF, 25V コンデンサ	
C6020	VW4 – 2027 – 104		1	CAPACITOR, 0.1UF, 25V コンデンサ	
C6021	VW4 – 2027 – 104		1	CAPACITOR, 0.1UF, 25V コンデンサ	
C6022	VW4 – 2027 – 104		1	CAPACITOR, 0.1UF, 25V コンデンサ	
C6023	VW4 – 2027 – 104		1	CAPACITOR, 0.1UF, 25V コンデンサ	
C6024	VW4 – 2027 – 104		1	CAPACITOR, 0.1UF, 25V コンデンサ	
C6025	VW4 – 2027 – 104		1	CAPACITOR, 0.1UF, 25V コンデンサ	
C6026	VW4 – 2027 – 104		1	CAPACITOR, 0.1UF, 25V コンデンサ	
C6027	VW4 – 2027 – 104		1	CAPACITOR, 0.1UF, 25V コンデンサ	
CP6001	FH9 – 0186 – 000		1	PIN, CHECK チェック ピン	
CP6009	FH9 – 0186 – 000		1	PIN, CHECK チェック ピン	

COPYRIGHT © 1997 CANON INC.

FIGURE & KEY NO.		PART NUMBER	RANK	Q'TY	DESCRIPTION	SERIAL NUMBER / REMARKS
948 –	CP6015	VS1 – 0998 – 009		1	PIN ASSEMBLY, 9P ピン アセンブリ	
	CP6016	VS1 – 0998 – 009		1	PIN ASSEMBLY, 9P ピン アセンブリ	
	CP6023	VS1 – 0998 – 009		1	PIN ASSEMBLY, 9P ピン アセンブリ	
	CP6024	VS1 – 0998 – 009		1	PIN ASSEMBLY, 9P ピン アセンブリ	
	CP6025	FH9 – 0186 – 000		1	PIN, CHECK チェック ピン	
	CP6026	VS1 – 0998 – 007		1	PIN CONNECTOR, 7P ピン	
	CP6032	VS1 – 0998 – 005		1	PIN CONNECTOR, 5P ピン	
	CP6033	FH9 – 0186 – 000		1	PIN, CHECK チェック ピン	
	CP6034	FH9 – 0186 – 000		1	PIN, CHECK チェック ピン	
	J6002	VS1 – 6151 – 110		1	CONNECTOR, PCB, 110P コネクタ	
	J6003	VS1 – 5576 – 140		1	CONNECTOR, PCB, 140P コネクタ	
	LED6001	WG1 – 0157 – 000		1	LED, SEL2110RTGN LED	
	LED6002	WG1 – 0157 – 000		1	LED, SEL2110RTGN LED	
	LED6003	WG1 – 0157 – 000		1	LED, SEL2110RTGN LED	
	LED6004	WG1 – 0157 – 000		1	LED, SEL2110RTGN LED	
	LED6005	WG1 – 0157 – 000		1	LED, SEL2110RTGN LED	
	LED6006	WG1 – 0157 – 000		1	LED, SEL2110RTGN LED	
	Q6001	WA4 – 6730 – 000		1	IC, DS90C032, RECEIVER レシーバ IC	
	Q6002	WA4 – 6729 – 000		1	IC, DS90C031, DRIVER ドライバ IC	
	Q6003	WA4 – 6729 – 000		1	IC, DS90C031, DRIVER ドライバ IC	
	Q6004	WA4 – 6730 – 000		1	IC, DS90C032, RECEIVER レシーバ IC	
	Q6005	WA4 – 6730 – 000		1	IC, DS90C032, RECEIVER レシーバ IC	
	Q6006	WA4 – 6730 – 000		1	IC, DS90C032, RECEIVER レシーバ IC	
	Q6007	WA4 – 6730 – 000		1	IC, DS90C032, RECEIVER レシーバ IC	
	Q6008	WA3 – 8535 – 000		1	IC, SN74HC14NS, CMOS CMOS IC	
	Q6009	WA4 – 6729 – 000		1	IC, DS90C031, DRIVER ドライバ IC	
	Q6010	WA4 – 6729 – 000		1	IC, DS90C031, DRIVER ドライバ IC	
	Q6011	WA4 – 6729 – 000		1	IC, DS90C031, DRIVER ドライバ IC	
	Q6012	WA4 – 6729 – 000		1	IC, DS90C031, DRIVER ドライバ IC	
	Q6013	WA3 – 3486 – 000		1	IC, TTL, LS07NS TTL IC	

COPYRIGHT © 1997 CANON INC.

FIGURE & KEY NO.		PART NUMBER	RANK	Q'TY	DESCRIPTION	SERIAL NUMBER / REMARKS
948 –	Q6014	WA4 – 6730 – 000		1	IC, DS90C032, RECEIVER レシーバIC	
	Q6015	WA4 – 6730 – 000		1	IC, DS90C032, RECEIVER レシーバIC	
	Q6016	WA4 – 6730 – 000		1	IC, DS90C032, RECEIVER レシーバIC	
	Q6017	WA4 – 6730 – 000		1	IC, DS90C032, RECEIVER レシーバIC	
	Q6018	WA4 – 6730 – 000		1	IC, DS90C032, RECEIVER レシーバIC	
	Q6019	WA3 – 6631 – 000		1	IC, M66251AFP, RAM RAM	
	Q6020	WA4 – 6730 – 000		1	IC, DS90C032, RECEIVER レシーバIC	
	Q6021	WA4 – 6729 – 000		1	IC, DS90C031, DRIVER ドライバIC	
	Q6022	WA4 – 6729 – 000		1	IC, DS90C031, DRIVER ドライバIC	
	Q6023	WA4 – 6729 – 000		1	IC, DS90C031, DRIVER ドライバIC	
	Q6024	WA3 – 6631 – 000		1	IC, M66251AFP, RAM RAM	
	Q6025	WA3 – 6982 – 000		1	IC, UPD485506G – 35 – 1JF, RAM ライン バッファ	
	Q6026	WA3 – 6982 – 000		1	IC, UPD485506G – 35 – 1JF, RAM ライン バッファ	
	Q6027	WA3 – 6982 – 000		1	IC, UPD485506G – 35 – 1JF, RAM ライン バッファ	
	Q6028	WA3 – 6982 – 000		1	IC, UPD485506G – 35 – 1JF, RAM ライン バッファ	
	Q6029	FH4 – 5489 – 000		1	IC, M65022FP, GATE ARRAY ゲート アレイ	
	Q6030	WA3 – 5284 – 000		1	IC, UPD71051GB – 3B4, C – MOS C – MOS	
	Q6031	WA3 – 6631 – 000		1	IC, M66251AFP, RAM RAM	
	Q6032	FH4 – 5539 – 000		1	IC, HG51A160FD, GATE ARRAY ゲート アレイ	
	Q6033	FH4 – 5636 – 000		1	IC, VC5770 – 0001, GATE ARRAY ゲート アレイ	
	Q6034	FH4 – 5772 – 000		1	IC, HG51BS192FB, GATE ARRAY ゲート アレイ	
	Q6035	FH4 – 5772 – 000		1	IC, HG51BS192FB, GATE ARRAY ゲート アレイ	
	Q6036	FH4 – 5772 – 000		1	IC, HG51BS192FB, GATE ARRAY ゲート アレイ	
	Q6037	FH4 – 5772 – 000		1	IC, HG51BS192FB, GATE ARRAY ゲート アレイ	
	Q6038	WA3 – 3919 – 000		1	IC, SN74LS74ANS, TTL TTL IC	
	Q6039	WA3 – 3918 – 000		1	IC, SN74LS32NS, TTL TTL IC	
	Q6041	WA3 – 4024 – 000		1	IC, TTL, SN74LS138NS TTL IC	
	Q6042	WA3 – 1228 – 000		1	IC, SN74LS139, TTL TTL IC	
	Q6045	WA3 – 2635 – 000		1	IC, SN74LS244NS, TTL TTL IC	
	Q6046	WA3 – 3324 – 000		1	IC, SN74LS240NS, TTL TTL IC	

COPYRIGHT © 1997 CANON INC.

FIGURE & KEY NO.	PART NUMBER	RANK	Q'TY	DESCRIPTION	SERIAL NUMBER / REMARKS
948 – Q6047	WA3 – 3386 – 000		1	IC, SN74LS245NS, TTL TTL IC	
Q6048	WA3 – 3838 – 000		1	IC, SN74LS374NS, TTL TTL IC	
Q6049	WA3 – 8226 – 000		1	IC, SN74ABT244NS, BUFFER バッファ IC	
Q6050	WA3 – 2635 – 000		1	IC, SN74LS244NS, TTL TTL IC	
Q6051	WA3 – 2635 – 000		1	IC, SN74LS244NS, TTL TTL IC	
Q6052	WA3 – 3386 – 000		1	IC, SN74LS245NS, TTL TTL IC	
Q6053	WA3 – 3386 – 000		1	IC, SN74LS245NS, TTL TTL IC	
Q6054	WA3 – 3386 – 000		1	IC, SN74LS245NS, TTL TTL IC	
Q6055	WA3 – 2635 – 000		1	IC, SN74LS244NS, TTL TTL IC	
Q6056	WA3 – 2635 – 000		1	IC, SN74LS244NS, TTL TTL IC	
Q6057	WA3 – 2635 – 000		1	IC, SN74LS244NS, TTL TTL IC	
Q6058	WA3 – 3386 – 000		1	IC, SN74LS245NS, TTL TTL IC	
Q6059	FH4 – 5701 – 000		1	IC, MBCG24243 – 4186, GATE ARRAY ゲート アレイ	
R6001	VV1 – 2118 – 111		1	RESISTOR, 110 OHM, 1/10W テイコウ	
R6002	VV1 – 2118 – 111		1	RESISTOR, 110 OHM, 1/10W テイコウ	
R6003	VV1 – 2118 – 111		1	RESISTOR, 110 OHM, 1/10W テイコウ	
R6004	VV1 – 2118 – 111		1	RESISTOR, 110 OHM, 1/10W テイコウ	
R6005	VV1 – 2118 – 111		1	RESISTOR, 110 OHM, 1/10W テイコウ	
R6006	VV1 – 2118 – 111		1	RESISTOR, 110 OHM, 1/10W テイコウ	
R6007	VV1 – 2118 – 111		1	RESISTOR, 110 OHM, 1/10W テイコウ	
R6008	VV1 – 2118 – 111		1	RESISTOR, 110 OHM, 1/10W テイコウ	
R6009	VV1 – 2118 – 111		1	RESISTOR, 110 OHM, 1/10W テイコウ	
R6010	VV1 – 2118 – 111		1	RESISTOR, 110 OHM, 1/10W テイコウ	
R6011	VV1 – 2118 – 111		1	RESISTOR, 110 OHM, 1/10W テイコウ	
R6012	VV1 – 2118 – 111		1	RESISTOR, 110 OHM, 1/10W テイコウ	
R6013	VV1 – 2118 – 111		1	RESISTOR, 110 OHM, 1/10W テイコウ	
R6014	VV1 – 2118 – 111		1	RESISTOR, 110 OHM, 1/10W テイコウ	
R6015	VV1 – 2118 – 111		1	RESISTOR, 110 OHM, 1/10W テイコウ	
R6016	VV1 – 2118 – 111		1	RESISTOR, 110 OHM, 1/10W テイコウ	
R6017	VV1 – 2118 – 111		1	RESISTOR, 110 OHM, 1/10W テイコウ	

COPYRIGHT © 1997 CANON INC.

FIGURE & KEY NO.		PART NUMBER	RANK	Q'TY	DESCRIPTION	SERIAL NUMBER / REMARKS
948 –	R6018	VV1 – 2118 – 111		1	RESISTOR, 110 OHM, 1/10W テイコウ	
	R6019	VV1 – 2118 – 102		1	RESISTOR, 1KOHM, 1/10W テイコウ	
	R6020	VV1 – 2118 – 220		1	RESISTOR, 22 OHM, 1/10W テイコウ	
	R6021	VV1 – 2118 – 102		1	RESISTOR, 1KOHM, 1/10W テイコウ	
	R6022	VV1 – 2118 – 111		1	RESISTOR, 110 OHM, 1/10W テイコウ	
	R6023	VV1 – 2118 – 111		1	RESISTOR, 110 OHM, 1/10W テイコウ	
	R6024	VV1 – 2118 – 111		1	RESISTOR, 110 OHM, 1/10W テイコウ	
	R6025	VV1 – 2118 – 111		1	RESISTOR, 110 OHM, 1/10W テイコウ	
	R6026	VV1 – 2118 – 111		1	RESISTOR, 110 OHM, 1/10W テイコウ	
	R6027	VV1 – 2118 – 111		1	RESISTOR, 110 OHM, 1/10W テイコウ	
	R6028	VV1 – 2118 – 111		1	RESISTOR, 110 OHM, 1/10W テイコウ	
	R6029	VV1 – 2118 – 111		1	RESISTOR, 110 OHM, 1/10W テイコウ	
	R6030	VV1 – 2118 – 111		1	RESISTOR, 110 OHM, 1/10W テイコウ	
	R6031	VV1 – 2118 – 111		1	RESISTOR, 110 OHM, 1/10W テイコウ	
	R6032	VV1 – 2118 – 111		1	RESISTOR, 110 OHM, 1/10W テイコウ	
	R6033	VV1 – 2118 – 111		1	RESISTOR, 110 OHM, 1/10W テイコウ	
	R6034	VV1 – 2118 – 111		1	RESISTOR, 110 OHM, 1/10W テイコウ	
	R6035	VV1 – 2118 – 111		1	RESISTOR, 110 OHM, 1/10W テイコウ	
	R6036	VV1 – 2118 – 111		1	RESISTOR, 110 OHM, 1/10W テイコウ	
	R6037	VV1 – 2118 – 111		1	RESISTOR, 110 OHM, 1/10W テイコウ	
	R6038	VV1 – 2118 – 111		1	RESISTOR, 110 OHM, 1/10W テイコウ	
	R6039	VV1 – 2118 – 111		1	RESISTOR, 110 OHM, 1/10W テイコウ	
	R6040	VV1 – 2118 – 111		1	RESISTOR, 110 OHM, 1/10W テイコウ	
	R6041	VV1 – 2118 – 111		1	RESISTOR, 110 OHM, 1/10W テイコウ	
	R6042	VV1 – 2118 – 111		1	RESISTOR, 110 OHM, 1/10W テイコウ	
	R6043	VV1 – 2118 – 111		1	RESISTOR, 110 OHM, 1/10W テイコウ	
	R6044	VV1 – 2118 – 103		1	RESISTOR, 10KOHM, 1/10W テイコウ	
	R6045	VV1 – 2118 – 103		1	RESISTOR, 10KOHM, 1/10W テイコウ	
	R6046	VV1 – 2118 – 103		1	RESISTOR, 10KOHM, 1/10W テイコウ	
	R6047	VV1 – 2118 – 103		1	RESISTOR, 10KOHM, 1/10W テイコウ	

COPYRIGHT © 1997 CANON INC.

FIGURE & KEY NO.	PART NUMBER	RANK	Q'TY	DESCRIPTION	SERIAL NUMBER / REMARKS
948 – R6048	VV1 – 2118 – 103		1	RESISTOR, 10KOHM, 1/10W テイコウ	
R6049	VV1 – 2118 – 103		1	RESISTOR, 10KOHM, 1/10W テイコウ	
R6050	VV1 – 2118 – 103		1	RESISTOR, 10KOHM, 1/10W テイコウ	
R6051	VV1 – 2118 – 103		1	RESISTOR, 10KOHM, 1/10W テイコウ	
R6052	VV1 – 2118 – 103		1	RESISTOR, 10KOHM, 1/10W テイコウ	
R6053	VV1 – 2118 – 103		1	RESISTOR, 10KOHM, 1/10W テイコウ	
R6054	VV1 – 2118 – 103		1	RESISTOR, 10KOHM, 1/10W テイコウ	
R6055	VV1 – 2118 – 111		1	RESISTOR, 110 OHM, 1/10W テイコウ	
R6056	VV1 – 2118 – 111		1	RESISTOR, 110 OHM, 1/10W テイコウ	
R6057	VV1 – 2118 – 111		1	RESISTOR, 110 OHM, 1/10W テイコウ	
R6058	VV1 – 2118 – 111		1	RESISTOR, 110 OHM, 1/10W テイコウ	
R6059	VV1 – 2118 – 102		1	RESISTOR, 1KOHM, 1/10W テイコウ	
R6060	VV1 – 2118 – 102		1	RESISTOR, 1KOHM, 1/10W テイコウ	
R6061	VV1 – 2118 – 102		1	RESISTOR, 1KOHM, 1/10W テイコウ	
R6062	VV1 – 2118 – 102		1	RESISTOR, 1KOHM, 1/10W テイコウ	
R6063	VV1 – 2118 – 102		1	RESISTOR, 1KOHM, 1/10W テイコウ	
R6064	VV1 – 2118 – 102		1	RESISTOR, 1KOHM, 1/10W テイコウ	
R6065	VV1 – 2118 – 102		1	RESISTOR, 1KOHM, 1/10W テイコウ	
R6066	VV1 – 2118 – 102		1	RESISTOR, 1KOHM, 1/10W テイコウ	
R6067	VV1 – 2118 – 102		1	RESISTOR, 1KOHM, 1/10W テイコウ	
RA6001	VR4 – 1044 – 562		1	RESISTOR ARRAY, 5.6KOHM, 1/8W テイコウ アレイ	
RA6002	VR4 – 1084 – 562		1	RESISTOR ARRAY, 5.6KOHM, 1/8W テイコウ アレイ	
RA6003	VR4 – 1084 – 562		1	RESISTOR ARRAY, 5.6KOHM, 1/8W テイコウ アレイ	
RA6004	VR4 – 1084 – 562		1	RESISTOR ARRAY, 5.6KOHM, 1/8W テイコウ アレイ	
RA6005	VR4 – 1084 – 562		1	RESISTOR ARRAY, 5.6KOHM, 1/8W テイコウ アレイ	
RA6006	VR4 – 1084 – 562		1	RESISTOR ARRAY, 5.6KOHM, 1/8W テイコウ アレイ	
RA6007	VR4 – 1084 – 562		1	RESISTOR ARRAY, 5.6KOHM, 1/8W テイコウ アレイ	
RA6008	VR4 – 1084 – 562		1	RESISTOR ARRAY, 5.6KOHM, 1/8W テイコウ アレイ	
RA6009	VR4 – 1084 – 222		1	RESISTOR ARRAY, 2.2KOHM, 1/4W テイコウ アレイ	
RA6010	VR4 – 1084 – 562		1	RESISTOR ARRAY, 5.6KOHM, 1/8W テイコウ アレイ	

COPYRIGHT © 1997 CANON INC.

FIGURE & KEY NO.		PART NUMBER	RANK	Q'TY	DESCRIPTION	SERIAL NUMBER / REMARKS
948 –	RA6011	VR4 – 1044 – 102		1	RESISTOR ARRAY, 1KOHM, 1/8W テイコウ アレイ	
	RA6012	VR4 – 1084 – 102		1	RESISTOR ARRAY, 1KOHM, 1/8W テイコウ アレイ	
	RA6013	VR4 – 1084 – 562		1	RESISTOR ARRAY, 5.6KOHM, 1/8W テイコウ アレイ	
	RA6014	VR4 – 1084 – 562		1	RESISTOR ARRAY, 5.6KOHM, 1/8W テイコウ アレイ	
	RA6015	VR4 – 1084 – 562		1	RESISTOR ARRAY, 5.6KOHM, 1/8W テイコウ アレイ	
	RA6016	VR4 – 1084 – 562		1	RESISTOR ARRAY, 5.6KOHM, 1/8W テイコウ アレイ	
	RA6017	VR4 – 1084 – 681		1	RESISTOR ARRAY, 680 OHM, 1/8W テイコウ アレイ	
	RA6018	VR4 – 1044 – 681		1	RESISTOR ARRAY, 680 OHM, 1/8W テイコウ アレイ	
	RA6019	VR4 – 1084 – 681		1	RESISTOR ARRAY, 680 OHM, 1/8W テイコウ アレイ	
	RA6020	VR4 – 1044 – 681		1	RESISTOR ARRAY, 680 OHM, 1/8W テイコウ アレイ	
	RA6021	VR4 – 1084 – 681		1	RESISTOR ARRAY, 680 OHM, 1/8W テイコウ アレイ	
	RA6022	VR4 – 1084 – 102		1	RESISTOR ARRAY, 1KOHM, 1/8W テイコウ アレイ	
	RA6023	VR4 – 1084 – 681		1	RESISTOR ARRAY, 680 OHM, 1/8W テイコウ アレイ	
	RA6024	VR4 – 1084 – 102		1	RESISTOR ARRAY, 1KOHM, 1/8W テイコウ アレイ	
	RA6025	VR4 – 1084 – 102		1	RESISTOR ARRAY, 1KOHM, 1/8W テイコウ アレイ	
	RA6026	VR4 – 1084 – 681		1	RESISTOR ARRAY, 680 OHM, 1/8W テイコウ アレイ	
	RA6027	VR4 – 1084 – 102		1	RESISTOR ARRAY, 1KOHM, 1/8W テイコウ アレイ	
	RA6028	VR4 – 1084 – 102		1	RESISTOR ARRAY, 1KOHM, 1/8W テイコウ アレイ	
	RA6029	VR4 – 1044 – 102		1	RESISTOR ARRAY, 1KOHM, 1/8W テイコウ アレイ	
	RA6030	VR4 – 1084 – 102		1	RESISTOR ARRAY, 1KOHM, 1/8W テイコウ アレイ	
	RA6031	VR4 – 1084 – 681		1	RESISTOR ARRAY, 680 OHM, 1/8W テイコウ アレイ	
	RA6032	VR4 – 1084 – 102		1	RESISTOR ARRAY, 1KOHM, 1/8W テイコウ アレイ	
	RA6033	VR4 – 1084 – 681		1	RESISTOR ARRAY, 680 OHM, 1/8W テイコウ アレイ	
	RA6034	VR4 – 1084 – 681		1	RESISTOR ARRAY, 680 OHM, 1/8W テイコウ アレイ	
	RA6035	VR4 – 1084 – 102		1	RESISTOR ARRAY, 1KOHM, 1/8W テイコウ アレイ	
	RA6036	VR4 – 1084 – 681		1	RESISTOR ARRAY, 680 OHM, 1/8W テイコウ アレイ	
	RA6037	VR4 – 1084 – 562		1	RESISTOR ARRAY, 5.6KOHM, 1/8W テイコウ アレイ	
	RA6038	VR4 – 1044 – 562		1	RESISTOR ARRAY, 5.6KOHM, 1/8W テイコウ アレイ	

FIGURE 949 POTENTIAL MEASURING PCB ASSEMBLY
電位測定回路基板

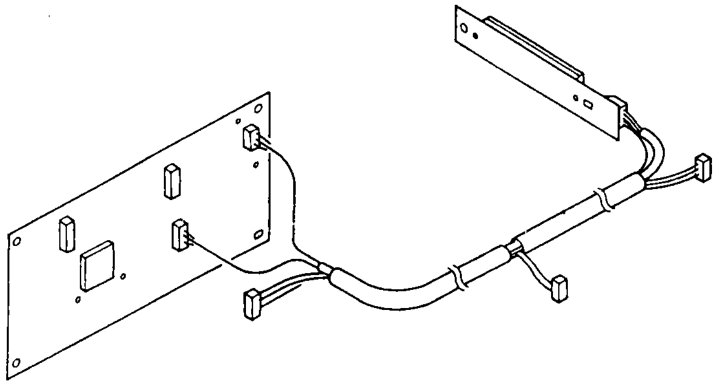

NOTE : FOR DESTINATION SEE FIGURE 101.

注 ： この部品の接続先については、FIGURE 101 を参照して下さい。

FIGURE & KEY NO.	PART NUMBER	RANK	Q'TY	DESCRIPTION	SERIAL NUMBER / REMARKS
949 –	FG5 – 4084 – 000		4	POTENTIAL MEASURING PCB ASS'Y デンイ ソクテイ カイロ キバン	SEE NOTE

COPYRIGHT © 1997 CANON INC.

FIGURE 950 ANALOG PROCESSOR PCB ASSEMBLY
アナログプロセッサ回路基板

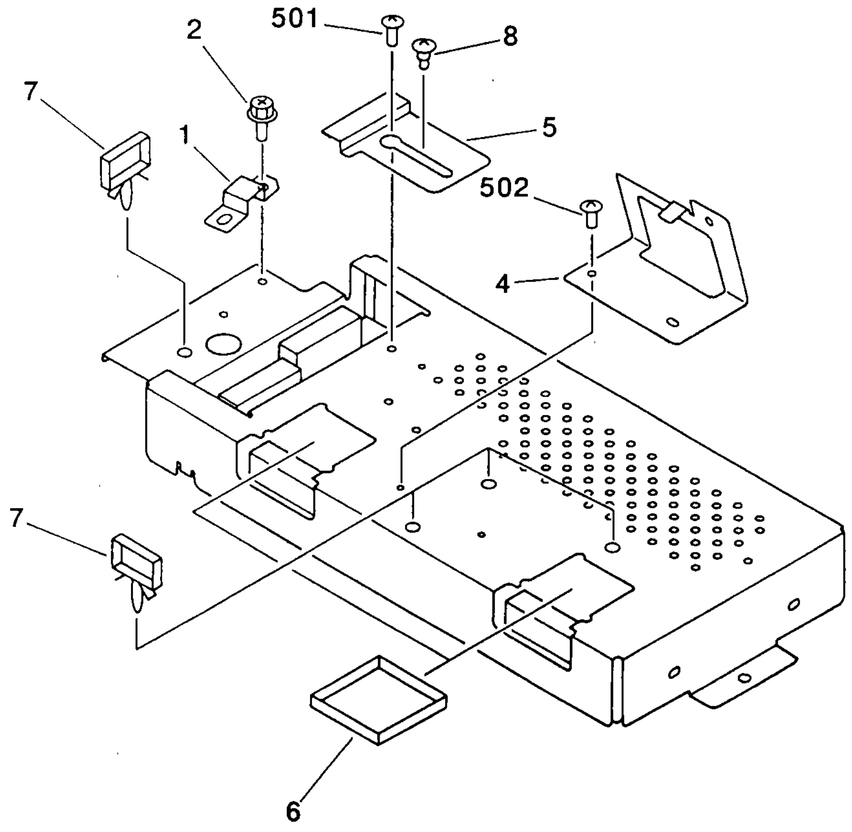

NOTE : This assembly does not include the parts shown with key No. 1 and 2.

注 ： このユニットに、 Key No. 1, 2の部品は含まれません。

COPYRIGHT © 1997 CANON INC.

FIGURE & KEY NO.	PART NUMBER	RANK	Q'TY	DESCRIPTION	SERIAL NUMBER / REMARKS
950 –	FG5 – 4007 – 000		1	ANALOG PROCESSOR PCB ASSEMBLY アナログ プロセッサ カイロ キバン	
1	FB3 – 5605 – 000		1	CLAMP, CORD ソクセン オサエ	SEE NOTE
2	XA9 – 0628 – 000		1	SCREW,RS,M4X8 RS タイト ネジ	SEE NOTE
4	FB2 – 2843 – 000		1	PLATE ステイ	
5	FB3 – 7557 – 000		1	PLATE, CABLE HOLDING ケーブル オサエ イタ	
6	WT2 – 0491 – 000		2	CLIP, CABLE ソクセン オサエ	
7	WT2 – 0494 – 000		4	CLAMP, CABLE ソクセン オサエ	
8	FS5 – 9144 – 000		1	SCREW, STEPPED, M3X1.5 ダンビス	
501	XB1 – 2400 – 607		1	SCREW,MACH.,TRUSS HEAD,M4X6 バインド ネジ	
502	XB1 – 2300 – 607		4	SCREW,MACH.,TRUSS HEAD,M3X6 バインド ネジ	
C2501	VC8 – 4490 – 107		1	CAPACITOR, 100UF, 16V コンデンサ	
C2502	VC8 – 4490 – 107		1	CAPACITOR, 100UF, 16V コンデンサ	
C2503	VC8 – 4470 – 477		1	CAPACITOR, 470UF, 16V コンデンサ	
C2504	VC8 – 4470 – 477		1	CAPACITOR, 470UF, 16V コンデンサ	
C2505	VC8 – 4470 – 477		1	CAPACITOR, 470UF, 16V コンデンサ	
C2506	VC8 – 4530 – 107		1	CAPACITOR, 100UF, 25V コンデンサ	
C2507	VC8 – 4490 – 107		1	CAPACITOR, 100UF, 16V コンデンサ	
C2508	VC8 – 4490 – 107		1	CAPACITOR, 100UF, 16V コンデンサ	
C2509	VC8 – 4490 – 107		1	CAPACITOR, 100UF, 16V コンデンサ	
C2510	VC8 – 4490 – 107		1	CAPACITOR, 100UF, 16V コンデンサ	
C2511	VC8 – 4470 – 477		1	CAPACITOR, 470UF, 16V コンデンサ	
C2512	VC8 – 4490 – 107		1	CAPACITOR, 100UF, 16V コンデンサ	
C2513	VC8 – 4480 – 475		1	CAPACITOR, 4.7UF, 16V コンデンサ	
C2514	VC8 – 4480 – 475		1	CAPACITOR, 4.7UF, 16V コンデンサ	
C2515	VC8 – 4490 – 107		1	CAPACITOR, 100UF, 16V コンデンサ	
C2516	VC8 – 4480 – 475		1	CAPACITOR, 4.7UF, 16V コンデンサ	
C2517	VC8 – 4480 – 475		1	CAPACITOR, 4.7UF, 16V コンデンサ	
C2518	VC8 – 4490 – 107		1	CAPACITOR, 100UF, 16V コンデンサ	
C2519	VC8 – 4480 – 475		1	CAPACITOR, 4.7UF, 16V コンデンサ	
C2520	VC8 – 4480 – 475		1	CAPACITOR, 4.7UF, 16V コンデンサ	

COPYRIGHT © 1997 CANON INC.

FIGURE & KEY NO.		PART NUMBER	RANK	Q'TY	DESCRIPTION	SERIAL NUMBER / REMARKS
950 –	C2521	VC8 – 4490 – 107		1	CAPACITOR, 100UF, 16V コンデンサ	
	C2522	VC8 – 4490 – 107		1	CAPACITOR, 100UF, 16V コンデンサ	
	C2523	VC7 – 4590 – 106		1	CAPACITOR, 10UF, 16V コンデンサ	
	C2524	VC7 – 4590 – 106		1	CAPACITOR, 10UF, 16V コンデンサ	
	C2525	VC7 – 4590 – 106		1	CAPACITOR, 10UF, 16V コンデンサ	
	C2526	VC8 – 4490 – 107		1	CAPACITOR, 100UF, 16V コンデンサ	
	C2528	VC7 – 4590 – 106		1	CAPACITOR, 10UF, 16V コンデンサ	
	C2529	VC8 – 4490 – 107		1	CAPACITOR, 100UF, 16V コンデンサ	
	C2530	VC7 – 4590 – 106		1	CAPACITOR, 10UF, 16V コンデンサ	
	C2531	VC8 – 4490 – 107		1	CAPACITOR, 100UF, 16V コンデンサ	
	C2532	VC7 – 4590 – 106		1	CAPACITOR, 10UF, 16V コンデンサ	
	C2533	VC8 – 4490 – 107		1	CAPACITOR, 100UF, 16V コンデンサ	
	C2535	VW4 – 2027 – 104		1	CAPACITOR, 0.1UF, 25V コンデンサ	
	C2536	VW4 – 2027 – 104		1	CAPACITOR, 0.1UF, 25V コンデンサ	
	C2537	VW4 – 2027 – 104		1	CAPACITOR, 0.1UF, 25V コンデンサ	
	C2538	VW4 – 2027 – 104		1	CAPACITOR, 0.1UF, 25V コンデンサ	
	C2539	VW4 – 2027 – 104		1	CAPACITOR, 0.1UF, 25V コンデンサ	
	C2540	VW4 – 2027 – 104		1	CAPACITOR, 0.1UF, 25V コンデンサ	
	C2542	VW4 – 2925 – 223		1	CAPACITOR, 0.022UF, 25V コンデンサ	
	C2543	VW4 – 2027 – 104		1	CAPACITOR, 0.1UF, 25V コンデンサ	
	C2544	VW4 – 2925 – 223		1	CAPACITOR, 0.022UF, 25V コンデンサ	
	C2545	VW4 – 2027 – 104		1	CAPACITOR, 0.1UF, 25V コンデンサ	
	C2546	VW4 – 2925 – 104		1	CAPACITOR, 0.1UF, 25V コンデンサ	
	C2547	VW4 – 2027 – 104		1	CAPACITOR, 0.1UF, 25V コンデンサ	
	C2548	VW4 – 2925 – 104		1	CAPACITOR, 0.1UF, 25V コンデンサ	
	C2549	VW4 – 2027 – 104		1	CAPACITOR, 0.1UF, 25V コンデンサ	
	C2550	VW4 – 2027 – 104		1	CAPACITOR, 0.1UF, 25V コンデンサ	
	C2551	VW4 – 2027 – 104		1	CAPACITOR, 0.1UF, 25V コンデンサ	
	C2552	VW4 – 2925 – 223		1	CAPACITOR, 0.022UF, 25V コンデンサ	
	C2553	VW4 – 2925 – 104		1	CAPACITOR, 0.1UF, 25V コンデンサ	

COPYRIGHT © 1997 CANON INC.

FIGURE & KEY NO.		PART NUMBER	RANK	Q'TY	DESCRIPTION	SERIAL NUMBER / REMARKS
950 –	C2554	VW4 – 2027 – 104		1	CAPACITOR, 0.1UF, 25V コンデンサ	
	C2555	VW4 – 2027 – 104		1	CAPACITOR, 0.1UF, 25V コンデンサ	
	C2556	VW4 – 2027 – 104		1	CAPACITOR, 0.1UF, 25V コンデンサ	
	C2557	VW4 – 2027 – 104		1	CAPACITOR, 0.1UF, 25V コンデンサ	
	C2558	VW4 – 2925 – 223		1	CAPACITOR, 0.022UF, 25V コンデンサ	
	C2559	VW4 – 2027 – 104		1	CAPACITOR, 0.1UF, 25V コンデンサ	
	C2560	VW4 – 2027 – 104		1	CAPACITOR, 0.1UF, 25V コンデンサ	
	C2561	VW4 – 2027 – 104		1	CAPACITOR, 0.1UF, 25V コンデンサ	
	C2562	VW4 – 2925 – 104		1	CAPACITOR, 0.1UF, 25V コンデンサ	
	C2563	VW4 – 2925 – 223		1	CAPACITOR, 0.022UF, 25V コンデンサ	
	C2564	VW4 – 2925 – 223		1	CAPACITOR, 0.022UF, 25V コンデンサ	
	C2565	VW4 – 2027 – 104		1	CAPACITOR, 0.1UF, 25V コンデンサ	
	C2566	VW4 – 2027 – 104		1	CAPACITOR, 0.1UF, 25V コンデンサ	
	C2567	VW4 – 2925 – 223		1	CAPACITOR, 0.022UF, 25V コンデンサ	
	C2568	VW4 – 2925 – 104		1	CAPACITOR, 0.1UF, 25V コンデンサ	
	C2569	VW4 – 2027 – 104		1	CAPACITOR, 0.1UF, 25V コンデンサ	
	C2570	VW4 – 2925 – 223		1	CAPACITOR, 0.022UF, 25V コンデンサ	
	C2571	VW4 – 2925 – 223		1	CAPACITOR, 0.022UF, 25V コンデンサ	
	C2572	VW4 – 2027 – 104		1	CAPACITOR, 0.1UF, 25V コンデンサ	
	C2573	VW4 – 2027 – 104		1	CAPACITOR, 0.1UF, 25V コンデンサ	
	C2574	VW4 – 2925 – 104		1	CAPACITOR, 0.1UF, 25V コンデンサ	
	C2575	VW4 – 2027 – 104		1	CAPACITOR, 0.1UF, 25V コンデンサ	
	C2576	VW4 – 2027 – 104		1	CAPACITOR, 0.1UF, 25V コンデンサ	
	C2577	VW4 – 2027 – 104		1	CAPACITOR, 0.1UF, 25V コンデンサ	
	C2578	VW4 – 2925 – 104		1	CAPACITOR, 0.1UF, 25V コンデンサ	
	C2579	VW4 – 2925 – 104		1	CAPACITOR, 0.1UF, 25V コンデンサ	
	C2580	VW4 – 2027 – 104		1	CAPACITOR, 0.1UF, 25V コンデンサ	
	C2581	VW4 – 2925 – 104		1	CAPACITOR, 0.1UF, 25V コンデンサ	
	C2582	VW4 – 2027 – 104		1	CAPACITOR, 0.1UF, 25V コンデンサ	
	C2583	VW4 – 2027 – 104		1	CAPACITOR, 0.1UF, 25V コンデンサ	

COPYRIGHT © 1997 CANON INC.

FIGURE & KEY NO.	PART NUMBER	RANK	Q'TY	DESCRIPTION	SERIAL NUMBER / REMARKS
950 – C2587	VW4 – 2925 – 222		1	CAPACITOR, 2200PF, 25V コンデンサ	
C2588	VW4 – 2234 – 470		1	CAPACITOR, 47PF, 50V コンデンサ	
C2589	VW4 – 2027 – 104		1	CAPACITOR, 0.1UF, 25V コンデンサ	
C2590	VW4 – 2925 – 222		1	CAPACITOR, 2200PF, 25V コンデンサ	
C2591	VW4 – 2234 – 470		1	CAPACITOR, 47PF, 50V コンデンサ	
C2592	VW4 – 2027 – 104		1	CAPACITOR, 0.1UF, 25V コンデンサ	
C2593	VW4 – 2925 – 222		1	CAPACITOR, 2200PF, 25V コンデンサ	
C2594	VW4 – 2027 – 104		1	CAPACITOR, 0.1UF, 25V コンデンサ	
C2595	VW4 – 2234 – 470		1	CAPACITOR, 47PF, 50V コンデンサ	
C2596	VW4 – 2027 – 104		1	CAPACITOR, 0.1UF, 25V コンデンサ	
C2597	VW4 – 2027 – 104		1	CAPACITOR, 0.1UF, 25V コンデンサ	
C2598	VW4 – 2027 – 104		1	CAPACITOR, 0.1UF, 25V コンデンサ	
C2599	VW4 – 2027 – 104		1	CAPACITOR, 0.1UF, 25V コンデンサ	
C2600	VW4 – 2027 – 104		1	CAPACITOR, 0.1UF, 25V コンデンサ	
C2601	VW4 – 2027 – 104		1	CAPACITOR, 0.1UF, 25V コンデンサ	
C2602	VW4 – 2027 – 104		1	CAPACITOR, 0.1UF, 25V コンデンサ	
C2603	VW4 – 2027 – 104		1	CAPACITOR, 0.1UF, 25V コンデンサ	
C2604	VW4 – 2027 – 104		1	CAPACITOR, 0.1UF, 25V コンデンサ	
C2605	VW4 – 2027 – 104		1	CAPACITOR, 0.1UF, 25V コンデンサ	
C2606	VW4 – 2027 – 104		1	CAPACITOR, 0.1UF, 25V コンデンサ	
C2607	VW4 – 2027 – 104		1	CAPACITOR, 0.1UF, 25V コンデンサ	
C2609	VW4 – 2027 – 104		1	CAPACITOR, 0.1UF, 25V コンデンサ	
C2610	VW4 – 2027 – 104		1	CAPACITOR, 0.1UF, 25V コンデンサ	
C2611	VW4 – 2027 – 104		1	CAPACITOR, 0.1UF, 25V コンデンサ	
C2612	VW4 – 2027 – 104		1	CAPACITOR, 0.1UF, 25V コンデンサ	
C2613	VW4 – 2027 – 104		1	CAPACITOR, 0.1UF, 25V コンデンサ	
C2614	VW4 – 2027 – 104		1	CAPACITOR, 0.1UF, 25V コンデンサ	
C2615	VW4 – 2027 – 104		1	CAPACITOR, 0.1UF, 25V コンデンサ	
C2616	VW4 – 2027 – 104		1	CAPACITOR, 0.1UF, 25V コンデンサ	
C2617	VW4 – 2027 – 104		1	CAPACITOR, 0.1UF, 25V コンデンサ	

COPYRIGHT © 1997 CANON INC.

FIGURE & KEY NO.	PART NUMBER	RANK	Q'TY	DESCRIPTION	SERIAL NUMBER / REMARKS
950 - C2618	VW4 - 2027 - 104		1	CAPACITOR, 0.1UF, 25V コンデンサ	
C2619	VW4 - 2027 - 104		1	CAPACITOR, 0.1UF, 25V コンデンサ	
C2620	VW4 - 2027 - 104		1	CAPACITOR, 0.1UF, 25V コンデンサ	
C2621	VW4 - 2027 - 104		1	CAPACITOR, 0.1UF, 25V コンデンサ	
C2622	VW4 - 2027 - 104		1	CAPACITOR, 0.1UF, 25V コンデンサ	
C2623	VW4 - 2027 - 104		1	CAPACITOR, 0.1UF, 25V コンデンサ	
C2624	VW4 - 2027 - 104		1	CAPACITOR, 0.1UF, 25V コンデンサ	
C2625	VC8 - 4490 - 107		1	CAPACITOR, 100UF, 16V コンデンサ	
CP2502	FH9 - 0186 - 000		1	PIN, CHECK チェック ピン	
CP2503	FH9 - 0186 - 000		1	PIN, CHECK チェック ピン	
CP2504	FH9 - 0186 - 000		1	PIN, CHECK チェック ピン	
CP2505	FH9 - 0186 - 000		1	PIN, CHECK チェック ピン	
CP2506	FH9 - 0186 - 000		1	PIN, CHECK チェック ピン	
CP2507	FH9 - 0186 - 000		1	PIN, CHECK チェック ピン	
CP2508	FH9 - 0186 - 000		1	PIN, CHECK チェック ピン	
CP2509	FH9 - 0186 - 000		1	PIN, CHECK チェック ピン	
CP2510	FH9 - 0186 - 000		1	PIN, CHECK チェック ピン	
CP2511	FH9 - 0186 - 000		1	PIN, CHECK チェック ピン	
CP2519	FH9 - 0186 - 000		1	PIN, CHECK チェック ピン	
CP2521	FH9 - 0186 - 000		1	PIN, CHECK チェック ピン	
CP2539	FH9 - 0186 - 000		1	PIN, CHECK チェック ピン	
CP2540	FH9 - 0186 - 000		1	PIN, CHECK チェック ピン	
CP2544	FH9 - 0186 - 000		1	PIN, CHECK チェック ピン	
CP2546	FH9 - 0186 - 000		1	PIN, CHECK チェック ピン	
CP2547	FH9 - 0186 - 000		1	PIN, CHECK チェック ピン	
CP2550	FH9 - 0186 - 000		1	PIN, CHECK チェック ピン	
CP2552	FH9 - 0186 - 000		1	PIN, CHECK チェック ピン	
CP2553	FH9 - 0186 - 000		1	PIN, CHECK チェック ピン	
CP2556	FH9 - 0186 - 000		1	PIN, CHECK チェック ピン	
CP2557	FH9 - 0186 - 000		1	PIN, CHECK チェック ピン	

COPYRIGHT © 1997 CANON INC.

FIGURE & KEY NO.	PART NUMBER	RANK	Q'TY	DESCRIPTION	SERIAL NUMBER / REMARKS
950 – CP2559	FH9 – 0186 – 000		1	PIN, CHECK チェック ピン	
CP2561	FH9 – 0186 – 000		1	PIN, CHECK チェック ピン	
CP2562	FH9 – 0186 – 000		1	PIN, CHECK チェック ピン	
CP2564	FH9 – 0186 – 000		1	PIN, CHECK チェック ピン	
CP2566	FH9 – 0186 – 000		1	PIN, CHECK チェック ピン	
CP2568	FH9 – 0186 – 000		1	PIN, CHECK チェック ピン	
CP2570	FH9 – 0186 – 000		1	PIN, CHECK チェック ピン	
CP2574	FH9 – 0186 – 000		1	PIN, CHECK チェック ピン	
CP2575	FH9 – 0186 – 000		1	PIN, CHECK チェック ピン	
CP2576	FH9 – 0186 – 000		1	PIN, CHECK チェック ピン	
CP2577	FH9 – 0186 – 000		1	PIN, CHECK チェック ピン	
CP2578	FH9 – 0186 – 000		1	PIN, CHECK チェック ピン	
CP2580	FH9 – 0186 – 000		1	PIN, CHECK チェック ピン	
CP2581	FH9 – 0186 – 000		1	PIN, CHECK チェック ピン	
CP2582	FH9 – 0186 – 000		1	PIN, CHECK チェック ピン	
D2501	WA1 – 0972 – 000		1	DIODE, S5688B ダイオード	
D2502	WA1 – 0972 – 000		1	DIODE, S5688B ダイオード	
D2503	WA1 – 0972 – 000		1	DIODE, S5688B ダイオード	
J2501	VS1 – 1028 – 012		1	PIN ASSEMBLY, 12P ピン アセンブリ	
J2502	VS1 – 5393 – 050		1	CONNECTOR, 50P, MALE コネクタ(オス)	
J2503	VS1 – 1028 – 013		1	PIN ASSEMBLY, 13P ピン アセンブリ	
J2504	VS1 – 5474 – 008		1	PIN ASSEMBLY, 8P ピン アセンブリ	
Q2501	WA3 – 3422 – 000		1	IC, HD74LS240FP, TTL TTL IC	
Q2502	WA4 – 5943 – 000		1	IC, SI – 3120C, REGULATOR レギュレータ	
Q2503	WA4 – 5097 – 000		1	IC, HA17805V IC	
Q2504	WA4 – 6148 – 000		1	IC, PQ30RV11, REGULATOR レギュレータ	
Q2505	FH4 – 5774 – 000		1	IC, HG62G014R15FBN, GATE ARRAY ゲート アレイ	
Q2506	WA3 – 3422 – 000		1	IC, HD74LS240FP, TTL TTL IC	
Q2507	WA3 – 3425 – 000		1	IC, HD74LS374FP, TTL TTL IC	
Q2508	WA3 – 3425 – 000		1	IC, HD74LS374FP, TTL TTL IC	

COPYRIGHT © 1997 CANON INC.

FIGURE & KEY NO.	PART NUMBER	RANK	Q'TY	DESCRIPTION	SERIAL NUMBER / REMARKS
950 – Q2509	WA3 – 3425 – 000		1	IC, HD74LS374FP, TTL TTL IC	
Q2510	WA4 – 6513 – 000		1	IC, TDA8703T, A/D CONVERTOR A/D コンバータ	
Q2511	WA4 – 6513 – 000		1	IC, TDA8703T, A/D CONVERTOR A/D コンバータ	
Q2512	WA4 – 6513 – 000		1	IC, TDA8703T, A/D CONVERTOR A/D コンバータ	
Q2513	FH4 – 5544 – 000		1	IC, CM500J, ANA SIGNAL PROCESS IC	
Q2514	WA3 – 5335 – 000		1	IC, TC74HC4066F, C – MOS C – MOS IC	
Q2515	WA4 – 5495 – 000		1	IC, TL431CPS, REGULATOR レギュレータ	
Q2516	WA4 – 5342 – 000		1	IC, UPC4572G2, OP AMP オペアンプ	
Q2517	WA3 – 5335 – 000		1	IC, TC74HC4066F, C – MOS C – MOS IC	
Q2519	WA2 – 5117 – 000		1	TRANSISTOR, 2SC2412K トランジスタ	
Q2521	WA2 – 5117 – 000		1	TRANSISTOR, 2SC2412K トランジスタ	
Q2522	WA2 – 5117 – 000		1	TRANSISTOR, 2SC2412K トランジスタ	
Q2523	WA2 – 5117 – 000		1	TRANSISTOR, 2SC2412K トランジスタ	
Q2524	WA2 – 5117 – 000		1	TRANSISTOR, 2SC2412K トランジスタ	
Q2525	WA2 – 0839 – 000		1	TRANSISTOR, 2SA1226 – E4 トランジスタ	
Q2526	WA2 – 0839 – 000		1	TRANSISTOR, 2SA1226 – E4 トランジスタ	
Q2527	WA2 – 5117 – 000		1	TRANSISTOR, 2SC2412K トランジスタ	
Q2528	WA2 – 5117 – 000		1	TRANSISTOR, 2SC2412K トランジスタ	
Q2529	WA2 – 5117 – 000		1	TRANSISTOR, 2SC2412K トランジスタ	
Q2530	WA2 – 5117 – 000		1	TRANSISTOR, 2SC2412K トランジスタ	
Q2531	WA2 – 5117 – 000		1	TRANSISTOR, 2SC2412K トランジスタ	
Q2532	WA2 – 5117 – 000		1	TRANSISTOR, 2SC2412K トランジスタ	
Q2533	WA2 – 0839 – 000		1	TRANSISTOR, 2SA1226 – E4 トランジスタ	
Q2534	WA2 – 5117 – 000		1	TRANSISTOR, 2SC2412K トランジスタ	
Q2535	WA2 – 5117 – 000		1	TRANSISTOR, 2SC2412K トランジスタ	
Q2536	WA2 – 5117 – 000		1	TRANSISTOR, 2SC2412K トランジスタ	
Q2537	WA2 – 5117 – 000		1	TRANSISTOR, 2SC2412K トランジスタ	
Q2538	WA2 – 5117 – 000		1	TRANSISTOR, 2SC2412K トランジスタ	
Q2539	WA2 – 5117 – 000		1	TRANSISTOR, 2SC2412K トランジスタ	
Q2540	WA2 – 0839 – 000		1	TRANSISTOR, 2SA1226 – E4 トランジスタ	

FIGURE & KEY NO.		PART NUMBER	RANK	Q'TY	DESCRIPTION	SERIAL NUMBER / REMARKS
950 –	Q2541	WA2 – 0839 – 000		1	TRANSISTOR, 2SA1226 – E4 トランジスタ	
	Q2542	WA2 – 0839 – 000		1	TRANSISTOR, 2SA1226 – E4 トランジスタ	
	Q2543	WA2 – 5117 – 000		1	TRANSISTOR, 2SC2412K トランジスタ	
	Q2544	WA2 – 5117 – 000		1	TRANSISTOR, 2SC2412K トランジスタ	
	Q2546	WA2 – 5117 – 000		1	TRANSISTOR, 2SC2412K トランジスタ	
	Q2547	WA2 – 5117 – 000		1	TRANSISTOR, 2SC2412K トランジスタ	
	Q2548	WA2 – 5116 – 000		1	TRANSISTOR, 2SA1037K トランジスタ	
	Q2549	WA2 – 5117 – 000		1	TRANSISTOR, 2SC2412K トランジスタ	
	Q2550	WA2 – 5117 – 000		1	TRANSISTOR, 2SC2412K トランジスタ	
	Q2551	WA2 – 0839 – 000		1	TRANSISTOR, 2SA1226 – E4 トランジスタ	
	R2502	VV1 – 2115 – 221		1	RESISTOR, 220 OHM, 1/10W テイコウ	
	R2505	VV1 – 2111 – 622		1	RESISTOR, 6.2KOHM, 1/10W テイコウ	
	R2506	VV1 – 2111 – 682		1	RESISTOR, 6.8KOHM, 1/10W テイコウ	
	R2507	VV1 – 2115 – 222		1	RESISTOR, 2.2KOHM, 1/10W テイコウ	
	R2508	VV1 – 2111 – 202		1	RESISTOR, 2KOHM, 1/10W テイコウ	
	R2509	VV1 – 2111 – 101		1	RESISTOR, 100 OHM, 1/10W テイコウ	
	R2510	VV1 – 2111 – 102		1	RESISTOR, 1KOHM, 1/10W テイコウ	
	R2511	VV1 – 2115 – 132		1	RESISTOR, 1.3KOHM, 1/10W テイコウ	
	R2512	VV1 – 2115 – 102		1	RESISTOR, 1KOHM, 1/10W テイコウ	
	R2513	VV1 – 2115 – 221		1	RESISTOR, 220 OHM, 1/10W テイコウ	
	R2514	VV1 – 2111 – 132		1	RESISTOR, 13KOHM, 1/10W テイコウ	
	R2515	VV1 – 2115 – 104		1	RESISTOR, 100KOHM, 1/10W テイコウ	
	R2516	VV1 – 2111 – 682		1	RESISTOR, 6.8KOHM, 1/10W テイコウ	
	R2517	VV1 – 2115 – 222		1	RESISTOR, 2.2KOHM, 1/10W テイコウ	
	R2518	VV1 – 2111 – 331		1	RESISTOR, 330 OHM, 1/10W テイコウ	
	R2519	VV1 – 2111 – 392		1	RESISTOR, 3.9KOHM, 1/10W テイコウ	
	R2520	VV1 – 2111 – 432		1	RESISTOR, 4.3KOHM, 1/10W テイコウ	
	R2521	VV1 – 2111 – 101		1	RESISTOR, 100 OHM, 1/10W テイコウ	
	R2522	VV1 – 2111 – 272		1	RESISTOR, 2.7KOHM, 1/10W テイコウ	
	R2523	VV1 – 2115 – 182		1	RESISTOR, 1.8KOHM, 1/10W テイコウ	

COPYRIGHT © 1997 CANON INC.

FIGURE & KEY NO.		PART NUMBER	RANK	Q'TY	DESCRIPTION	SERIAL NUMBER / REMARKS
950 –	R2524	VV1 – 2115 – 104		1	RESISTOR, 100KOHM, 1/10W テイコウ	
	R2525	VV1 – 2115 – 102		1	RESISTOR, 1KOHM, 1/10W テイコウ	
	R2526	VV1 – 2111 – 472		1	RESISTOR, 4.7KOHM, 1/10W テイコウ	
	R2527	VV1 – 2111 – 562		1	RESISTOR, 5.6KOHM, 1/10W テイコウ	
	R2528	VV1 – 2115 – 104		1	RESISTOR, 100KOHM, 1/10W テイコウ	
	R2529	VV1 – 2115 – 222		1	RESISTOR, 2.2KOHM, 1/10W テイコウ	
	R2530	VV1 – 2115 – 222		1	RESISTOR, 2.2KOHM, 1/10W テイコウ	
	R2531	VV1 – 2111 – 272		1	RESISTOR, 2.7KOHM, 1/10W テイコウ	
	R2532	VV1 – 2115 – 222		1	RESISTOR, 2.2KOHM, 1/10W テイコウ	
	R2533	VV1 – 2111 – 752		1	RESISTOR, 7.5KOHM, 1/10W テイコウ	
	R2534	VV1 – 2111 – 162		1	RESISTOR, 1.6KOHM, 1/10W テイコウ	
	R2535	VV1 – 2111 – 162		1	RESISTOR, 1.6KOHM, 1/10W テイコウ	
	R2536	VV1 – 2111 – 101		1	RESISTOR, 100 OHM, 1/10W テイコウ	
	R2537	VV1 – 2111 – 152		1	RESISTOR, 1.5KOHM, 1/10W テイコウ	
	R2538	VV1 – 2111 – 152		1	RESISTOR, 1.5KOHM, 1/10W テイコウ	
	R2539	VV1 – 2111 – 102		1	RESISTOR, 1KOHM, 1/10W テイコウ	
	R2540	VV1 – 2115 – 182		1	RESISTOR, 1.8KOHM, 1/10W テイコウ	
	R2541	VV1 – 2115 – 102		1	RESISTOR, 1KOHM, 1/10W テイコウ	
	R2542	VV1 – 2115 – 102		1	RESISTOR, 1KOHM, 1/10W テイコウ	
	R2545	VV1 – 2115 – 751		1	RESISTOR, 750 OHM, 1/10W テイコウ	
	R2546	VV1 – 2111 – 272		1	RESISTOR, 2.7KOHM, 1/10W テイコウ	
	R2547	VV1 – 2115 – 222		1	RESISTOR, 2.2KOHM, 1/10W テイコウ	
	R2548	VV1 – 2115 – 391		1	RESISTOR, 390 OHM, 1/10W テイコウ	
	R2549	VV1 – 2111 – 101		1	RESISTOR, 100 OHM, 1/10W テイコウ	
	R2551	VV1 – 2115 – 104		1	RESISTOR, 100KOHM, 1/10W テイコウ	
	R2552	VV1 – 2115 – 182		1	RESISTOR, 1.8KOHM, 1/10W テイコウ	
	R2553	VV1 – 2115 – 102		1	RESISTOR, 1KOHM, 1/10W テイコウ	
	R2554	VV1 – 2115 – 222		1	RESISTOR, 2.2KOHM, 1/10W テイコウ	
	R2555	VV1 – 2115 – 104		1	RESISTOR, 100KOHM, 1/10W テイコウ	
	R2556	VV1 – 2115 – 104		1	RESISTOR, 100KOHM, 1/10W テイコウ	

COPYRIGHT © 1997 CANON INC.

FIGURE & KEY NO.		PART NUMBER	RANK	Q'TY	DESCRIPTION	SERIAL NUMBER / REMARKS
950 –	R2558	VV1 – 2111 – 162		1	RESISTOR, 1.6KOHM, 1/10W テイコウ	
	R2559	VV1 – 2111 – 152		1	RESISTOR, 1.5KOHM, 1/10W テイコウ	
	R2561	VV1 – 2115 – 222		1	RESISTOR, 2.2KOHM, 1/10W テイコウ	
	R2563	VV1 – 2115 – 104		1	RESISTOR, 100KOHM, 1/10W テイコウ	
	R2565	VV1 – 2115 – 104		1	RESISTOR, 100KOHM, 1/10W テイコウ	
	R2566	VV1 – 2111 – 101		1	RESISTOR, 100 OHM, 1/10W テイコウ	
	R2567	VV1 – 2115 – 104		1	RESISTOR, 100KOHM, 1/10W テイコウ	
	R2568	VV1 – 2115 – 182		1	RESISTOR, 1.8KOHM, 1/10W テイコウ	
	R2569	VV1 – 2115 – 102		1	RESISTOR, 1KOHM, 1/10W テイコウ	
	R2570	VV1 – 2115 – 751		1	RESISTOR, 750 OHM, 1/10W テイコウ	
	R2571	VV1 – 2115 – 391		1	RESISTOR, 390 OHM, 1/10W テイコウ	
	R2573	VV1 – 2115 – 222		1	RESISTOR, 2.2KOHM, 1/10W テイコウ	
	R2574	VV1 – 2115 – 222		1	RESISTOR, 2.2KOHM, 1/10W テイコウ	
	R2575	VV1 – 2115 – 182		1	RESISTOR, 1.8KOHM, 1/10W テイコウ	
	R2576	VV1 – 2115 – 751		1	RESISTOR, 750 OHM, 1/10W テイコウ	
	R2577	VV1 – 2111 – 162		1	RESISTOR, 1.6KOHM, 1/10W テイコウ	
	R2578	VV1 – 2111 – 101		1	RESISTOR, 100 OHM, 1/10W テイコウ	
	R2579	VV1 – 2115 – 222		1	RESISTOR, 2.2KOHM, 1/10W テイコウ	
	R2580	VV1 – 2115 – 222		1	RESISTOR, 2.2KOHM, 1/10W テイコウ	
	R2581	VV1 – 2115 – 391		1	RESISTOR, 390 OHM, 1/10W テイコウ	
	R2582	VV1 – 2111 – 152		1	RESISTOR, 1.5KOHM, 1/10W テイコウ	
	R2583	VV1 – 2115 – 102		1	RESISTOR, 1KOHM, 1/10W テイコウ	
	R2584	VV1 – 2111 – 162		1	RESISTOR, 1.6KOHM, 1/10W テイコウ	
	R2585	VV1 – 2111 – 162		1	RESISTOR, 1.6KOHM, 1/10W テイコウ	
	R2586	VV1 – 2111 – 152		1	RESISTOR, 1.5KOHM, 1/10W テイコウ	
	R2587	VV1 – 2111 – 152		1	RESISTOR, 1.5KOHM, 1/10W テイコウ	
	R2588	VV1 – 2115 – 510		1	RESISTOR, 51 OHM, 1/10W テイコウ	
	R2589	VV1 – 2115 – 510		1	RESISTOR, 51 OHM, 1/10W テイコウ	
	R2590	VV1 – 2115 – 510		1	RESISTOR, 51 OHM, 1/10W テイコウ	
	R2591	VV1 – 2115 – 153		1	RESISTOR, 15KOHM, 1/10W テイコウ	

COPYRIGHT © 1997 CANON INC.

FIGURE & KEY NO.		PART NUMBER	RANK	Q'TY	DESCRIPTION	SERIAL NUMBER / REMARKS
950 –	R2592	VV1 – 2115 – 102		1	RESISTOR, 1KOHM, 1/10W テイコウ	
	R2593	VV1 – 2115 – 103		1	RESISTOR, 10KOHM, 1/10W テイコウ	
	R2594	VV1 – 2115 – 102		1	RESISTOR, 1KOHM, 1/10W テイコウ	
	R2595	VV1 – 2115 – 102		1	RESISTOR, 1KOHM, 1/10W テイコウ	
	R2596	VV1 – 2115 – 562		1	RESISTOR, 5.6KOHM, 1/10W テイコウ	
	R2597	VV1 – 2115 – 102		1	RESISTOR, 1KOHM, 1/10W テイコウ	
	R2598	VV1 – 2111 – 102		1	RESISTOR, 1KOHM, 1/10W テイコウ	
	R2599	VV1 – 2111 – 432		1	RESISTOR, 4.3KOHM, 1/10W テイコウ	
	R2600	VV1 – 2115 – 472		1	RESISTOR, 4.7KOHM, 1/10W テイコウ	
	R2602	VV1 – 2115 – 103		1	RESISTOR, 10KOHM, 1/10W テイコウ	
	R2603	VV1 – 2115 – 223		1	RESISTOR, 22KOHM, 1/10W テイコウ	
	R2604	VV1 – 2115 – 223		1	RESISTOR, 22KOHM, 1/10W テイコウ	
	R2605	VV1 – 2000 – 000		1	JUMPER チップ ジャンパ	
	R2606	VV1 – 2111 – 302		1	RESISTOR, 3.0KOHM, 1/10W テイコウ	
	R2607	VV1 – 2115 – 242		1	RESISTOR, 2.4KOHM, 1/10W テイコウ	
	R2608	VV1 – 2115 – 103		1	RESISTOR, 10KOHM, 1/10W テイコウ	
	R2609	VV1 – 2115 – 432		1	RESISTOR, 4.3KOHM, 1/10W テイコウ	
	R2610	VV1 – 2115 – 821		1	RESISTOR, 820 OHM, 1/10W テイコウ	
	R2611	VV1 – 2115 – 221		1	RESISTOR, 220 OHM, 1/10W テイコウ	
	R2612	VV1 – 2115 – 392		1	RESISTOR, 3.9KOHM, 1/10W テイコウ	
	RA2501	VR5 – 5790 – 331		1	RESISTOR ARRAY, 330 OHM, 1/8W テイコウ アレイ	
	RA2502	VR5 – 5790 – 471		1	RESISTOR ARRAY, 470 OHM, 1/8W テイコウ アレイ	
	X2501	WK2 – 5555 – 000		1	CRYSTAL OSCILLATOR スイショウ ハッシンキ	

FIGURE 951 JOINT INTERFACE PCB ASSEMBLY
重連インターフェース回路基板

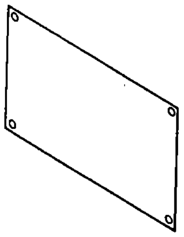

NOTE : FOR DESTINATION, SEE FIGURE 945.

注 ： この部品の接続先については、FIGURE 945を参照して下さい。

FIGURE & KEY NO.	PART NUMBER	RANK	Q'TY	DESCRIPTION	SERIAL NUMBER / REMARKS
951 –	NPN		RF	JOINT INTERFACE PCB ASSEMBLY ジュウレン インタ フェース カイロ キバン	OPTION F23 – 9423 SEE NOTE
J1807	VS1 – 5576 – 080		1	CONNECTOR, 80P, FEMALE コネクタ (メス)	
J1808	VS1 – 6027 – 080		1	CONNECTOR, 80P, MALE コネクタ (オス)	

COPYRIGHT © 1997 CANON INC.

FIGURE 955 MONITOR CONTROLLER BOARD
プレビューモニタボード

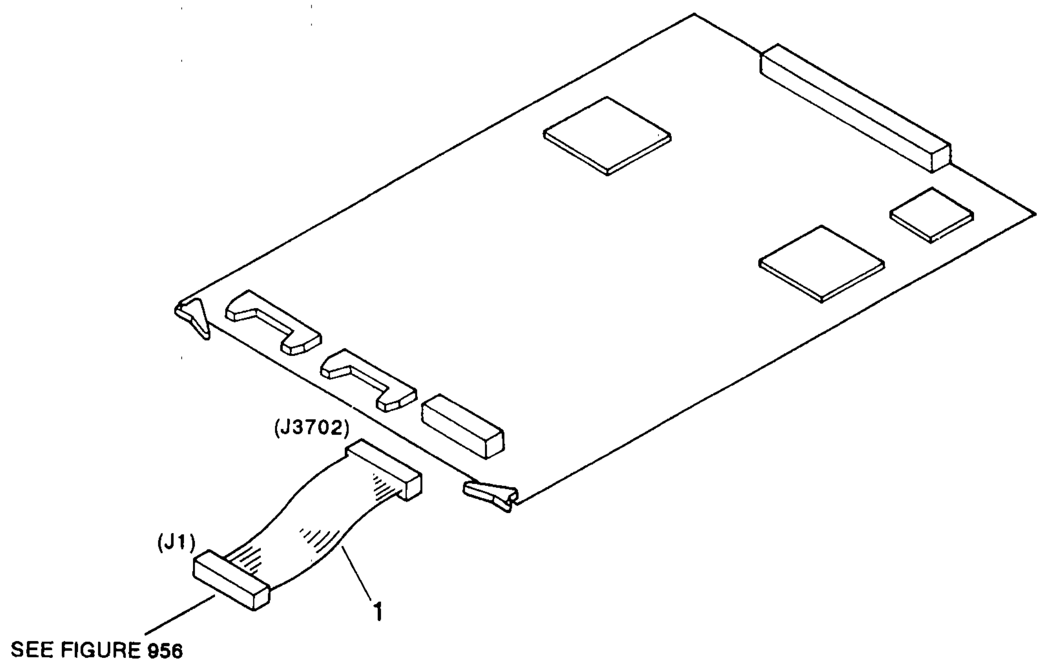

NOTE : FOR DESTINATION, SEE FIGURE 945.

注 ： この部品の接続先については、FIGURE 945を参照して下さい。

COPYRIGHT © 1997 CANON INC.

FIGURE & KEY NO.	PART NUMBER	RANK	Q'TY	DESCRIPTION	SERIAL NUMBER / REMARKS
955 –	NPN		RF	MONITOR CONTROLLER BOARD プレビュー モニタ ボード	OPTION F24 – 0102 SEE NOTE
1	FF3 – 0587 – 000		1	CABLE, AV AV ケーブル	J1,3702
C3701	VC7 – 7210 – 106		1	CAPACITOR, 10UF, 16V コンデンサ	
C3702	VC7 – 7210 – 106		1	CAPACITOR, 10UF, 16V コンデンサ	
C3703	VC7 – 7210 – 106		1	CAPACITOR, 10UF, 16V コンデンサ	
C3704	VC7 – 7210 – 106		1	CAPACITOR, 10UF, 16V コンデンサ	
C3705	VC7 – 7210 – 106		1	CAPACITOR, 10UF, 16V コンデンサ	
C3706	VC7 – 7210 – 106		1	CAPACITOR, 10UF, 16V コンデンサ	
C3707	VC6 – 0810 – 475		1	CAPACITOR, 4.7UF, 25V コンデンサ	
C3708	VC6 – 0810 – 475		1	CAPACITOR, 4.7UF, 25V コンデンサ	
C3709	VC6 – 0810 – 475		1	CAPACITOR, 4.7UF, 25V コンデンサ	
C3710	VC7 – 7210 – 226		1	CAPACITOR, 22UF, 16V コンデンサ	
C3711	VC7 – 7210 – 106		1	CAPACITOR, 10UF, 16V コンデンサ	
C3712	VC6 – 6230 – 107		1	CAPACITOR, 100UF, 16V コンデンサ	
C3713	VC7 – 6860 – 108		1	CAPACITOR, 1000UF, 6.3V コンデンサ	
C3714	VC6 – 6230 – 107		1	CAPACITOR, 100UF, 16V コンデンサ	
C3715	VC7 – 7210 – 226		1	CAPACITOR, 22UF, 16V コンデンサ	
C3716	VC7 – 6860 – 108		1	CAPACITOR, 1000UF, 6.3V コンデンサ	
C3717	VC7 – 7210 – 226		1	CAPACITOR, 22UF, 16V コンデンサ	
C3718	VC7 – 7210 – 106		1	CAPACITOR, 10UF, 16V コンデンサ	
C3719	VC6 – 6230 – 107		1	CAPACITOR, 100UF, 16V コンデンサ	
C3720	VC7 – 7210 – 106		1	CAPACITOR, 10UF, 16V コンデンサ	
C3721	VC7 – 6860 – 108		1	CAPACITOR, 1000UF, 6.3V コンデンサ	
C3722	VC7 – 7210 – 106		1	CAPACITOR, 10UF, 16V コンデンサ	
C3723	VC7 – 7210 – 106		1	CAPACITOR, 10UF, 16V コンデンサ	
C3724	VC7 – 7210 – 106		1	CAPACITOR, 10UF, 16V コンデンサ	
C3725	VW4 – 2027 – 104		1	CAPACITOR, 0.1UF, 25V コンデンサ	
C3726	VW4 – 2027 – 104		1	CAPACITOR, 0.1UF, 25V コンデンサ	
C3727	VW4 – 2027 – 104		1	CAPACITOR, 0.1UF, 25V コンデンサ	
C3728	VW4 – 2027 – 104		1	CAPACITOR, 0.1UF, 25V コンデンサ	

FIGURE & KEY NO.		PART NUMBER	RANK	Q'TY	DESCRIPTION	SERIAL NUMBER / REMARKS
955 –	C3729	VW4 – 2027 – 104		1	CAPACITOR, 0.1UF, 25V コンデンサ	
	C3730	VW4 – 2027 – 104		1	CAPACITOR, 0.1UF, 25V コンデンサ	
	C3731	VW4 – 2027 – 104		1	CAPACITOR, 0.1UF, 25V コンデンサ	
	C3732	VW4 – 2027 – 104		1	CAPACITOR, 0.1UF, 25V コンデンサ	
	C3733	VW4 – 2027 – 104		1	CAPACITOR, 0.1UF, 25V コンデンサ	
	C3734	VW4 – 2027 – 104		1	CAPACITOR, 0.1UF, 25V コンデンサ	
	C3735	VW4 – 2027 – 104		1	CAPACITOR, 0.1UF, 25V コンデンサ	
	C3736	VW4 – 2027 – 104		1	CAPACITOR, 0.1UF, 25V コンデンサ	
	C3737	VW4 – 2027 – 104		1	CAPACITOR, 0.1UF, 25V コンデンサ	
	C3738	VW4 – 2027 – 104		1	CAPACITOR, 0.1UF, 25V コンデンサ	
	C3739	VW4 – 2027 – 104		1	CAPACITOR, 0.1UF, 25V コンデンサ	
	C3740	VW4 – 2027 – 104		1	CAPACITOR, 0.1UF, 25V コンデンサ	
	C3741	VW4 – 2027 – 104		1	CAPACITOR, 0.1UF, 25V コンデンサ	
	C3742	VW4 – 2027 – 104		1	CAPACITOR, 0.1UF, 25V コンデンサ	
	C3743	VW4 – 2027 – 104		1	CAPACITOR, 0.1UF, 25V コンデンサ	
	C3744	VW4 – 2027 – 104		1	CAPACITOR, 0.1UF, 25V コンデンサ	
	C3745	VW4 – 2037 – 103		1	CAPACITOR, 0.01UF, 50V コンデンサ	
	C3746	VW4 – 2037 – 103		1	CAPACITOR, 0.01UF, 50V コンデンサ	
	C3747	VW4 – 2037 – 103		1	CAPACITOR, 0.01UF, 50V コンデンサ	
	C3748	VW4 – 2037 – 103		1	CAPACITOR, 0.01UF, 50V コンデンサ	
	C3749	VW4 – 2037 – 103		1	CAPACITOR, 0.01UF, 50V コンデンサ	
	C3750	VW4 – 2037 – 103		1	CAPACITOR, 0.01UF, 50V コンデンサ	
	C3751	VW4 – 2037 – 103		1	CAPACITOR, 0.01UF, 50V コンデンサ	
	C3752	VW4 – 2027 – 104		1	CAPACITOR, 0.1UF, 25V コンデンサ	
	C3753	VW4 – 2037 – 103		1	CAPACITOR, 0.01UF, 50V コンデンサ	
	C3754	VW4 – 2037 – 103		1	CAPACITOR, 0.01UF, 50V コンデンサ	
	C3755	VW4 – 2037 – 103		1	CAPACITOR, 0.01UF, 50V コンデンサ	
	C3756	VW4 – 2037 – 103		1	CAPACITOR, 0.01UF, 50V コンデンサ	
	C3757	VW4 – 2027 – 104		1	CAPACITOR, 0.1UF, 25V コンデンサ	
	C3758	VW4 – 2027 – 104		1	CAPACITOR, 0.1UF, 25V コンデンサ	

COPYRIGHT © 1997 CANON INC.

FIGURE & KEY NO.		PART NUMBER	RANK	Q'TY	DESCRIPTION	SERIAL NUMBER / REMARKS
955 –	C3759	VW4 – 2027 – 104		1	CAPACITOR, 0.1UF, 25V コンデンサ	
	C3760	VW4 – 2027 – 104		1	CAPACITOR, 0.1UF, 25V コンデンサ	
	C3761	VW4 – 2027 – 104		1	CAPACITOR, 0.1UF, 25V コンデンサ	
	C3762	VW4 – 2027 – 104		1	CAPACITOR, 0.1UF, 25V コンデンサ	
	C3763	VW4 – 2027 – 104		1	CAPACITOR, 0.1UF, 25V コンデンサ	
	C3764	VW4 – 2027 – 104		1	CAPACITOR, 0.1UF, 25V コンデンサ	
	C3765	VW4 – 2037 – 103		1	CAPACITOR, 0.01UF, 50V コンデンサ	
	C3766	VW4 – 2037 – 103		1	CAPACITOR, 0.01UF, 50V コンデンサ	
	C3767	VW4 – 2037 – 103		1	CAPACITOR, 0.01UF, 50V コンデンサ	
	C3768	VW4 – 2037 – 103		1	CAPACITOR, 0.01UF, 50V コンデンサ	
	C3769	VW4 – 2037 – 103		1	CAPACITOR, 0.01UF, 50V コンデンサ	
	C3770	VW4 – 2027 – 104		1	CAPACITOR, 0.1UF, 25V コンデンサ	
	C3771	VW4 – 2027 – 104		1	CAPACITOR, 0.1UF, 25V コンデンサ	
	C3772	VW4 – 2027 – 104		1	CAPACITOR, 0.1UF, 25V コンデンサ	
	C3773	VW4 – 2027 – 104		1	CAPACITOR, 0.1UF, 25V コンデンサ	
	C3774	VW4 – 2027 – 104		1	CAPACITOR, 0.1UF, 25V コンデンサ	
	C3775	VW4 – 2037 – 103		1	CAPACITOR, 0.01UF, 50V コンデンサ	
	C3776	VW4 – 2027 – 104		1	CAPACITOR, 0.1UF, 25V コンデンサ	
	C3777	VW4 – 2027 – 104		1	CAPACITOR, 0.1UF, 25V コンデンサ	
	C3778	VW4 – 2027 – 104		1	CAPACITOR, 0.1UF, 25V コンデンサ	
	C3779	VW4 – 2037 – 103		1	CAPACITOR, 0.01UF, 50V コンデンサ	
	C3780	VW4 – 2037 – 103		1	CAPACITOR, 0.01UF, 50V コンデンサ	
	C3781	VW4 – 2027 – 104		1	CAPACITOR, 0.1UF, 25V コンデンサ	
	C3782	VW4 – 2037 – 103		1	CAPACITOR, 0.01UF, 50V コンデンサ	
	C3783	VW4 – 2037 – 103		1	CAPACITOR, 0.01UF, 50V コンデンサ	
	C3784	VW4 – 2027 – 104		1	CAPACITOR, 0.1UF, 25V コンデンサ	
	C3785	VW4 – 2027 – 104		1	CAPACITOR, 0.1UF, 25V コンデンサ	
	C3786	VW4 – 2027 – 104		1	CAPACITOR, 0.1UF, 25V コンデンサ	
	C3787	VW4 – 2027 – 104		1	CAPACITOR, 0.1UF, 25V コンデンサ	
	C3788	VW4 – 2037 – 103		1	CAPACITOR, 0.01UF, 50V コンデンサ	

COPYRIGHT © 1997 CANON INC.

FIGURE & KEY NO.		PART NUMBER	RANK	Q'TY	DESCRIPTION	SERIAL NUMBER / REMARKS
955 –	C3789	VW4 – 2037 – 103		1	CAPACITOR, 0.01UF, 50V コンデンサ	
	C3790	VW4 – 2037 – 103		1	CAPACITOR, 0.01UF, 50V コンデンサ	
	J3701	VS1 – 5708 – 096		1	PIN ASSEMBLY, 96P ピン アセンブリ	
	J3702	VS1 – 5317 – 016		1	PIN ASSEMBLY, 16P ピン アセンブリ	
	J3703	VS1 – 1146 – 026		1	PIN ASSEMBLY, 26P ピン アセンブリ	
	J3704	VS1 – 5677 – 050		1	CONNECTOR, 50P, MALE コネクタ (オス)	
	L3701	VL7 – 1950 – 104		1	INDUCTOR, EL0909RR – 101K – 2 インダクタ	
	Q3701	WA3 – 7286 – 000		1	IC,UPD72123GJ – 5BG, LSI LSI	
	Q3702	WA3 – 7784 – 000		1	IC, MB818251 – 70PFTN, V – RAM V – RAM	
	Q3703	WA3 – 7784 – 000		1	IC, MB818251 – 70PFTN, V – RAM V – RAM	
	Q3704	WA3 – 7784 – 000		1	IC, MB818251 – 70PFTN, V – RAM V – RAM	
	Q3705	WA3 – 7784 – 000		1	IC, MB818251 – 70PFTN, V – RAM V – RAM	
	Q3706	FH4 – 5651 – 000		1	IC, MBCG24692 – 4438, GATE ARRAY ゲート アレイ	
	Q3707	WA3 – 7784 – 000		1	IC, MB818251 – 70PFTN, V – RAM V – RAM	
	Q3708	WA3 – 7784 – 000		1	IC, MB818251 – 70PFTN, V – RAM V – RAM	
	Q3709	WA3 – 7784 – 000		1	IC, MB818251 – 70PFTN, V – RAM V – RAM	
	Q3710	WA3 – 7784 – 000		1	IC, MB818251 – 70PFTN, V – RAM V – RAM	
	Q3712	FH4 – 5669 – 000		1	IC, MBCG31793 – 2143, GATE ARRAY ゲート アレイ	
	Q3714	WA4 – 6381 – 000		1	IC, MB40978PFQ, D/A CONVERTER D/Aコンバータ	
	Q3715	WA3 – 8720 – 000		1	IC, KM48C512BJ – 7, DRAM DRAM	
	Q3716	WA3 – 8720 – 000		1	IC, KM48C512BJ – 7, DRAM DRAM	
	Q3717	WA3 – 8720 – 000		1	IC, KM48C512BJ – 7, DRAM DRAM	
	Q3718	WA3 – 8720 – 000		1	IC, KM48C512BJ – 7, DRAM DRAM	
	Q3719	FH4 – 5650 – 000		1	IC, MBCG31633 – 2125, GATE ARRAY ゲート アレイ	
	Q3720	WA3 – 8720 – 000		1	IC, KM48C512BJ – 7, DRAM DRAM	
	Q3721	WA3 – 8720 – 000		1	IC, KM48C512BJ – 7, DRAM DRAM	
	Q3722	WA3 – 8720 – 000		1	IC, KM48C512BJ – 7, DRAM DRAM	
	Q3723	WA3 – 8720 – 000		1	IC, KM48C512BJ – 7, DRAM DRAM	
	Q3724	WA3 – 8720 – 000		1	IC, KM48C512BJ – 7, DRAM DRAM	
	Q3725	WA3 – 8720 – 000		1	IC, KM48C512BJ – 7, DRAM DRAM	

COPYRIGHT © 1997 CANON INC.

FIGURE & KEY NO.		PART NUMBER	RANK	Q'TY	DESCRIPTION	SERIAL NUMBER / REMARKS
955 –	Q3726	WA3 – 8720 – 000		1	IC, KM48C512BJ – 7, DRAM DRAM	
	Q3727	WA3 – 8720 – 000		1	IC, KM48C512BJ – 7, DRAM DRAM	
	Q3728	WA3 – 8720 – 000		1	IC, KM48C512BJ – 7, DRAM DRAM	
	Q3729	WA3 – 8720 – 000		1	IC, KM48C512BJ – 7, DRAM DRAM	
	Q3730	WA3 – 8720 – 000		1	IC, KM48C512BJ – 7, DRAM DRAM	
	Q3731	WA3 – 8720 – 000		1	IC, KM48C512BJ – 7, DRAM DRAM	
	Q3732	WA3 – 8223 – 000		1	IC, SN74ALS299NS, TTL TTL IC	
	Q3733	WA3 – 8223 – 000		1	IC, SN74ALS299NS, TTL TTL IC	
	Q3734	WA3 – 8223 – 000		1	IC, SN74ALS299NS, TTL TTL IC	
	Q3735	WA3 – 8223 – 000		1	IC, SN74ALS299NS, TTL TTL IC	
	Q3736	WA3 – 2635 – 000		1	IC, SN74LS244NS, TTL TTL IC	
	Q3737	WA3 – 2635 – 000		1	IC, SN74LS244NS, TTL TTL IC	
	Q3738	WA3 – 2635 – 000		1	IC, SN74LS244NS, TTL TTL IC	
	Q3739	WA4 – 6382 – 000		1	IC, NJM2267M, OPE AMD オペアンプ	
	Q3740	WA4 – 6382 – 000		1	IC, NJM2267M, OPE AMD オペアンプ	
	Q3741	WA3 – 2635 – 000		1	IC, SN74LS244NS, TTL TTL IC	
	Q3742	WA3 – 2635 – 000		1	IC, SN74LS244NS, TTL TTL IC	
	Q3743	WA3 – 2635 – 000		1	IC, SN74LS244NS, TTL TTL IC	
	Q3744	WA3 – 2635 – 000		1	IC, SN74LS244NS, TTL TTL IC	
	Q3745	WA3 – 2635 – 000		1	IC, SN74LS244NS, TTL TTL IC	
	Q3746	WA3 – 2635 – 000		1	IC, SN74LS244NS, TTL TTL IC	
	Q3747	WA3 – 4365 – 000		1	IC, SN74LS30NS, TTL TTL IC	
	Q3748	WA3 – 2634 – 000		1	IC, SN74LS125ANS, TTL TTL IC	
	Q3749	WA3 – 3387 – 000		1	IC, SN74LS04NS, TTL TTL IC	
	Q3750	WA3 – 4385 – 000		1	IC, SN74LS27NS, TTL TTL IC	
	Q3751	WA3 – 3386 – 000		1	IC, SN74LS245NS, TTL TTL IC	
	Q3752	WA3 – 3386 – 000		1	IC, SN74LS245NS, TTL TTL IC	
	Q3753	WA3 – 4035 – 000		1	IC, 74F244SJ, FAST IC	
	Q3754	WA3 – 2635 – 000		1	IC, SN74LS244NS, TTL TTL IC	
	R3701	VV1 – 7118 – 750		1	RESISTOR, 75 OHM, 1/10W テイコウ	

COPYRIGHT © 1997 CANON INC.

FIGURE & KEY NO.	PART NUMBER	RANK	Q'TY	DESCRIPTION	SERIAL NUMBER / REMARKS
955 – R3702	VV1 – 7118 – 750		1	RESISTOR, 75 OHM, 1/10W テイコウ	
R3703	VV1 – 7118 – 750		1	RESISTOR, 75 OHM, 1/10W テイコウ	
R3704	VV1 – 7118 – 162		1	RESISTOR, 1.6KOHM, 1/10W テイコウ	
R3705	VV1 – 7118 – 103		1	RESISTOR, 10KOHM, 1/10W テイコウ	
X3701	WK2 – 5605 – 000		1	OSCILLATER QUARTZ スイショウ ハッシンキ	
X3702	WK2 – 5606 – 000		1	OSCILLATER QUARTZ スイショウ ハッシンキ	

COPYRIGHT © 1997 CANON INC.

FIGURE 956 MONITOR INTERFACE PCB ASSEMBLY
モニタインターフェース回路基板

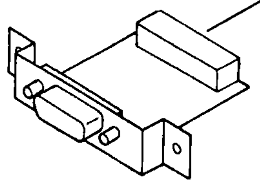

NOTE : FOR DESTINATION, SEE FIGURE 945.

注 ： この部品の接続先については、FIGURE 945を参照して下さい。

FIGURE & KEY NO.	PART NUMBER	RANK	Q'TY	DESCRIPTION	SERIAL NUMBER / REMARKS
956 –	NPN		RF	MONITOR INTERFACE PCB ASSEMBLY モニタ インターフェース カイロ キバン	SEE NOTE
J 1	VS1 – 5317 – 018		1	PIN ASSEMBLY, 18P ピン アセンブリ	
J 2	WS1 – 5481 – 000		1	CONNECTOR, 15P コネクタ	

COPYRIGHT © 1997 CANON INC.

D NUMERICAL INDEX
部品索引表

PART NUMBER	FIGURE & KEY NO.
87 - 3026 - 000	530 - 1
97 - 5527 - 000	535 - 79
	550 - 2
	570 - 2
97 - 5987 - 000	252 - 1
	532 - 18
	621 - 1
CD1 - 1735 - 000	101 - 45
CD1 - 1736 - 000	101 - 46
	321 - 40
FA2 - 1534 - 000	320 - 1
FA2 - 8225 - 000	311 - 1
FA2 - 8244 - 000	370 - 1
FA2 - 8361 - 000	370 - 2
FA3 - 0134 - 000	160 - 1
FA3 - 0136 - 050	160 - 7
FA3 - 0229 - 000	109 - 1
FA3 - 0652 - 000	810 - 1
FA3 - 0858 - 000	109 - 2
FA3 - 0859 - 040	109 - 3
FA3 - 2118 - 000	550 - 4
FA3 - 2764 - 020	375 - 1
FA3 - 3129 - 030	316 - 43
	370 - 3
FA3 - 8719 - 000	106 - 29
	106 - 32
FA3 - 8727 - 000	310 - 1
	313 - 3
	320 - 2
	537 - 1
FA3 - 8729 - 000	310 - 2
FA3 - 8730 - 000	310 - 3
FA3 - 8786 - 000	537 - 2
FA3 - 9120 - 000	313 - 4
FA3 - 9315 - 000	100 - 1
	140 - 1
FA4 - 0813 - 000	313 - 5
FA4 - 1149 - 000	310 - 4
FA4 - 1159 - 000	313 - 6
FA4 - 1934 - 000	835 - 1
FA4 - 6794 - 000	621 - 2
FA4 - 8185 - 000	530 - 2
FA4 - 8581 - 000	532 - 19
FA4 - 8614 - 000	105 - 31
FA4 - 8723 - 000	622 - 36
FA4 - 8917 - 000	550 - 5
	570 - 3
FA4 - 9116 - 000	810 - 2
FA4 - 9133 - 000	810 - 3
FA4 - 9138 - 030	810 - 4
FA4 - 9197 - 000	835 - 2
FA5 - 0933 - 000	810 - 5
FA5 - 0966 - 000	810 - 6
FA5 - 1523 - 000	836 - 1
FA5 - 1876 - 000	570 - 4
FA5 - 2864 - 020	310 - 6
FA5 - 2865 - 000	310 - 7
FA5 - 2872 - 000	310 - 8
FA5 - 2924 - 000	310 - 9
	322 - 1
FA5 - 3325 - 020	300 - 1
FA5 - 4213 - 000	101 - 14
FA5 - 4214 - 000	101 - 15
FA5 - 4215 - 000	101 - 16
FA5 - 4216 - 000	101 - 17
FA5 - 4266 - 000	320 - 3
FA5 - 4400 - 000	810 - 8
FA5 - 4403 - 000	810 - 9
FA5 - 4628 - 000	310 - 10
FA5 - 4629 - 000	310 - 11
FA5 - 4630 - 000	310 - 12
FA5 - 4908 - 000	370 - 33
FA5 - 8777 - 000	810 - 121
FA5 - 8805 - 000	810 - 7
FA5 - 8930 - 000	370 - 4
FA5 - 8962 - 000	810 - 11
FA5 - 9710 - 000	320 - 64A
	320 - 65A
FA5 - 9764 - 000	531 - 1
FA5 - 9938 - 000	537 - 18A
FA6 - 0216 - 020	810 - 12
FA6 - 0249 - 000	810 - 13
FA6 - 0250 - 000	810 - 14
FA6 - 2182 - 000	105 - 30
FA6 - 2284 - 000	810 - 15

PART NUMBER	FIGURE & KEY NO.
FA6 - 4538 - 000	102 - 22
	104 - 5
	110 - 25
	191 - 1
FA6 - 4543 - 000	550 - 19A
	550 - 20A
FA6 - 5331 - 000	330 - 1
FA6 - 5642 - 000	430 - 31
FA6 - 7725 - 000	320 - 5
FA6 - 7728 - 000	320 - 6
FA6 - 7734 - 000	320 - 7
FA6 - 7741 - 000	320 - 8
FA6 - 7975 - 000	332 - 1
FA6 - 8000 - 000	810 - 16
FA6 - 8001 - 000	810 - 17
FA6 - 8003 - 000	810 - 18
FA6 - 8037 - 000	810 - 19
FA6 - 8040 - 000	810 - 20
FA6 - 8043 - 000	313 - 10
FA6 - 8044 - 000	313 - 11
FA6 - 8045 - 000	313 - 12
FA6 - 8050 - 030	312 - 1
FA6 - 8053 - 000	312 - 3
FA6 - 8054 - 000	312 - 75
FA6 - 8055 - 000	312 - 4
FA6 - 8058 - 000	312 - 6
FA6 - 8059 - 000	312 - 7
FA6 - 8061 - 000	312 - 8
FA6 - 8062 - 000	312 - 9
FA6 - 8063 - 000	312 - 10
FA6 - 8064 - 000	312 - 11
FA6 - 8065 - 000	312 - 12
FA6 - 8071 - 000	313 - 13
	320 - 9
FA6 - 8072 - 020	313 - 14
FA6 - 8074 - 000	313 - 15
FA6 - 8075 - 000	313 - 16
FA6 - 8076 - 000	313 - 17
FA6 - 8080 - 000	313 - 19
FA6 - 8082 - 000	313 - 21
FA6 - 8083 - 000	313 - 22
FA6 - 8087 - 030	313 - 24
FA6 - 8099 - 000	312 - 80B
FA6 - 8100 - 000	312 - 80C
FA6 - 8196 - 000	330 - 2
FA6 - 8270 - 000	312 - 80A - 2
FA6 - 8340 - 000	313 - 25
FA6 - 8341 - 000	313 - 26
FA9 - 1954 - 000	320 - 10
	532 - 20
	810 - 23
FA9 - 2112 - 000	310 - 13
	532 - 21
FA9 - 2643 - 000	810 - 24
FA9 - 2753 - 000	300 - 44
FB1 - 6632 - 000	420 - 1
FB1 - 6633 - 000	420 - 2
FB1 - 6644 - 000	420 - 5
FB1 - 6645 - 000	420 - 6
FB1 - 6647 - 000	420 - 7
FB1 - 6649 - 000	420 - 8
FB1 - 6657 - 000	420 - 9
FB1 - 6677 - 030	430 - 1
FB1 - 6835 - 020	537 - 3
FB1 - 6849 - 000	316 - 1
	331 - 1
	370 - 38
FB1 - 6970 - 000	310 - 125A
FB1 - 6973 - 000	310 - 14
FB1 - 6974 - 000	310 - 15
FB1 - 6976 - 000	310 - 16
FB1 - 6977 - 000	310 - 17
FB1 - 6978 - 000	310 - 18
FB1 - 6980 - 020	310 - 19
	322 - 2
FB1 - 6981 - 000	310 - 20
FB1 - 6984 - 000	310 - 21
FB1 - 6985 - 000	310 - 22
FB1 - 6988 - 000	310 - 23
FB1 - 6999 - 000	310 - 24
FB1 - 7001 - 020	310 - 25
FB1 - 7008 - 000	310 - 27
FB1 - 7011 - 000	310 - 28
FB1 - 7013 - 040	310 - 30
FB1 - 7016 - 000	310 - 31

PART NUMBER	FIGURE & KEY NO.
FB1 - 7017 - 020	310 - 32
FB1 - 7021 - 040	310 - 34
FB1 - 7032 - 000	310 - 36
FB1 - 7035 - 000	311 - 2
FB1 - 7037 - 000	311 - 3
	312 - 55
FB1 - 7039 - 000	311 - 10
FB1 - 7040 - 000	311 - 9
FB1 - 7044 - 000	311 - 5
FB1 - 7045 - 000	311 - 6
FB1 - 7046 - 000	310 - 37
FB1 - 7051 - 000	310 - 39
FB1 - 7056 - 000	310 - 41
FB1 - 7057 - 000	310 - 42
FB1 - 7059 - 000	310 - 29
FB1 - 7060 - 020	310 - 43
FB1 - 7061 - 000	310 - 44
FB1 - 7062 - 000	310 - 45
FB1 - 7064 - 000	310 - 46
FB1 - 7065 - 000	310 - 47
FB1 - 7066 - 000	310 - 48
FB1 - 7067 - 020	310 - 49
	322 - 3
FB1 - 7070 - 000	310 - 50
FB1 - 7109 - 000	430 - 18
FB1 - 7112 - 000	430 - 2
FB1 - 7114 - 000	430 - 3
FB1 - 7157 - 000	100 - 2
FB1 - 7215 - 000	810 - 25
FB1 - 7845 - 000	530 - 43
FB1 - 7890 - 000	100 - 25B
FB1 - 8280 - 000	830 - 2
	835 - 3
FB1 - 8471 - 000	300 - 3
FB1 - 8472 - 000	300 - 4
FB1 - 8473 - 000	300 - 5
FB1 - 8478 - 020	300 - 6
FB1 - 8479 - 000	300 - 7
FB1 - 8480 - 000	300 - 8
FB1 - 8481 - 000	300 - 9
FB1 - 8482 - 000	300 - 10
FB1 - 8483 - 000	300 - 11
FB1 - 8484 - 000	300 - 12
FB1 - 8485 - 000	300 - 13
FB1 - 8488 - 000	300 - 14
FB1 - 8489 - 000	300 - 30A
FB1 - 8493 - 000	300 - 15
FB1 - 8571 - 000	530 - 45
FB1 - 8620 - 000	321 - 1
FB1 - 8621 - 000	321 - 2
FB1 - 8625 - 000	321 - 3
FB1 - 8652 - 000	106 - 18
FB1 - 8685 - 000	300 - 17
FB1 - 8694 - 000	300 - 27A
FB1 - 8699 - 000	300 - 18
FB1 - 8727 - 000	108 - 16
FB1 - 8729 - 030	108 - 17
FB1 - 8733 - 000	108 - 25
FB1 - 8735 - 000	108 - 26
FB1 - 8737 - 000	108 - 27
FB1 - 8759 - 000	300 - 47
FB2 - 0176 - 000	430 - 34
FB2 - 0177 - 000	430 - 38
FB2 - 0215 - 000	430 - 5
FB2 - 0216 - 000	430 - 6
FB2 - 0225 - 000	430 - 23
FB2 - 0237 - 000	430 - 39
FB2 - 0238 - 000	430 - 40
FB2 - 0240 - 000	430 - 33
FB2 - 0241 - 000	430 - 32
FB2 - 0243 - 000	430 - 43
FB2 - 0244 - 000	430 - 46A
FB2 - 0249 - 000	420 - 10
FB2 - 0250 - 000	420 - 11
FB2 - 0251 - 000	420 - 12
FB2 - 0253 - 000	420 - 14
FB2 - 0254 - 000	420 - 15
FB2 - 0255 - 000	420 - 16
FB2 - 0258 - 000	430 - 8
FB2 - 0382 - 000	971 - 2
FB2 - 0429 - 000	550 - 6
FB2 - 0430 - 000	550 - 7
FB2 - 0742 - 020	621 - 3
FB2 - 0815 - 020	310 - 51
FB2 - 0819 - 000	310 - 52

COPYRIGHT © 1997 CANON INC.

PART NUMBER	FIGURE & KEY NO.
FB2 - 0821 - 000	310 - 53
FB2 - 0823 - 000	310 - 54
FB2 - 0825 - 000	310 - 33
	310 - 19
FB2 - 0846 - 000	310 - 55A
	310 - 97A
	310 - 122A
	310 - 123A
FB2 - 0847 - 000	310 - 56A
FB2 - 0848 - 000	310 - 57A
FB2 - 0851 - 000	310 - 92
FB2 - 0865 - 030	310 - 58
FB2 - 0866 - 000	310 - 59
FB2 - 0871 - 000	310 - 86
FB2 - 0872 - 000	310 - 87
FB2 - 0874 - 000	310 - 60
FB2 - 0876 - 000	310 - 61
FB2 - 0877 - 000	310 - 62
FB2 - 0957 - 000	106 - 30
	106 - 33
FB2 - 0961 - 000	300 - 19
FB2 - 0962 - 050	300 - 20
FB2 - 0963 - 040	300 - 21
FB2 - 0964 - 000	300 - 22
FB2 - 0965 - 000	300 - 23
FB2 - 0969 - 000	300 - 24
FB2 - 0970 - 000	300 - 25
FB2 - 1019 - 000	316 - 3
	375 - 2
FB2 - 1102 - 000	810 - 29
FB2 - 1108 - 030	320 - 11
	810 - 30
FB2 - 1143 - 000	820 - 1
FB2 - 1158 - 020	815 - 18A
FB2 - 1159 - 000	815 - 18B
FB2 - 1279 - 000	365 - 12
FB2 - 1287 - 000	365 - 34
FB2 - 1288 - 000	365 - 35
FB2 - 1366 - 020	830 - 3
FB2 - 1371 - 000	830 - 4
	835 - 5
FB2 - 1850 - 000	140 - 2
	145 - 1
FB2 - 2578 - 000	160 - 2
FB2 - 2579 - 020	160 - 3
FB2 - 2580 - 000	160 - 4
FB2 - 2581 - 000	160 - 5
FB2 - 2763 - 000	103 - 7
FB2 - 2764 - 000	103 - 8
FB2 - 2788 - 000	105 - 11A
FB2 - 2809 - 000	103 - 14
FB2 - 2810 - 000	103 - 15
FB2 - 2814 - 000	325 - 3
FB2 - 2815 - 000	325 - 4
FB2 - 2819 - 000	325 - 6
FB2 - 2834 - 000	430 - 47
FB2 - 2841 - 000	430 - 35
FB2 - 2843 - 000	950 - 4
FB2 - 2845 - 000	100 - 3
FB2 - 2847 - 000	430 - 11
FB2 - 2848 - 000	430 - 12
FB2 - 2849 - 000	935 - 1
FB2 - 2850 - 000	430 - 36
FB2 - 2852 - 000	130 - 12
FB2 - 2853 - 000	130 - 1
FB2 - 2855 - 000	130 - 2
FB2 - 2856 - 000	130 - 3
FB2 - 2868 - 000	935 - 2
FB2 - 2870 - 000	935 - 3
FB2 - 2874 - 000	520 - 1
FB2 - 2875 - 000	520 - 2
FB2 - 2876 - 000	520 - 3
FB2 - 2877 - 000	520 - 4
FB2 - 2878 - 000	520 - 5
FB2 - 2881 - 000	520 - 17
FB2 - 2882 - 000	520 - 6
FB2 - 2883 - 000	520 - 7
FB2 - 2887 - 000	537 - 4
	836 - 2
FB2 - 2891 - 000	836 - 4
FB2 - 2894 - 000	836 - 5
FB2 - 2895 - 000	836 - 6
FB2 - 2900 - 000	836 - 10
FB2 - 2901 - 000	836 - 11
FB2 - 2905 - 000	836 - 19A

PART NUMBER	FIGURE & KEY NO.
FB2 - 2905 - 000	836 - 20A
FB2 - 2911 - 000	836 - 12
FB2 - 2912 - 000	836 - 21A
	836 - 22A
FB2 - 2913 - 000	836 - 21B
	836 - 22B
FB2 - 2924 - 000	971 - 3
FB2 - 2926 - 000	250 - 1
FB2 - 2930 - 000	252 - 2
FB2 - 2941 - 000	252 - 4
FB2 - 2950 - 000	550 - 23A
FB2 - 2951 - 000	550 - 23B
FB2 - 2952 - 000	550 - 9
FB2 - 2953 - 000	550 - 10
FB2 - 2954 - 000	550 - 11
FB2 - 2955 - 000	550 - 12
FB2 - 2957 - 000	550 - 13
FB2 - 2958 - 000	550 - 14
FB2 - 2959 - 000	550 - 15
FB2 - 2960 - 000	550 - 16
FB2 - 2962 - 000	105 - 36A
FB2 - 2963 - 000	105 - 39
FB2 - 2964 - 000	550 - 17
FB2 - 2965 - 000	550 - 18
FB2 - 2973 - 000	640 - 18A
FB2 - 2975 - 000	640 - 1
	640 - 15
FB2 - 2976 - 000	640 - 7
FB2 - 2987 - 000	640 - 6
FB2 - 2990 - 000	640 - 4
	640 - 21A
FB2 - 3000 - 000	640 - 20A
	836 - 13
FB2 - 3006 - 000	640 - 13
FB2 - 3007 - 000	640 - 10
FB2 - 3008 - 000	640 - 10
FB2 - 3010 - 000	640 - 23
FB2 - 3012 - 000	101 - 34
FB2 - 3013 - 000	101 - 25
FB2 - 3014 - 000	101 - 35
FB2 - 3016 - 000	101 - 26
	101 - 36
FB2 - 3017 - 000	101 - 27
	101 - 37
FB2 - 3019 - 000	101 - 47
FB2 - 3021 - 000	621 - 4
FB2 - 3023 - 000	621 - 12
FB2 - 3024 - 000	621 - 5
FB2 - 3025 - 000	621 - 6
FB2 - 3026 - 000	621 - 7
	622 - 1
FB2 - 3027 - 000	621 - 8
	622 - 3
FB2 - 3028 - 000	621 - 9
	622 - 4
FB2 - 3029 - 000	621 - 10
	622 - 5
FB2 - 3031 - 000	621 - 13A
	622 - 15A
FB2 - 3034 - 000	621 - 11
FB2 - 3038 - 000	622 - 20A
FB2 - 3039 - 000	622 - 20B
FB2 - 3040 - 000	622 - 6
FB2 - 3041 - 000	622 - 7
FB2 - 3042 - 000	622 - 19
FB2 - 3043 - 000	622 - 8
FB2 - 3044 - 000	622 - 9
FB2 - 3045 - 000	622 - 10
FB2 - 3046 - 000	622 - 11
FB2 - 3047 - 000	622 - 12
FB2 - 3048 - 000	622 - 13
FB2 - 3049 - 000	622 - 14
FB2 - 3050 - 000	622 - 34
FB2 - 3057 - 000	620 - 1
FB2 - 3058 - 000	620 - 13
FB2 - 3059 - 000	620 - 14
FB2 - 3060 - 000	620 - 2
FB2 - 3065 - 000	620 - 16A
	620 - 17A
	620 - 18A
	620 - 19A
FB2 - 3066 - 000	620 - 16B
	620 - 17B
	620 - 18B
	620 - 19B

PART NUMBER	FIGURE & KEY NO.
FB2 - 3068 - 000	620 - 3
FB2 - 3069 - 000	620 - 21
FB2 - 3070 - 000	620 - 22
FB2 - 3071 - 000	620 - 23
FB2 - 3072 - 000	620 - 24
FB2 - 3073 - 000	620 - 25
FB2 - 3075 - 000	620 - 4
FB2 - 3076 - 000	620 - 5
FB2 - 3078 - 000	100 - 4
	620 - 6
FB2 - 3080 - 000	620 - 26
FB2 - 3081 - 000	530 - 3
FB2 - 3082 - 000	530 - 4
FB2 - 3090 - 000	530 - 8
FB2 - 3091 - 000	530 - 67
FB2 - 3093 - 000	530 - 9
FB2 - 3097 - 000	530 - 10
FB2 - 3098 - 000	530 - 11
FB2 - 3101 - 000	530 - 12
FB2 - 3102 - 000	530 - 13
FB2 - 3103 - 000	530 - 14
FB2 - 3104 - 000	530 - 52
FB2 - 3105 - 000	530 - 51
FB2 - 3106 - 000	530 - 58
FB2 - 3108 - 000	530 - 60
FB2 - 3110 - 000	530 - 15
FB2 - 3112 - 000	530 - 54
FB2 - 3113 - 000	530 - 16
FB2 - 3115 - 000	530 - 31A
FB2 - 3117 - 000	530 - 32A
FB2 - 3118 - 000	530 - 32B
FB2 - 3120 - 000	530 - 33A
FB2 - 3123 - 000	530 - 17
FB2 - 3124 - 000	530 - 18
FB2 - 3131 - 000	530 - 39
FB2 - 3132 - 000	530 - 40
FB2 - 3136 - 000	530 - 46
FB2 - 3137 - 000	530 - 47
FB2 - 3141 - 000	535 - 1
FB2 - 3142 - 000	535 - 2
FB2 - 3143 - 000	535 - 3
FB2 - 3144 - 000	535 - 4
FB2 - 3145 - 000	535 - 49
	535 - 50
FB2 - 3146 - 000	535 - 5
FB2 - 3147 - 000	535 - 6
FB2 - 3148 - 000	535 - 32
FB2 - 3152 - 000	535 - 7
FB2 - 3153 - 000	535 - 8
FB2 - 3154 - 000	535 - 28
FB2 - 3155 - 000	535 - 29
FB2 - 3156 - 000	535 - 30
FB2 - 3157 - 000	535 - 9
FB2 - 3158 - 000	535 - 10
FB2 - 3159 - 000	535 - 11
FB2 - 3162 - 000	535 - 12
FB2 - 3165 - 000	531 - 2
FB2 - 3167 - 000	531 - 3
FB2 - 3168 - 000	531 - 4
FB2 - 3169 - 000	531 - 5
FB2 - 3170 - 000	531 - 6
FB2 - 3171 - 000	531 - 7
FB2 - 3172 - 000	531 - 8
FB2 - 3174 - 000	531 - 9
FB2 - 3177 - 000	570 - 10
FB2 - 3179 - 000	570 - 11
FB2 - 3180 - 000	531 - 10
FB2 - 3181 - 000	535 - 35
FB2 - 3182 - 000	535 - 36
FB2 - 3183 - 000	535 - 37
FB2 - 3184 - 000	535 - 38
FB2 - 3185 - 000	535 - 39
FB2 - 3188 - 000	537 - 5
FB2 - 3189 - 000	537 - 6
FB2 - 3190 - 000	537 - 7
FB2 - 3191 - 000	537 - 8
FB2 - 3192 - 000	537 - 9
FB2 - 3193 - 000	537 - 10
FB2 - 3195 - 000	537 - 11
FB2 - 3198 - 000	537 - 12
FB2 - 3200 - 000	537 - 13
FB2 - 3201 - 000	537 - 14
FB2 - 3202 - 000	537 - 15
FB2 - 3203 - 000	537 - 16
FB2 - 3204 - 000	537 - 17

COPYRIGHT © 1997 CANON INC.

PART NUMBER	FIGURE & KEY NO.
FB2 – 3205 – 000	537 – 32
FB2 – 3213 – 000	330 – 3
FB2 – 3214 – 000	330 – 4
FB2 – 3216 – 000	330 – 5
FB2 – 3217 – 000	330 – 6
FB2 – 3218 – 000	330 – 13
FB2 – 3224 – 000	331 – 18A
FB2 – 3225 – 000	331 – 2
FB2 – 3227 – 000	331 – 3
FB2 – 3229 – 000	331 – 4
FB2 – 3230 – 000	331 – 5
FB2 – 3234 – 000	331 – 7
FB2 – 3236 – 000	331 – 8
FB2 – 3237 – 000	331 – 9
FB2 – 3239 – 000	331 – 6
FB2 – 3242 – 000	332 – 2
FB2 – 3245 – 000	332 – 6A
FB2 – 3246 – 000	332 – 3
FB2 – 3249 – 000	332 – 4
FB2 – 3250 – 000	332 – 5
FB2 – 3255 – 000	530 – 19
FB2 – 3258 – 000	310 – 63
FB2 – 3259 – 000	311 – 7
FB2 – 3263 – 000	320 – 12
FB2 – 3267 – 000	311 – 8
FB2 – 3268 – 000	106 – 34
FB2 – 3271 – 000	365 – 1
FB2 – 3273 – 000	365 – 2
FB2 – 3275 – 000	365 – 3
FB2 – 3276 – 000	365 – 4
FB2 – 3277 – 000	108 – 18
FB2 – 3278 – 000	108 – 28
FB2 – 3279 – 000	106 – 19
FB2 – 3280 – 000	365 – 5
FB2 – 3281 – 000	106 – 21
FB2 – 3282 – 000	106 – 22
FB2 – 3283 – 000	311 – 11
FB2 – 3284 – 000	106 – 25
FB2 – 3285 – 000	106 – 26
FB2 – 3289 – 000	320 – 13
FB2 – 3290 – 000	320 – 14
FB2 – 3291 – 000	320 – 15
FB2 – 3292 – 000	320 – 16
FB2 – 3293 – 000	320 – 17
FB2 – 3294 – 000	320 – 18
FB2 – 3295 – 000	320 – 19
FB2 – 3297 – 000	320 – 20
FB2 – 3298 – 000	320 – 21
FB2 – 3299 – 000	322 – 4
FB2 – 3303 – 000	320 – 22
FB2 – 3306 – 000	320 – 24
FB2 – 3307 – 000	320 – 25
FB2 – 3308 – 000	320 – 26
FB2 – 3309 – 000	320 – 27
FB2 – 3311 – 000	320 – 29
FB2 – 3312 – 000	320 – 30
FB2 – 3314 – 000	320 – 31
FB2 – 3315 – 000	320 – 32
FB2 – 3319 – 000	321 – 4
FB2 – 3320 – 000	321 – 5
FB2 – 3321 – 000	320 – 33
FB2 – 3323 – 000	320 – 34
FB2 – 3326 – 000	320 – 35
FB2 – 3327 – 000	320 – 36
FB2 – 3328 – 000	320 – 37
FB2 – 3329 – 000	320 – 38
FB2 – 3330 – 000	320 – 39
FB2 – 3331 – 000	320 – 40
FB2 – 3333 – 000	320 – 41
FB2 – 3334 – 000	320 – 42
FB2 – 3335 – 000	320 – 43
FB2 – 3336 – 000	320 – 44
FB2 – 3337 – 000	320 – 45
FB2 – 3338 – 000	321 – 6
FB2 – 3339 – 000	321 – 7
FB2 – 3340 – 000	321 – 8
FB2 – 3342 – 000	321 – 9
FB2 – 3343 – 000	321 – 10
FB2 – 3344 – 000	321 – 11
FB2 – 3345 – 000	321 – 12
FB2 – 3346 – 000	321 – 13
FB2 – 3349 – 000	321 – 14
FB2 – 3350 – 000	322 – 5
FB2 – 3351 – 000	322 – 6
FB2 – 3353 – 000	320 – 46

PART NUMBER	FIGURE & KEY NO.
FB2 – 3357 – 000	370 – 6
FB2 – 3358 – 000	370 – 7
FB2 – 3359 – 000	370 – 8
FB2 – 3360 – 000	370 – 9
FB2 – 3364 – 000	370 – 10
FB2 – 3366 – 000	370 – 11
FB2 – 3367 – 000	370 – 12
FB2 – 3368 – 000	370 – 13
FB2 – 3369 – 000	370 – 14
FB2 – 3370 – 000	370 – 15
FB2 – 3377 – 000	375 – 3
FB2 – 3380 – 000	375 – 4
FB2 – 3382 – 000	375 – 5
FB2 – 3387 – 000	375 – 6
FB2 – 3392 – 000	375 – 24
FB2 – 3394 – 000	375 – 25
FB2 – 3398 – 000	375 – 26
FB2 – 3404 – 000	316 – 4
FB2 – 3405 – 000	316 – 5
FB2 – 3408 – 000	316 – 12A
FB2 – 3409 – 000	316 – 6
FB2 – 3410 – 000	316 – 7
FB2 – 3411 – 000	316 – 8
FB2 – 3429 – 000	810 – 31
FB2 – 3430 – 000	810 – 32
FB2 – 3431 – 000	810 – 33
FB2 – 3432 – 000	810 – 34
FB2 – 3433 – 000	810 – 35
FB2 – 3434 – 000	810 – 36
FB2 – 3435 – 000	810 – 37
FB2 – 3442 – 000	810 – 40
FB2 – 3443 – 000	810 – 41
FB2 – 3444 – 000	810 – 42
FB2 – 3446 – 000	810 – 44
FB2 – 3447 – 000	810 – 45
FB2 – 3448 – 000	810 – 46
FB2 – 3450 – 000	810 – 48
FB2 – 3451 – 000	810 – 49
FB2 – 3452 – 000	810 – 50
FB2 – 3453 – 000	810 – 51
FB2 – 3454 – 000	810 – 52
	935 – 4
FB2 – 3455 – 000	810 – 53
FB2 – 3456 – 000	810 – 54
FB2 – 3457 – 000	810 – 55
FB2 – 3458 – 000	810 – 56
FB2 – 3459 – 000	810 – 57
FB2 – 3460 – 000	810 – 58
FB2 – 3461 – 000	810 – 59
FB2 – 3462 – 000	810 – 60
FB2 – 3463 – 000	810 – 61
FB2 – 3464 – 000	810 – 62
FB2 – 3465 – 000	810 – 63
FB2 – 3467 – 000	810 – 64
	815 – 14
FB2 – 3468 – 000	810 – 65
FB2 – 3469 – 000	810 – 66
FB2 – 3470 – 000	810 – 67
FB2 – 3473 – 000	830 – 5
FB2 – 3475 – 000	830 – 6
FB2 – 3476 – 000	830 – 7
FB2 – 3477 – 000	830 – 8
FB2 – 3478 – 000	830 – 9
FB2 – 3479 – 000	830 – 10
FB2 – 3480 – 000	830 – 11
FB2 – 3483 – 000	810 – 68
FB2 – 3488 – 000	835 – 8
FB2 – 3490 – 000	835 – 9
FB2 – 3491 – 000	835 – 10
FB2 – 3492 – 000	835 – 11
FB2 – 3493 – 000	835 – 20
FB2 – 3496 – 000	820 – 2
FB2 – 3497 – 000	820 – 3
FB2 – 3498 – 000	820 – 4
FB2 – 3499 – 000	820 – 5
FB2 – 3501 – 000	820 – 6
FB2 – 3502 – 000	820 – 7
FB2 – 3505 – 000	820 – 9
FB2 – 3506 – 000	820 – 10
FB2 – 3513 – 000	810 – 70
FB2 – 3514 – 000	810 – 71
FB2 – 3523 – 000	260 – 1
FB2 – 3524 – 000	260 – 2
FB2 – 3525 – 000	260 – 3
FB2 – 3526 – 000	260 – 4

PART NUMBER	FIGURE & KEY NO.
FB2 – 3528 – 000	260 – 5
FB2 – 3530 – 000	110 – 1
FB2 – 3531 – 000	260 – 6
FB2 – 3537 – 000	280 – 1
FB2 – 3538 – 000	280 – 2
FB2 – 3540 – 000	110 – 2
FB2 – 3543 – 000	295 – 1
FB2 – 3544 – 000	295 – 2
FB2 – 3545 – 000	295 – 3
FB2 – 3549 – 000	295 – 4
FB2 – 3554 – 000	110 – 26
FB2 – 3556 – 000	110 – 27
FB2 – 3557 – 000	110 – 28
FB2 – 3565 – 000	101 – 18
FB2 – 3566 – 000	101 – 19
FB2 – 3567 – 000	101 – 20
FB2 – 3584 – 000	107 – 17
FB2 – 3585 – 000	107 – 1
FB2 – 3586 – 000	107 – 2
FB2 – 3587 – 000	107 – 8
FB2 – 3588 – 000	106 – 1
FB2 – 3589 – 000	101 – 1
FB2 – 3590 – 000	108 – 1
FB2 – 3591 – 000	108 – 2
FB2 – 3592 – 000	101 – 2
FB2 – 3595 – 000	108 – 3
FB2 – 3596 – 000	108 – 4
FB2 – 3597 – 000	108 – 5
FB2 – 3598 – 000	125 – 1
FB2 – 3609 – 000	107 – 18
FB2 – 3617 – 000	106 – 2
FB2 – 3631 – 000	106 – 3
FB2 – 3634 – 000	106 – 4
FB2 – 3637 – 000	108 – 12
FB2 – 3642 – 000	106 – 7
FB2 – 3643 – 000	103 – 19
FB2 – 3645 – 000	105 – 1
FB2 – 3647 – 000	109 – 5
FB2 – 3657 – 000	105 – 2
FB2 – 3659 – 000	520 – 21
FB2 – 3660 – 000	520 – 22
FB2 – 3662 – 000	109 – 7
FB2 – 3663 – 000	109 – 8
FB2 – 3664 – 000	104 – 1
	535 – 13
	815 – 1
FB2 – 3665 – 000	104 – 2
	310 – 193
	535 – 14
	815 – 2
	815 – 13
FB2 – 3666 – 000	104 – 3
FB2 – 3667 – 000	108 – 6
FB2 – 3669 – 000	108 – 10A
FB2 – 3670 – 000	104 – 4
FB2 – 3671 – 000	109 – 34
FB2 – 3672 – 000	105 – 3
FB2 – 3674 – 000	101 – 52
FB2 – 3675 – 000	815 – 12
FB2 – 3677 – 000	109 – 47
FB2 – 3681 – 000	191 – 2
FB2 – 3685 – 000	107 – 20A
FB2 – 3696 – 000	108 – 9A
FB2 – 3702 – 000	191 – 3
FB2 – 3703 – 000	106 – 8
FB2 – 3704 – 000	102 – 23
	110 – 3
FB2 – 3916 – 000	110 – 33
FB2 – 3917 – 000	109 – 37
FB2 – 3918 – 000	110 – 4
FB2 – 3919 – 000	110 – 5
FB2 – 3920 – 000	982 – 1
FB2 – 3921 – 000	982 – 2
FB2 – 3922 – 000	108 – 32
FB2 – 3923 – 000	109 – 41
FB2 – 3924 – 000	110 – 19
FB2 – 3925 – 000	109 – 48
FB2 – 3932 – 000	108 – 15
FB2 – 3934 – 000	105 – 38
FB2 – 3935 – 000	101 – 11
FB2 – 3936 – 000	105 – 12A
	105 – 13A
FB2 – 3937 – 000	103 – 3
FB2 – 3938 – 000	103 – 1A
FB2 – 3939 – 000	103 – 1B

PART NUMBER	FIGURE & KEY NO.
FB2 – 3940 – 000	103 – 1C
	103 – 2A
FB2 – 3941 – 000	103 – 2B
FB2 – 3942 – 000	103 – 2C
FB2 – 3943 – 000	103 – 2D
FB2 – 3944 – 000	103 – 4
FB2 – 3945 – 000	103 – 24
FB2 – 3946 – 000	103 – 5
FB2 – 3947 – 000	101 – 50
FB2 – 3948 – 000	107 – 9
FB2 – 3949 – 000	107 – 10
FB2 – 3950 – 000	101 – 7
FB2 – 3951 – 000	105 – 4
FB2 – 3952 – 000	100 – 6
FB2 – 3955 – 000	100 – 5
	935 – 5
FB2 – 3957 – 000	102 – 2
FB2 – 3958 – 000	102 – 3
FB2 – 3960 – 000	102 – 5
FB2 – 3961 – 000	535 – 15
FB2 – 3962 – 000	365 – 103
FB2 – 3964 – 000	102 – 16
FB2 – 3966 – 000	102 – 8
FB2 – 3970 – 000	145 – 8
FB2 – 3971 – 000	140 – 3
FB2 – 3972 – 000	102 – 9
FB2 – 3974 – 000	100 – 33
FB2 – 3975 – 000	100 – 10
FB2 – 3976 – 000	100 – 32
FB2 – 3978 – 000	100 – 42
FB2 – 3979 – 000	100 – 11
FB2 – 3980 – 000	100 – 12
FB2 – 3981 – 000	100 – 13
FB2 – 3982 – 000	111 – 1
FB2 – 3984 – 000	100 – 15
FB2 – 3986 – 000	100 – 17
FB2 – 3987 – 000	100 – 18
FB2 – 3990 – 000	145 – 2
FB2 – 3991 – 000	140 – 4
FB2 – 3992 – 000	101 – 4
FB2 – 3993 – 000	101 – 5
FB2 – 3994 – 000	140 – 5
	145 – 3
FB2 – 3995 – 000	105 – 5
FB2 – 3996 – 000	105 – 6
FB2 – 3997 – 000	101 – 6
FB2 – 3998 – 000	140 – 6
FB2 – 3999 – 000	140 – 7
FB2 – 4000 – 000	140 – 8
FB2 – 4002 – 000	140 – 9
	145 – 4
FB2 – 4004 – 000	100 – 19
FB2 – 4005 – 000	105 – 7
FB2 – 4006 – 000	530 – 37A
FB2 – 4007 – 000	105 – 15A
	109 – 16A
FB2 – 4008 – 000	105 – 14A
FB2 – 4009 – 000	105 – 8
FB2 – 4011 – 000	109 – 18A
FB2 – 4014 – 000	106 – 9
FB2 – 4015 – 000	331 – 17A
FB2 – 4017 – 000	313 – 29
FB2 – 4020 – 000	313 – 31
FB2 – 4021 – 000	313 – 32
FB2 – 4022 – 000	313 – 33
FB2 – 4024 – 000	313 – 34
FB2 – 4025 – 000	312 – 15
FB2 – 4026 – 000	312 – 16
FB2 – 4029 – 000	312 – 17
FB2 – 4030 – 000	312 – 18
FB2 – 4031 – 000	312 – 19
FB2 – 4033 – 000	312 – 79
FB2 – 4034 – 000	312 – 14
FB2 – 4035 – 000	312 – 5
FB2 – 4044 – 000	312 – 20
FB2 – 4054 – 000	312 – 32
FB2 – 4063 – 000	313 – 36
FB2 – 4071 – 000	312 – 27
FB2 – 4072 – 000	312 – 28
FB2 – 4073 – 000	312 – 29
FB2 – 4082 – 000	312 – 33
FB2 – 4089 – 000	313 – 37
FB2 – 4091 – 000	312 – 34
FB2 – 4092 – 000	312 – 35
FB2 – 4093 – 000	312 – 36

PART NUMBER	FIGURE & KEY NO.
FB2 – 4094 – 000	312 – 37
FB2 – 4095 – 000	312 – 38
FB2 – 4097 – 000	251 – 1
FB2 – 4098 – 000	251 – 2
FB2 – 4101 – 000	250 – 2
FB2 – 4103 – 000	109 – 9
FB2 – 4105 – 000	815 – 3
FB2 – 4113 – 000	815 – 4
FB2 – 4114 – 000	815 – 5
FB2 – 4115 – 000	815 – 6
FB2 – 4117 – 000	109 – 26
FB2 – 4119 – 000	815 – 7
FB2 – 4120 – 000	109 – 27
FB2 – 4121 – 000	109 – 28
FB2 – 4122 – 000	109 – 29
FB2 – 4127 – 000	290 – 1
FB2 – 4130 – 000	100 – 26A
FB2 – 4135 – 000	251 – 3
	252 – 6
FB2 – 4136 – 000	530 – 20
FB2 – 4137 – 000	530 – 35
FB2 – 4140 – 000	290 – 2
FB2 – 4141 – 000	001 – 2
FB2 – 4142 – 000	535 – 33
FB2 – 4145 – 000	535 – 16
FB2 – 4146 – 000	535 – 17
FB2 – 4147 – 000	535 – 18
FB2 – 4148 – 000	535 – 19
FB2 – 4149 – 000	535 – 20
FB2 – 4159 – 000	111 – 3
FB2 – 4160 – 000	111 – 4
FB2 – 4161 – 000	111 – 5
FB2 – 4162 – 000	130 – 23
FB2 – 4163 – 000	101 – 38
FB2 – 4166 – 000	620 – 7
FB2 – 4167 – 000	620 – 8
FB2 – 4169 – 000	130 – 24
FB2 – 4182 – 000	191 – 4
FB2 – 4183 – 000	191 – 6A
FB2 – 4184 – 000	191 – 6B
FB2 – 4185 – 000	191 – 6C
FB2 – 4186 – 000	191 – 7A
FB2 – 4189 – 000	110 – 8
FB2 – 4191 – 000	320 – 47
FB2 – 4192 – 000	320 – 48
FB2 – 4193 – 000	320 – 49
FB2 – 4194 – 000	321 – 15
FB2 – 4195 – 000	321 – 16
FB2 – 4233 – 000	130 – 25
FB2 – 4234 – 000	130 – 26
FB2 – 4236 – 000	130 – 27
FB2 – 4238 – 000	130 – 4
FB2 – 4239 – 000	130 – 5
FB2 – 4240 – 000	130 – 6
FB2 – 4241 – 000	130 – 7
FB2 – 4242 – 000	130 – 8
FB2 – 4245 – 000	926 – 1
FB2 – 4247 – 000	130 – 9
FB2 – 4248 – 000	130 – 10
FB2 – 4249 – 000	130 – 11
FB2 – 4257 – 000	926 – 2
FB2 – 4383 – 000	191 – 5
FB2 – 4385 – 000	145 – 5
FB2 – 4409 – 000	370 – 16
FB2 – 4417 – 000	375 – 7
FB2 – 4439 – 040	160 – 6
FB2 – 4441 – 000	100 – 56
FB2 – 4442 – 000	100 – 57
FB2 – 4456 – 000	100 – 38
FB2 – 4460 – 000	810 – 47
FB2 – 4461 – 000	810 – 72
FB2 – 6259 – 000	365 – 6
FB2 – 6266 – 000	420 – 20A
FB2 – 6281 – 000	100 – 20
FB2 – 6282 – 000	100 – 21
FB2 – 6285 – 000	316 – 45
	331 – 41
	365 – 7
FB2 – 6288 – 000	420 – 13A
FB2 – 6297 – 000	365 – 42A
FB2 – 6307 – 000	430 – 13
FB2 – 6308 – 000	430 – 14
FB2 – 6310 – 000	105 – 42
	106 – 36
FB2 – 6323 – 000	130 – 11

PART NUMBER	FIGURE & KEY NO.
FB2 – 6324 – 000	130 – 11
FB2 – 6325 – 000	130 – 11
FB2 – 6338 – 000	430 – 15
FB2 – 6339 – 000	430 – 16
FB2 – 6353 – 000	312 – 13
FB2 – 8021 – 000	100 – 22
FB2 – 8701 – 000	100 – 58
FB2 – 8702 – 000	100 – 59
FB2 – 8704 – 000	100 – 36
FB2 – 8718 – 000	100 – 37
FB2 – 8729 – 030	820 – 12
FB2 – 8903 – 000	640 – 14
	640 – 16
FB2 – 9057 – 000	430 – 4
FB2 – 9064 – 000	420 – 3
FB2 – 9065 – 000	420 – 4
FB2 – 9449 – 000	106 – 10
FB2 – 9450 – 000	111 – 2
FB2 – 9456 – 000	145 – 6
FB2 – 9457 – 000	145 – 7
FB2 – 9458 – 000	140 – 11
FB2 – 9459 – 000	140 – 12
FB2 – 9460 – 000	140 – 13
FB2 – 9464 – 000	109 – 17A
FB2 – 9465 – 000	106 – 31
FB2 – 9466 – 000	365 – 83
FB2 – 9467 – 000	103 – 18
FB2 – 9469 – 000	108 – 7
FB2 – 9470 – 000	105 – 41
FB2 – 9471 – 000	104 – 8
FB2 – 9472 – 000	104 – 9
FB2 – 9474 – 000	104 – 10
FB2 – 9475 – 000	310 – 64
FB2 – 9477 – 000	310 – 65
FB2 – 9918 – 000	365 – 32A
FB2 – 9924 – 000	365 – 84
FB2 – 9925 – 000	365 – 85
FB2 – 9926 – 000	365 – 86
FB3 – 0879 – 000	365 – 36
FB3 – 0894 – 000	430 – 54
FB3 – 1302 – 000	310 – 66
FB3 – 1304 – 000	320 – 50
FB3 – 1305 – 000	320 – 51
FB3 – 1307 – 000	321 – 17
FB3 – 1308 – 000	321 – 18
FB3 – 1309 – 000	321 – 19
FB3 – 1310 – 000	105 – 36B
FB3 – 1311 – 000	105 – 36C
FB3 – 1312 – 000	550 – 22A
	550 – 23C
FB3 – 1314 – 000	107 – 21A
FB3 – 1315 – 000	107 – 21B
FB3 – 1317 – 000	107 – 22A
FB3 – 1318 – 000	107 – 22B
FB3 – 1323 – 000	320 – 52
FB3 – 1324 – 000	320 – 53
FB3 – 1326 – 000	115 – 1
FB3 – 1327 – 000	100 – 23
FB3 – 1328 – 000	100 – 24
FB3 – 1536 – 000	370 – 37
FB3 – 1632 – 000	310 – 194
FB3 – 2047 – 000	835 – 18
FB3 – 3080 – 000	535 – 82
FB3 – 3081 – 000	535 – 81
FB3 – 3196 – 000	105 – 9
FB3 – 3200 – 000	935 – 6
FB3 – 3201 – 000	430 – 17
FB3 – 3202 – 000	935 – 7
FB3 – 3204 – 000	935 – 8
FB3 – 3207 – 000	620 – 9
FB3 – 3208 – 000	620 – 10
FB3 – 3209 – 000	620 – 11
FB3 – 3212 – 000	375 – 8
FB3 – 3215 – 000	375 – 9
FB3 – 3217 – 000	375 – 10
FB3 – 3218 – 000	375 – 11
FB3 – 3219 – 000	375 – 12
FB3 – 3220 – 000	375 – 13
FB3 – 3221 – 000	375 – 14
FB3 – 3222 – 000	375 – 15
FB3 – 3223 – 000	320 – 63A
FB3 – 3226 – 020	535 – 40
FB3 – 3227 – 000	535 – 21
FB3 – 3228 – 000	532 – 1
FB3 – 3229 – 000	532 – 2

COPYRIGHT © 1997 CANON INC.

PART NUMBER	FIGURE & KEY NO.
FB3 - 3230 - 000	532 - 3
FB3 - 3232 - 000	532 - 4
FB3 - 3233 - 000	532 - 5
FB3 - 3234 - 000	532 - 6
FB3 - 3237 - 000	370 - 34
FB3 - 3238 - 000	320 - 54
FB3 - 3239 - 000	107 - 3
FB3 - 3242 - 000	107 - 19A
FB3 - 3243 - 000	107 - 19B
FB3 - 3245 - 000	110 - 10
FB3 - 3247 - 000	109 - 10
FB3 - 3249 - 000	310 - 67
FB3 - 3251 - 000	310 - 68
FB3 - 3252 - 000	310 - 69
FB3 - 3256 - 000	530 - 21
FB3 - 3257 - 000	530 - 22
FB3 - 3258 - 000	520 - 14
FB3 - 3262 - 000	620 - 15
FB3 - 3263 - 000	620 - 12
FB3 - 3264 - 000	106 - 11
FB3 - 3410 - 000	105 - 46
FB3 - 3412 - 000	530 - 23
FB3 - 3413 - 000	535 - 22
FB3 - 3414 - 000	100 - 27A
FB3 - 3415 - 000	100 - 28A
FB3 - 3416 - 000	100 - 28B
FB3 - 3417 - 000	530 - 31B
	530 - 34A
FB3 - 3418 - 000	530 - 34B
FB3 - 3768 - 000	810 - 21
FB3 - 3915 - 000	102 - 17
FB3 - 3921 - 000	532 - 15
FB3 - 3922 - 000	520 - 18
FB3 - 3923 - 000	109 - 15
FB3 - 3924 - 000	971 - 10A
FB3 - 3926 - 000	971 - 6
FB3 - 4065 - 000	532 - 22
FB3 - 4066 - 000	532 - 23
FB3 - 4067 - 000	532 - 24
FB3 - 4068 - 000	532 - 25
FB3 - 4069 - 000	532 - 26
FB3 - 4071 - 000	532 - 27
FB3 - 4072 - 000	532 - 28
FB3 - 4073 - 000	532 - 29
FB3 - 4075 - 000	532 - 30
FB3 - 4076 - 000	532 - 31
FB3 - 4077 - 000	532 - 32
FB3 - 4078 - 000	532 - 33
FB3 - 4079 - 000	532 - 34
FB3 - 4080 - 000	532 - 35
FB3 - 4081 - 000	532 - 36
FB3 - 4082 - 000	532 - 37
FB3 - 4083 - 000	532 - 38
FB3 - 4085 - 000	532 - 39
FB3 - 4087 - 000	532 - 40
FB3 - 4091 - 020	945 - 1
FB3 - 4092 - 000	945 - 2
FB3 - 4093 - 020	945 - 3
FB3 - 4098 - 000	103 - 26
FB3 - 4099 - 000	107 - 23
FB3 - 4100 - 000	316 - 39
FB3 - 4101 - 000	316 - 40
FB3 - 4108 - 000	530 - 66
FB3 - 4110 - 000	530 - 87
FB3 - 4112 - 000	375 - 46
FB3 - 4114 - 000	982 - 9
FB3 - 5162 - 000	001 - 3
FB3 - 5163 - 000	001 - 6
FB3 - 5166 - 000	103 - 12
FB3 - 5192 - 000	830 - 1
FB3 - 5577 - 000	105 - 25
FB3 - 5578 - 000	100 - 8A
FB3 - 5579 - 000	100 - 16A
FB3 - 5580 - 000	100 - 16B
FB3 - 5581 - 000	100 - 16C
FB3 - 5582 - 000	100 - 16D
FB3 - 5583 - 000	100 - 7A
FB3 - 5584 - 000	430 - 10A
FB3 - 5585 - 000	935 - 20
FB3 - 5587 - 000	430 - 26
FB3 - 5588 - 000	104 - 22
	935 - 21
FB3 - 5590 - 000	104 - 23
FB3 - 5591 - 000	101 - 58
FB3 - 5592 - 000	100 - 7B

PART NUMBER	FIGURE & KEY NO.
FB3 - 5593 - 000	100 - 35A
FB3 - 5594 - 000	375 - 29
FB3 - 5596 - 000	365 - 82
FB3 - 5597 - 000	311 - 4
	316 - 2
FB3 - 5601 - 000	145 - 11
FB3 - 5602 - 000	105 - 36D
FB3 - 5603 - 000	115 - 8
FB3 - 5605 - 000	950 - 1
FB3 - 5606 - 000	107 - 24
FB3 - 5607 - 000	836 - 18
FB3 - 5608 - 000	110 - 36
FB3 - 5609 - 000	550 - 22B
	550 - 23D
FB3 - 5610 - 000	550 - 8A
FB3 - 5611 - 000	430 - 41
FB3 - 5613 - 000	530 - 59A
FB3 - 5614 - 000	110 - 7
FB3 - 5615 - 000	110 - 9
FB3 - 5850 - 000	102 - 7A
FB3 - 6021 - 000	160 - 8
FB3 - 6314 - 000	105 - 32A
	105 - 33A
	537 - 33
FB3 - 6316 - 000	370 - 35
FB3 - 6317 - 000	370 - 18
FB3 - 6318 - 000	531 - 16
FB3 - 6319 - 000	100 - 44
FB3 - 6320 - 000	106 - 37
FB3 - 6321 - 000	106 - 38
FB3 - 6322 - 000	621 - 22
FB3 - 6323 - 000	621 - 23
FB3 - 6324 - 000	621 - 24
FB3 - 6325 - 000	622 - 2
FB3 - 6326 - 000	622 - 40
FB3 - 6327 - 000	325 - 17
FB3 - 6329 - 000	110 - 43
	325 - 21
FB3 - 6334 - 000	935 - 33
FB3 - 6335 - 000	935 - 30
FB3 - 6336 - 000	935 - 34
FB3 - 6337 - 000	935 - 17
FB3 - 6338 - 000	935 - 24
	935 - 31
FB3 - 6339 - 000	935 - 25
FB3 - 6340 - 000	935 - 32
FB3 - 6341 - 000	935 - 35
FB3 - 6342 - 000	935 - 36
FB3 - 6354 - 000	313 - 41
FB3 - 6355 - 000	313 - 23
FB3 - 6356 - 000	312 - 91
FB3 - 6357 - 000	312 - 78
FB3 - 6358 - 000	313 - 28A
FB3 - 6453 - 000	104 - 17
FB3 - 6455 - 000	101 - 62
FB3 - 6456 - 000	108 - 39
FB3 - 6457 - 000	101 - 63
FB3 - 6458 - 000	108 - 40
FB3 - 6459 - 000	105 - 27
FB3 - 6460 - 000	107 - 25
FB3 - 6462 - 000	104 - 26
FB3 - 6463 - 000	460 - 13
FB3 - 6466 - 000	101 - 57
FB3 - 6468 - 000	305 - 1
FB3 - 6760 - 000	935 - 48
FB3 - 6761 - 000	935 - 46
FB3 - 6762 - 000	935 - 47
FB3 - 6766 - 000	570 - 13
FB3 - 6767 - 000	570 - 17A
FB3 - 6768 - 000	570 - 14
FB3 - 6769 - 000	570 - 15
FB3 - 6770 - 000	570 - 16
FB3 - 6774 - 000	640 - 17
	836 - 16
FB3 - 6775 - 000	640 - 17
	836 - 16
FB3 - 6776 - 000	640 - 17
	836 - 16
FB3 - 6777 - 000	311 - 17
	530 - 36
	640 - 17
	836 - 16
FB3 - 6785 - 000	945 - 9
FB3 - 6788 - 000	320 - 67
FB3 - 6789 - 000	110 - 11A

PART NUMBER	FIGURE & KEY NO.
FB3 - 6790 - 000	110 - 11B
FB3 - 6791 - 000	109 - 4A
FB3 - 6793 - 000	001 - 8
FB3 - 6794 - 000	535 - 73
FB3 - 6795 - 000	530 - 38
FB3 - 6796 - 000	535 - 74
FB3 - 6798 - 000	260 - 24
FB3 - 6799 - 000	530 - 48
FB3 - 6801 - 000	111 - 10
FB3 - 6804 - 000	100 - 46
FB3 - 6805 - 000	321 - 42
FB3 - 6806 - 000	321 - 20
FB3 - 6807 - 000	321 - 34
FB3 - 6809 - 000	836 - 17
FB3 - 6903 - 000	312 - 92
FB3 - 6904 - 000	312 - 93
FB3 - 6905 - 000	312 - 94
FB3 - 6906 - 000	312 - 95
FB3 - 6907 - 000	312 - 53
FB3 - 6908 - 000	312 - 84
FB3 - 6909 - 000	312 - 86
FB3 - 6910 - 000	312 - 23
FB3 - 6913 - 000	312 - 21
FB3 - 7079 - 000	105 - 23
FB3 - 7081 - 000	109 - 56
	110 - 52
FB3 - 7082 - 000	430 - 7
FB3 - 7083 - 000	110 - 39
	110 - 45
FB3 - 7085 - 000	104 - 27
FB3 - 7086 - 000	107 - 26
FB3 - 7087 - 000	107 - 27
	111 - 14
	535 - 76
FB3 - 7088 - 000	835 - 6
FB3 - 7090 - 000	140 - 10
FB3 - 7094 - 000	535 - 77
FB3 - 7096 - 000	001 - 9
FB3 - 7097 - 000	001 - 9
FB3 - 7098 - 000	001 - 9
FB3 - 7099 - 000	001 - 9
FB3 - 7100 - 000	001 - 9
FB3 - 7101 - 000	001 - 9
FB3 - 7102 - 000	001 - 9
FB3 - 7103 - 000	001 - 9
FB3 - 7104 - 000	001 - 9
FB3 - 7105 - 000	001 - 9
FB3 - 7106 - 000	001 - 9
FB3 - 7107 - 000	001 - 9
FB3 - 7108 - 000	101 - 59
FB3 - 7169 - 000	310 - 76
FB3 - 7170 - 000	935 - 43
FB3 - 7171 - 000	110 - 44
FB3 - 7172 - 000	001 - 11
FB3 - 7173 - 000	810 - 119
FB3 - 7174 - 000	100 - 46
FB3 - 7175 - 000	305 - 2
FB3 - 7177 - 000	111 - 13
FB3 - 7178 - 000	100 - 51
FB3 - 7179 - 000	100 - 52
FB3 - 7180 - 000	325 - 22
FB3 - 7181 - 000	325 - 23
FB3 - 7182 - 000	325 - 24
FB3 - 7188 - 000	325 - 13
FB3 - 7225 - 000	104 - 6
FB3 - 7226 - 000	104 - 7
FB3 - 7227 - 000	104 - 18
FB3 - 7228 - 000	001 - 14
FB3 - 7229 - 000	100 - 14A
FB3 - 7230 - 000	100 - 9A
FB3 - 7231 - 000	935 - 45
FB3 - 7232 - 000	365 - 71
FB3 - 7234 - 000	365 - 90A
FB3 - 7235 - 000	105 - 21
FB3 - 7236 - 000	935 - 44
FB3 - 7237 - 000	325 - 25A
FB3 - 7238 - 000	325 - 26
FB3 - 7241 - 000	520 - 24
FB3 - 7242 - 000	130 - 11
FB3 - 7244 - 000	109 - 59
FB3 - 7525 - 000	104 - 30
FB3 - 7526 - 000	104 - 25
FB3 - 7527 - 000	104 - 29
FB3 - 7530 - 000	530 - 61
FB3 - 7531 - 000	101 - 64

COPYRIGHT © 1997 CANON INC.

PART NUMBER	FIGURE & KEY NO.
FB3 - 7531 - 000	530 - 90
FB3 - 7536 - 000	102 - 4A
FB3 - 7537 - 000	305 - 3
FB3 - 7538 - 000	305 - 4
FB3 - 7541 - 000	550 - 24A
FB3 - 7543 - 000	810 - 10
FB3 - 7545 - 000	365 - 9
FB3 - 7546 - 000	971 - 11A
FB3 - 7547 - 000	125 - 14
FB3 - 7548 - 000	125 - 15
FB3 - 7551 - 000	110 - 51
FB3 - 7553 - 000	310 - 40
FB3 - 7555 - 000	321 - 44
FB3 - 7557 - 000	950 - 5
FB3 - 7558 - 000	570 - 9
FB3 - 7559 - 000	935 - 23
FB3 - 7560 - 000	100 - 8B
FB3 - 7561 - 000	100 - 7C
FB3 - 7562 - 000	100 - 7D
FB3 - 7564 - 000	640 - 2
FB3 - 7565 - 000	640 - 3
FB3 - 7573 - 000	640 - 11
FB3 - 7577 - 000	640 - 12
FB3 - 7579 - 000	310 - 100
FB3 - 7580 - 000	570 - 5
FB3 - 7581 - 000	570 - 6
FB3 - 7582 - 000	570 - 7
FB3 - 7583 - 000	570 - 8
FB3 - 7587 - 000	310 - 201
FB3 - 7592 - 000	530 - 63
FB3 - 7594 - 000	530 - 64
FB3 - 7595 - 000	520 - 11
FB3 - 7596 - 000	535 - 86
FB3 - 7597 - 000	535 - 83
FB3 - 7598 - 000	535 - 84
FB3 - 7599 - 000	535 - 80
FB3 - 7602 - 000	316 - 33
	331 - 34
	370 - 28
FB3 - 7603 - 000	836 - 24
FB3 - 7607 - 000	111 - 17
FB3 - 7608 - 000	111 - 16
FB3 - 7609 - 000	520 - 16
FB3 - 7617 - 000	835 - 4
FB3 - 7618 - 000	537 - 18B
FB3 - 7620 - 000	620 - 58
FB3 - 7621 - 000	325 - 1
FB3 - 7622 - 000	622 - 39
FB3 - 7624 - 000	810 - 77
FB3 - 8248 - 000	100 - 45
FB3 - 9463 - 000	830 - 12
FB3 - 9464 - 000	535 - 87
FB3 - 9465 - 000	316 - 12B
FB3 - 9466 - 000	820 - 11
FB3 - 9467 - 000	370 - 5
FB3 - 9468 - 000	530 - 31C
FB3 - 9485 - 000	310 - 38
FB3 - 9487 - 000	109 - 60
FB4 - 0224 - 000	810 - 27
FB4 - 0225 - 000	810 - 28
FC1 - 0197 - 000	312 - 43A
FC1 - 0406 - 000	312 - 39
FC1 - 1081 - 000	530 - 49
FC1 - 1143 - 000	107 - 4
FC1 - 1150 - 000	430 - 25
FC1 - 1222 - 000	815 - 15
FC1 - 1528 - 000	312 - 40
FC1 - 1551 - 000	312 - 52A
FC1 - 2008 - 000	313 - 38
FC1 - 2244 - 000	312 - 80A - 1
FC1 - 3976 - 000	320 - 55
FC1 - 4513 - 000	365 - 87
FC1 - 4684 - 000	312 - 41
FC1 - 4685 - 000	312 - 42
FC1 - 4747 - 000	106 - 12
FC1 - 4757 - 000	105 - 10
FC1 - 4779 - 000	365 - 88
FC1 - 4784 - 000	365 - 89
FC1 - 4797 - 000	107 - 11
	290 - 3
	295 - 5
FC1 - 4813 - 000	316 - 9
FC1 - 4817 - 000	316 - 10
	331 - 10
FC1 - 4818 - 000	316 - 11

PART NUMBER	FIGURE & KEY NO.
FC1 - 4818 - 000	331 - 11
FC1 - 4824 - 000	331 - 40
FC1 - 4833 - 000	365 - 91
FC1 - 4834 - 000	365 - 92
FC1 - 4836 - 000	365 - 93
FC1 - 4837 - 000	365 - 90B
FC1 - 4838 - 000	365 - 95
FC1 - 4839 - 000	365 - 96
FC1 - 4843 - 020	365 - 98
FC1 - 4852 - 000	310 - 71
FC1 - 4856 - 000	310 - 73
FC1 - 4857 - 000	310 - 74
FC1 - 4860 - 000	310 - 75
FC1 - 4865 - 020	310 - 77
FC1 - 4866 - 000	310 - 78
FC1 - 4867 - 000	310 - 79
FC1 - 4868 - 000	310 - 80
FC1 - 4869 - 000	310 - 81
FC1 - 4870 - 000	310 - 82
FC1 - 4871 - 000	310 - 83
FC1 - 4873 - 000	310 - 84
FC1 - 4874 - 000	310 - 85
FC1 - 4880 - 000	310 - 88
FC1 - 4881 - 000	310 - 89
FC1 - 4882 - 000	310 - 90
FC1 - 4883 - 000	310 - 91
FC1 - 4886 - 000	310 - 93
FC1 - 4887 - 000	310 - 94
FC1 - 4893 - 000	365 - 37
FC1 - 4898 - 000	365 - 38
FC1 - 4899 - 000	365 - 39
FC1 - 4908 - 000	365 - 8
FC1 - 4912 - 000	365 - 10
FC1 - 4913 - 000	365 - 11
FC1 - 4915 - 000	365 - 13
FC1 - 4916 - 000	365 - 14
FC1 - 4917 - 000	365 - 15
FC1 - 4918 - 000	365 - 16
FC1 - 4919 - 000	365 - 17
FC1 - 4920 - 000	365 - 18
FC1 - 4921 - 020	365 - 19
FC1 - 4922 - 000	365 - 99
	535 - 23
FC1 - 4926 - 000	365 - 20
FC1 - 4929 - 000	365 - 21
FC1 - 4930 - 000	365 - 22
FC1 - 4931 - 000	365 - 23
FC1 - 4933 - 020	365 - 27A
	365 - 28A
FC1 - 4934 - 000	365 - 27B
	365 - 28B
FC1 - 4935 - 000	365 - 40
FC1 - 4936 - 000	365 - 27C
	365 - 28C
FC1 - 4937 - 000	365 - 24
FC1 - 4938 - 000	310 - 117A
FC1 - 4939 - 000	310 - 98
FC1 - 4940 - 000	310 - 117B
FC1 - 4946 - 000	310 - 101
FC1 - 4947 - 000	310 - 177
FC1 - 4983 - 000	310 - 103
FC1 - 4984 - 000	310 - 104
FC1 - 4986 - 000	310 - 105
FC1 - 4992 - 000	310 - 184
FC1 - 4993 - 000	310 - 180
FC1 - 4998 - 000	310 - 106
FC1 - 4999 - 000	310 - 107
FC1 - 5000 - 020	310 - 108
FC1 - 5004 - 000	310 - 109
FC1 - 5467 - 000	331 - 12
	365 - 30A
FC1 - 5922 - 000	375 - 16
FC1 - 5953 - 000	310 - 112
FC1 - 6140 - 000	810 - 73
FC1 - 6854 - 000	300 - 43
FC1 - 8002 - 000	313 - 57
FC1 - 8097 - 000	815 - 19
FC2 - 1797 - 000	100 - 39
FF2 - 1921 - 000	640 - 8
FF2 - 2842 - 070	331 - 13
	535 - 41
FF2 - 2853 - 000	810 - 76
FF2 - 2979 - 000	810 - 120
FF2 - 3551 - 000	550 - 19
FF2 - 3552 - 000	550 - 20

PART NUMBER	FIGURE & KEY NO.
FF2 - 4681 - 000	312 - 44
FF2 - 4682 - 000	312 - 45
FF2 - 4692 - 000	312 - 46
FF2 - 4708 - 000	312 - 80A
FF2 - 4710 - 000	320 - 56
FF2 - 4717 - 000	312 - 47
FF2 - 4785 - 020	313 - 1
FF2 - 5674 - 020	313 - 2
FF2 - 5679 - 030	312 - 52
FF2 - 5915 - 000	001 - 4
FF2 - 6312 - 000	313 - 45
FF2 - 7168 - 000	365 - 101
FF2 - 7174 - 000	532 - 41
FF2 - 7201 - 000	310 - 113
FF2 - 7202 - 000	310 - 114
FF2 - 7203 - 000	310 - 115
FF2 - 7204 - 000	310 - 192
FF2 - 7207 - 030	365 - 25
FF2 - 7211 - 000	365 - 41
FF2 - 7214 - 000	310 - 117
FF2 - 7224 - 000	310 - 118
FF2 - 8131 - 000	365 - 102
FF2 - 9058 - 000	926 - J5102
FF2 - 9059 - 000	926 - J5101
FF2 - 9060 - 000	926 - J5201
FF2 - 9061 - 000	B - J6253
	B - J6261
	130 - 15
FF2 - 9062 - 000	B - J6258
	B - J6262
	130 - 16
FF2 - 9064 - 000	B - J6260
	B - J6286
	130 - 17
FF2 - 9090 - 000	365 - 26
FF2 - 9152 - 000	B - J6259
	B - J6284
	130 - 18
FF3 - 0485 - 000	933 - 1
FF3 - 0486 - 000	933 - 2
FF3 - 0487 - 000	933 - 3
FF3 - 0488 - 000	933 - 4
FF3 - 0489 - 000	933 - 5
FF3 - 0490 - 000	933 - 6
FF3 - 0491 - 000	940 - 1
FF3 - 0492 - 000	940 - 2
FF3 - 0574 - 000	939 - 1
FF3 - 0575 - 000	935 - 10
FF3 - 0584 - 000	930 - 1
FF3 - 0585 - 000	930 - 2
FF3 - 0586 - 000	945 - 8
FF3 - 0587 - 000	955 - 1
FF3 - 0590 - 000	933 - 1
FF3 - 0591 - 000	933 - 2
FF3 - 0592 - 000	933 - 3
FF3 - 0593 - 000	933 - 4
FF3 - 0594 - 000	933 - 5
FF3 - 0595 - 000	933 - 6
FF3 - 0596 - 000	933 - 1
FF3 - 0597 - 000	933 - 2
FF3 - 0598 - 000	933 - 3
FF3 - 0599 - 000	933 - 4
FF3 - 0600 - 000	933 - 5
FF3 - 0601 - 000	933 - 6
FF3 - 0602 - 000	933 - 1
FF3 - 0603 - 000	933 - 2
FF3 - 0604 - 000	933 - 3
FF3 - 0605 - 000	933 - 4
FF3 - 0606 - 000	933 - 5
FF3 - 0607 - 000	933 - 6
FF3 - 0608 - 000	933 - 1
FF3 - 0609 - 000	933 - 2
FF3 - 0610 - 000	933 - 3
FF3 - 0611 - 000	933 - 4
FF3 - 0612 - 000	933 - 5
FF3 - 0613 - 000	933 - 6
FF3 - 0614 - 000	365 - 55
FF3 - 0616 - 000	933 - 1
FF3 - 0617 - 000	933 - 2
FF3 - 0618 - 000	933 - 3
FF3 - 0619 - 000	933 - 4
FF3 - 0620 - 000	933 - 5
FF3 - 0621 - 000	933 - 6
FF3 - 0642 - 000	982 - 3
FF5 - 1108 - 000	310 - 119

COPYRIGHT © 1997 CANON INC.

PART NUMBER	FIGURE & KEY NO.
FF5 – 1110 – 020	310 – 120
	322 – 8
FF5 – 1111 – 000	310 – 121
FF5 – 1117 – 020	310 – 99
FF5 – 1178 – 000	420 – 18
FF5 – 1179 – 000	420 – 19
FF5 – 1232 – 000	310 – 124
FF5 – 1250 – 000	310 – 125
FF5 – 1510 – 000	300 – 26
FF5 – 1511 – 000	300 – 27
FF5 – 1513 – 000	300 – 28
FF5 – 1515 – 000	300 – 29
FF5 – 1541 – 000	300 – 30
FF5 – 2101 – 000	310 – 55
	310 – 123
FF5 – 2102 – 000	310 – 97
	310 – 122
FF5 – 2103 – 000	310 – 56
FF5 – 2104 – 000	310 – 57
FF5 – 2132 – 000	430 – 19
FF5 – 2133 – 000	430 – 20
FF5 – 2134 – 000	430 – 21
FF5 – 2135 – 000	430 – 22
FF5 – 2136 – 000	430 – 46
FF5 – 2140 – 020	420 – 20
FF5 – 2145 – 000	430 – 44
FF5 – 2146 – 000	430 – 45
FF5 – 2173 – 000	430 – 27
FF5 – 2219 – 020	325 – 12
	550 – 21
	570 – 21
FF5 – 2239 – 000	365 – 27
FF5 – 2240 – 000	365 – 28
FF5 – 2266 – 000	310 – 70
FF5 – 2282 – 000	365 – 30
FF5 – 2298 – 000	420 – 13
FF5 – 2307 – 000	365 – 42
FF5 – 2308 – 000	100 – 31
FF5 – 2309 – 000	100 – 31
FF5 – 2310 – 000	100 – 31
FF5 – 2311 – 000	100 – 31
FF5 – 2335 – 020	100 – 25
FF5 – 2338 – 020	100 – 25
FF5 – 2339 – 020	100 – 25
FF5 – 2350 – 000	100 – 25
FF5 – 2842 – 070	535 – 27
FF5 – 4129 – 000	103 – 1
FF5 – 4130 – 000	103 – 2
FF5 – 4131 – 000	105 – 11
FF5 – 4133 – 000	105 – 12
FF5 – 4134 – 000	105 – 13
FF5 – 4135 – 000	105 – 14
FF5 – 4136 – 000	105 – 15
	109 – 16
FF5 – 4137 – 000	105 – 16
FF5 – 4138 – 000	108 – 9
FF5 – 4146 – 000	107 – 19
FF5 – 4147 – 000	191 – 6
FF5 – 4148 – 000	191 – 7
FF5 – 4149 – 000	107 – 20
FF5 – 4155 – 000	101 – 21
FF5 – 4156 – 000	520 – 8
FF5 – 4157 – 000	520 – 9
FF5 – 4158 – 000	520 – 10
FF5 – 4164 – 000	836 – 19
FF5 – 4165 – 000	836 – 20
FF5 – 4166 – 000	836 – 21
FF5 – 4167 – 000	836 – 22
FF5 – 4168 – 000	971 – 4
FF5 – 4171 – 000	250 – 3
FF5 – 4173 – 000	251 – 4
FF5 – 4174 – 000	252 – 7
FF5 – 4175 – 000	109 – 52
FF5 – 4179 – 000	109 – 17
FF5 – 4180 – 000	530 – 24
FF5 – 4181 – 000	530 – 25
FF5 – 4182 – 000	530 – 26
FF5 – 4183 – 000	530 – 27
FF5 – 4184 – 000	530 – 28
FF5 – 4185 – 000	530 – 29
FF5 – 4186 – 000	530 – 30
FF5 – 4187 – 000	530 – 31
FF5 – 4188 – 000	530 – 32
FF5 – 4189 – 000	530 – 33
FF5 – 4190 – 000	530 – 34
FF5 – 4191 – 000	530 – 41
FF5 – 4192 – 000	530 – 42
FF5 – 4195 – 000	530 – 55
FF5 – 4196 – 000	535 – 25
FF5 – 4197 – 000	535 – 26
FF5 – 4198 – 000	531 – 11
FF5 – 4200 – 000	535 – 34
FF5 – 4201 – 000	531 – 12
FF5 – 4202 – 000	532 – 7
FF5 – 4203 – 000	535 – 46
FF5 – 4204 – 000	535 – 45
FF5 – 4206 – 000	460 – 7
FF5 – 4210 – 000	325 – 7
FF5 – 4211 – 000	325 – 8
FF5 – 4230 – 000	815 – 8
FF5 – 4231 – 000	109 – 30
FF5 – 4233 – 000	830 – 13
FF5 – 4235 – 000	102 – 7
FF5 – 4236 – 000	820 – 8
FF5 – 4237 – 000	820 – 13
FF5 – 4238 – 000	110 – 12
	815 – 9
	815 – 20
FF5 – 4239 – 000	815 – 10
	815 – 21
FF5 – 4245 – 000	640 – 20
FF5 – 4247 – 000	640 – 22
FF5 – 4253 – 000	620 – 16
FF5 – 4254 – 000	620 – 17
FF5 – 4255 – 000	620 – 18
FF5 – 4256 – 000	620 – 19
FF5 – 4258 – 000	621 – 13
	622 – 15
FF5 – 4263 – 000	622 – 20
FF5 – 4266 – 000	620 – 28
FF5 – 4267 – 000	101 – 28
FF5 – 4268 – 000	101 – 29
FF5 – 4269 – 000	101 – 30
FF5 – 4270 – 000	101 – 31
FF5 – 4271 – 000	101 – 39
FF5 – 4272 – 000	101 – 40
FF5 – 4273 – 000	101 – 41
FF5 – 4274 – 000	101 – 48
FF5 – 4276 – 000	100 – 26
FF5 – 4277 – 000	102 – 10
FF5 – 4281 – 000	001 – 1
FF5 – 4285 – 000	310 – 126
FF5 – 4286 – 000	310 – 127
FF5 – 4288 – 000	537 – 18
FF5 – 4289 – 000	537 – 19
FF5 – 4293 – 000	330 – 7
FF5 – 4295 – 000	331 – 18
FF5 – 4296 – 000	331 – 19
FF5 – 4297 – 000	331 – 20
FF5 – 4298 – 000	331 – 21
FF5 – 4299 – 000	331 – 22
FF5 – 4300 – 000	331 – 23
FF5 – 4303 – 000	332 – 6
FF5 – 4305 – 000	108 – 10
FF5 – 4306 – 000	109 – 18
FF5 – 4307 – 000	331 – 16
FF5 – 4308 – 000	331 – 17
FF5 – 4312 – 000	105 – 17
FF5 – 4315 – 000	316 – 12
FF5 – 4316 – 000	375 – 17
FF5 – 4317 – 000	375 – 18
FF5 – 4318 – 000	375 – 19
FF5 – 4319 – 000	375 – 20
FF5 – 4322 – 000	316 – 13
FF5 – 4323 – 000	316 – 14
FF5 – 4324 – 000	316 – 15
FF5 – 4325 – 000	316 – 16
FF5 – 4327 – 000	320 – 57
FF5 – 4330 – 000	320 – 60
FF5 – 4331 – 000	320 – 61
FF5 – 4333 – 000	320 – 62
FF5 – 4335 – 000	320 – 63
FF5 – 4336 – 000	321 – 21
FF5 – 4337 – 000	105 – 36
FF5 – 4338 – 000	550 – 22
FF5 – 4339 – 000	550 – 23
FF5 – 4340 – 000	550 – 24
FF5 – 4348 – 000	321 – 22
FF5 – 4650 – 000	260 – 7
FF5 – 4651 – 000	260 – 8
FF5 – 4654 – 000	107 – 21
FF5 – 4655 – 000	107 – 22
FF5 – 4658 – 000	100 – 27
FF5 – 4659 – 000	100 – 28
FF5 – 4660 – 000	935 – 11
FF5 – 4661 – 000	105 – 18
FF5 – 4662 – 000	100 – 40
FF5 – 4663 – 000	310 – 128
	310 – 183
FF5 – 4664 – 000	365 – 31
FF5 – 4665 – 000	365 – 32
FF5 – 4690 – 000	530 – 37
FF5 – 4691 – 000	110 – 13
FF5 – 4693 – 000	001 – 7
FF5 – 4694 – 000	130 – 19
FF5 – 4695 – 000	102 – 1
FF5 – 4697 – 000	100 – 34
FF5 – 4698 – 000	100 – 34
FF5 – 4699 – 000	100 – 34
FF5 – 4700 – 030	971 – 10
FF5 – 4702 – 000	532 – 42
FF5 – 4703 – 000	532 – 43
FF5 – 4704 – 000	532 – 44
FF5 – 4705 – 000	532 – 45
FF5 – 4707 – 000	375 – 47
FF5 – 4808 – 000	313 – 49
FF5 – 4810 – 000	104 – 15
FF5 – 4812 – 000	313 – 51
FF5 – 4813 – 000	312 – 54
FF5 – 4815 – 000	312 – 48
FF5 – 4816 – 000	312 – 49
FF5 – 4817 – 000	312 – 50
FF5 – 4818 – 000	312 – 51
FF5 – 4893 – 000	430 – 10
FF5 – 4895 – 000	100 – 7
FF5 – 4896 – 000	100 – 8
FF5 – 4897 – 000	100 – 16
FF5 – 4899 – 000	106 – 5
FF5 – 4900 – 000	530 – 59
FF5 – 5413 – 000	550 – 8
FF5 – 5414 – 000	105 – 32
FF5 – 5415 – 000	105 – 33
FF5 – 5416 – 000	530 – 5
FF5 – 5417 – 000	530 – 6
FF5 – 5418 – 000	530 – 7
FF5 – 5420 – 000	530 – 53
FF5 – 5430 – 000	312 – 43
FF5 – 5432 – 000	313 – 28
FF5 – 5517 – 000	570 – 17
FF5 – 5519 – 000	104 – 16
FF5 – 5520 – 000	111 – 11
FF5 – 5521 – 000	110 – 11
FF5 – 5522 – 000	109 – 4
FF5 – 5524 – 000	110 – 32
FF5 – 5525 – 000	971 – 1
FF5 – 5528 – 000	971 – 8
FF5 – 5531 – 000	001 – 10
FF5 – 5533 – 000	325 – 27
FF5 – 5534 – 000	100 – 14
FF5 – 5536 – 000	100 – 9
FF5 – 5537 – 000	365 – 90
FF5 – 5538 – 000	325 – 25
FF5 – 5541 – 000	102 – 4
FF5 – 5701 – 000	311 – 16
FF5 – 5743 – 000	365 – 29
FF5 – 5745 – 000	103 – 27
FF5 – 5870 – 000	640 – 18
FF5 – 5871 – 000	640 – 19
FF5 – 5872 – 000	640 – 21
FF5 – 5874 – 000	971 – 11
FF5 – 5875 – 000	620 – 56
FF5 – 5876 – 000	835 – 7
FF5 – 5879 – 000	640 – 5
FF5 – 5881 – 000	430 – 37
FG2 – 1993 – 000	312 – 80
FG2 – 7306 – 000	946 –
FG2 – 7714 – 000	980A –
FG2 – 7716 – 000	130 – 29
FG2 – 7719 – 000	310 – 5
FG2 – 7720 – 000	310 – 5
FG2 – 7722 – 000	550 – 25
	570 – 20
FG2 – 7723 – 000	106 – 35
FG2 – 7825 – 000	980 –
FG2 – 7828 – 000	325 – 28

COPYRIGHT © 1997 CANON INC.

PART NUMBER	FIGURE & KEY NO.
FG2 – 7830 – 000	325 – 29
FG2 – 7831 – 000	948 –
FG2 – 7834 – 000	621 – 25
FG2 – 7835 – 000	622 – 35
FG2 – 7836 – 000	622 – 37
FG2 – 7837 – 000	530 – 71
FG2 – 7839 – 000	110 – 41
FG2 – 7841 – 000	931 –
FG5 – 1931 – 000	420 – 26
FG5 – 1947 – 000	108 – 20
FG5 – 1948 – 000	108 – 29A
FG5 – 1957 – 000	108 – 19
FG5 – 2712 – 030	365 – 33
FG5 – 2731 – 000	430 – 29
FG5 – 3064 – 000	943 –
FG5 – 3151 – 000	110 – 22
FG5 – 3152 – 000	110 – 20
FG5 – 3156 – 000	110 – 21
FG5 – 3178 – 000	320 – 64
FG5 – 3179 – 000	320 – 65
FG5 – 3241 – 000	925 –
FG5 – 3918 – 030	810 – 74
FG5 – 3999 – 000	430 – 58
FG5 – 4001 – 000	967 –
FG5 – 4005 – 000	430 – 58A
FG5 – 4007 – 000	950 –
FG5 – 4010 – 000	430 – 58B
FG5 – 4011 – 000	935 –
FG5 – 4014 – 000	937 –
FG5 – 4016 – 000	940 –
FG5 – 4017 – 000	938 –
FG5 – 4018 – 000	936 –
FG5 – 4030 – 000	460 – 1
FG5 – 4032 – 000	460 – 2
FG5 – 4033 – 000	460 – 3
FG5 – 4036 – 000	460 – 4
FG5 – 4037 – 000	460 – 5
FG5 – 4039 – 000	325 –
FG5 – 4042 – 000	921 –
FG5 – 4043 – 000	920 –
FG5 – 4044 – 000	942 –
FG5 – 4045 – 000	325 – 9
FG5 – 4055 – 000	105 – 40
FG5 – 4056 – 000	105 – 37
	109 – 46
FG5 – 4057 – 000	105 – 45
FG5 – 4063 – 000	109 – 45
FG5 – 4076 – 000	640 – 27
FG5 – 4077 – 000	640 – 27
FG5 – 4078 – 000	640 – 26
FG5 – 4079 – 000	836 –
FG5 – 4080 – 050	971 –
FG5 – 4082 – 000	971 – 5
FG5 – 4084 – 000	949 –
FG5 – 4087 – 000	105 – 48
FG5 – 4089 – 020	550 –
FG5 – 4090 – 000	620 –
FG5 – 4091 – 000	621 –
FG5 – 4092 – 000	622 –
FG5 – 4109 – 000	250 –
FG5 – 4113 – 000	252 –
FG5 – 4114 – 000	260 –
FG5 – 4115 – 000	280 –
FG5 – 4116 – 000	290 –
FG5 – 4117 – 000	295 –
FG5 – 4121 – 040	530 –
FG5 – 4122 – 000	530 – 95
FG5 – 4129 – 020	530 – 62
FG5 – 4133 – 000	960 –
FG5 – 4134 – 000	530 – 95
FG5 – 4138 – 000	531 –
FG5 – 4142 – 000	570 –
FG5 – 4146 – 000	986 –
FG5 – 4150 – 000	532 –
FG5 – 4153 – 000	537 –
FG5 – 4165 – 000	310 –
FG5 – 4166 – 000	311 –
FG5 – 4169 – 000	365 –
FG5 – 4176 – 000	320 –
FG5 – 4177 – 000	321 –
FG5 – 4183 – 000	316 –
FG5 – 4184 – 000	316 – 17
FG5 – 4185 – 000	316 – 18
FG5 – 4186 – 000	375 –
FG5 – 4187 – 000	375 – 21

PART NUMBER	FIGURE & KEY NO.
FG5 – 4188 – 000	370 –
FG5 – 4189 – 000	370 – 17
FG5 – 4192 – 000	330 –
FG5 – 4194 – 000	331 –
FG5 – 4195 – 000	331 – 24
FG5 – 4196 – 000	332 –
FG5 – 4200 – 040	810 –
FG5 – 4201 – 000	830 –
FG5 – 4202 – 000	835 –
FG5 – 4203 – 000	820 –
FG5 – 4204 – 030	815 – 18
FG5 – 4206 – 000	810 – 96
FG5 – 4207 – 000	810 – 39
FG5 – 4208 – 000	810 – 80
FG5 – 4210 – 000	320 – 66
FG5 – 4213 – 000	321 – 23
FG5 – 4215 – 000	320 – 68
FG5 – 4216 – 000	320 – 69
FG5 – 4227 – 000	982 –
FG5 – 4234 – 000	980 –
FG5 – 4235 – 000	145 –
FG5 – 4236 – 000	140 –
FG5 – 4241 – 000	815 – 16
FG5 – 4242 – 000	130 –
FG5 – 4243 – 000	130 –
FG5 – 4245 – 000	130 –
FG5 – 4246 – 000	130 –
FG5 – 4247 – 000	130 –
FG5 – 4253 – 000	961 –
FG5 – 4254 – 000	550 – 3
FG5 – 4255 – 000	981 –
FG5 – 4258 – 000	984 –
FG5 – 4259 – 000	985 –
FG5 – 4263 – 020	933 –
FG5 – 4264 – 020	933 –
FG5 – 4265 – 020	933 –
FG5 – 4266 – 020	933 –
FG5 – 4267 – 020	933 –
FG5 – 4268 – 000	933 –
FG5 – 4273 – 000	109 – 42
FG5 – 4278 – 000	930 –
FG5 – 4288 – 000	101 – 56
FG5 – 4289 – 000	101 – 53
FG5 – 4290 – 000	108 – 34
FG5 – 4291 – 000	105 – 43
FG5 – 4292 – 000	109 – 12
FG5 – 4295 – 000	460 – 6
FG5 – 4296 – 000	109 – 49
FG5 – 4297 – 000	109 – 14
FG5 – 4300 – 000	109 – 11
FG5 – 4302 – 000	106 – 40
FG5 – 4310 – 000	332 – 15
FG5 – 4314 – 000	935 – 26
FG5 – 4315 – 000	310 – 186
FG5 – 4323 – 000	982 – 4
FG5 – 4324 – 000	982 – 5
FG5 – 4325 – 000	321 – 24
FG5 – 4326 – 000	105 – 22
FG5 – 4327 – 000	106 – 40
FG5 – 4332 – 040	810 –
FG5 – 4333 – 000	251 –
FG5 – 4334 – 000	130 – 14
FG5 – 4340 – 000	110 – 6
FG5 – 4344 – 000	110 – 6
FG5 – 4346 – 000	944 –
FG5 – 4595 – 000	313 –
FG5 – 4596 – 000	312 –
FG5 – 4603 – 000	312 – 56
FG5 – 4852 – 000	130 – 20
FG5 – 5626 – 020	160 –
FG5 – 6633 – 000	420 –
FG5 – 6640 – 000	100 – 35
FG5 – 6643 – 000	305 –
FG5 – 8275 – 000	926 –
FG5 – 8277 – 000	375 – 23
FG5 – 8279 – 000	109 – 6
FG5 – 8320 – 000	961 –
FG5 – 8338 – 000	108 – 29
FG5 – 8611 – 000	640 –
FG5 – 8612 – 000	640 –
FG5 – 8614 – 000	970 –
FG5 – 8616 – 000	430 – 9
FG5 – 8619 – 000	530 – 44
FH2 – 5555 – 000	B – J6188
	B – J6191

PART NUMBER	FIGURE & KEY NO.
FH2 – 5555 – 000	B – J6196
	B – J6209
FH2 – 5556 – 000	B – J6188
	B – J6191
	B – J6196
	B – J6209
FH2 – 5592 – 000	B – J6188
	B – J6191
	B – J6196
	B – J6209
FH2 – 5593 – 000	B – J6188
	B – J6191
	B – J6196
FH2 – 5594 – 000	B – J6188
	B – J6191
	B – J6196
	B – J6209
FH2 – 5595 – 000	B – J6188
	B – J6191
	B – J6196
FH2 – 5819 – 000	B – J6247
FH2 – 5820 – 000	B – J6143
	B – J6151
	B – J6247
FH2 – 5822 – 000	B – J6143
FH2 – 5824 – 000	110 – 14
FH2 – 5825 – 000	B – J6143
	B – J6247
FH2 – 5826 – 000	B – J6143
FH2 – 5828 – 000	B – J6143
FH2 – 5829 – 000	B – J6143
	B – J6151
FH2 – 5831 – 000	109 – 51
FH2 – 6033 – 000	B – J6413
	420 – 21
FH2 – 6233 – 000	115 – 2
FH2 – 6234 – 000	115 – 3
FH2 – 6235 – 000	115 – 4
FH2 – 6236 – 000	115 – 5
FH2 – 6237 – 000	115 – 6
FH2 – 6245 – 000	B – J1452
	B – J2110
FH2 – 6246 – 000	B – J1302
	B – J6251
	130 – 13
FH2 – 6247 – 000	B – J1256
	B – J1451
	945 – 6
FH2 – 6248 – 000	B – J2111
	B – J2205
	931 – 1
FH2 – 6249 – 000	B – J2203
	B – J2851F
	325 – 19
FH2 – 6250 – 000	B – J2204
	B – J2851R
	325 – 20
FH2 – 6251 – 000	B – J1257
	B – J1303
	945 – 7
FH2 – 6255 – 000	935 – 29
FH2 – 6256 – 000	B – J 202
	B – J 804
	B – J1504
	935 – 12
FH2 – 6257 – 000	B – J1301K
	B – J1301Y
	B – J2106
	B – J2109
	460 – 10
FH2 – 6258 – 000	B – J1301C
	B – J1301M
	B – J2107
	B – J2108
	460 – 11
FH2 – 6346 – 000	B – J6019
FH2 – 6348 – 000	B – J6019
FH2 – 9142 – 000	530 – 69
FH2 – 9143 – 000	530 – 70
FH2 – 9144 – 000	535 – 51
FH2 – 9145 – 000	109 – 38
FH2 – 9146 – 000	109 – 19
FH3 – 0719 – 000	925 – T5301
FH3 – 0816 – 000	104 – 24
FH3 – 0817 – 000	110 – 46

COPYRIGHT © 1997 CANON INC.

PART NUMBER	FIGURE & KEY NO.
FH3 – 2423 – 000	107 – 5
FH3 – 2424 – 000	108 – 11
FH4 – 1267 – 000	967 – Q651
FH4 – 5121 – 000	943 – 1
FH4 – 5216 – 000	937 – Q 277
FH4 – 5273 – 000	939 – Q1506
	939 – Q1507
	939 – Q1508
	939 – Q1509
FH4 – 5463 – 000	937 – Q 205
	937 – Q 206
	937 – Q 207
FH4 – 5489 – 000	930 – Q2319
	930 – Q2321
	930 – Q2332
	930 – Q2338
	930 – Q2339
	933 – Q1310
	937 – Q 203
	939 – Q1549
	947 – Q1836
	948 – Q6029
FH4 – 5519 – 000	937 – Q 201
FH4 – 5526 – 000	939 – Q1530
	939 – Q1531
	939 – Q1532
	939 – Q1533
FH4 – 5527 – 000	939 – Q1560
FH4 – 5528 – 000	937 – Q 278
FH4 – 5530 – 000	937 – Q 262
FH4 – 5531 – 000	937 – Q 260
FH4 – 5532 – 000	937 – Q 261
FH4 – 5535 – 000	933 – Q1321
FH4 – 5539 – 000	947 – Q1837
	948 – Q6032
FH4 – 5540 – 000	937 – Q 202
	947 – Q1839
FH4 – 5544 – 000	950 – Q2513
FH4 – 5547 – 000	937 – Q 237
FH4 – 5548 – 000	939 – Q1591
FH4 – 5560 – 000	930 – Q2325
	933 – Q1309
	933 – Q1320
FH4 – 5604 – 000	939 – Q1553
	939 – Q1554
	939 – Q1555
	939 – Q1556
FH4 – 5636 – 000	937 – Q 276
	948 – Q6033
FH4 – 5648 – 000	937 – Q 279
	937 – Q 284
	939 – Q1550
FH4 – 5650 – 000	955 – Q3719
FH4 – 5651 – 000	955 – Q3706
FH4 – 5652 – 000	940 – Q 803
	940 – Q 807
	940 – Q 821
	940 – Q 827
FH4 – 5653 – 000	937 – Q 224
FH4 – 5654 – 000	937 – Q 208
	939 – Q1528
	940 – Q 808
FH4 – 5655 – 000	939 – Q1595
	940 – Q 809
	947 – Q1838
FH4 – 5656 – 000	940 – Q 845
FH4 – 5660 – 000	940 – Q 858
	940 – Q 859
	940 – Q 860
	940 – Q 861
FH4 – 5665 – 000	930 – Q2283
FH4 – 5666 – 000	930 – Q2323
FH4 – 5668 – 000	937 – Q 213
	939 – Q1539
FH4 – 5669 – 000	955 – Q3712
FH4 – 5670 – 000	939 – Q1607
FH4 – 5698 – 000	937 – Q 233
FH4 – 5699 – 000	937 – Q 271
FH4 – 5701 – 000	937 – Q 216
	937 – Q 238
	940 – Q 844
	947 – Q1835
	948 – Q6059
FH4 – 5735 – 000	939 – Q1579
	939 – Q1580

PART NUMBER	FIGURE & KEY NO.
FH4 – 5735 – 000	940 – Q 804
	940 – Q 814
	940 – Q 828
FH4 – 5736 – 000	940 – Q 801
	940 – Q 802
	940 – Q 819
	940 – Q 820
FH4 – 5769 – 000	939 – Q1534
	939 – Q1535
	939 – Q1536
	939 – Q1537
FH4 – 5770 – 000	937 – Q 204
FH4 – 5771 – 000	940 – Q 846
	940 – Q 847
	940 – Q 848
	940 – Q 849
FH4 – 5772 – 000	937 – Q 212
	937 – Q 220
	937 – Q 221
	937 – Q 222
	937 – Q 223
	937 – Q 225
	937 – Q 229
	937 – Q 241
	937 – Q 242
	937 – Q 243
	937 – Q 244
	939 – Q1581
	939 – Q1582
	939 – Q1583
	948 – Q6034
	948 – Q6035
	948 – Q6036
	948 – Q6037
FH4 – 5773 – 000	939 – Q1515
	939 – Q1516
	939 – Q1517
	939 – Q1518
	939 – Q1551
FH4 – 5774 – 000	950 – Q2505
FH4 – 5847 – 000	940 – Q 823
FH6 – 1006 – 000	430 – 48
FH6 – 1025 – 000	191 – 8
FH6 – 1026 – 000	430 – 49
FH6 – 1037 – 000	430 – 30
FH6 – 1091 – 000	110 – 15
FH6 – 1095 – 000	103 – 9
FH6 – 1097 – 000	530 – 68
FH6 – 1098 – 000	330 – 8
FH6 – 1105 – 000	260 – 9
FH6 – 1106 – 000	537 – 20
FH6 – 1107 – 000	250 – 4
FH6 – 1110 – 000	280 – 3
FH6 – 1112 – 000	295 – 6
FH6 – 1114 – 000	535 – 47
FH6 – 1115 – 000	310 – 129
	322 – 9
FH6 – 1119 – 000	251 – 5
FH6 – 1121 – 000	106 – 13
FH6 – 1122 – 000	106 – 39
FH6 – 1123 – 000	935 – 13
FH6 – 1124 – 000	935 – 14
FH6 – 1143 – 000	330 – 9
FH6 – 1287 – 000	290 – 4
FH6 – 1334 – 000	104 – 11
FH6 – 3148 – 000	980A – L 1
FH6 – 3427 – 000	103 – 6
FH6 – 3430 – 000	110 – 16
FH6 – 3431 – 000	110 – 17
FH6 – 3432 – 000	935 – 28
FH6 – 3598 – 000	101 – 60
FH6 – 3599 – 000	101 – 61
FH7 – 1482 – 000	810 – 81
FH7 – 1791 – 000	312 – 58
FH7 – 1885 – 000	316 – 19
	365 – 43
FH7 – 1939 – 000	110 – 29
FH7 – 3298 – 000	420 – 22
FH7 – 3319 – 000	105 – 22A
FH7 – 4279 – 000	109 – 20
FH7 – 4434 – 000	810 – 82
FH7 – 4435 – 000	810 – 38
FH7 – 4436 – 000	810 – 82
FH7 – 4437 – 000	810 – 38
FH7 – 4515 – 000	312 – 59

PART NUMBER	FIGURE & KEY NO.
FH7 – 5161 – 000	810 – 83
FH7 – 5244 – 030	810 – 84
FH7 – 5306 – 000	313 – 52
FH7 – 5310 – 000	313 – 53
FH7 – 5316 – 000	375 – 30
	532 – 46
FH7 – 5319 – 000	312 – 60
FH7 – 5371 – 000	310 – 130
	320 – 71
FH7 – 5372 – 000	310 – 131
FH7 – 5379 – 000	310 – 132
FH7 – 5401 – 000	375 – 31
FH7 – 5418 – 000	365 – 50
FH7 – 5420 – 000	365 – 51
FH7 – 5421 – 000	310 – 133
FH7 – 5422 – 000	310 – 134
FH7 – 5460 – 000	365 – 52
FH7 – 5473 – 000	320 – 72
FH7 – 5477 – 000	295 – 7
FH7 – 5478 – 000	320 – 73
	810 – 85
FH7 – 5515 – 000	537 – 21
FH7 – 5516 – 000	260 – 10
FH7 – 5517 – 000	620 – 29
FH7 – 5518 – 000	320 – 74
	620 – 30
FH7 – 5520 – 000	320 – 70
FH7 – 6139 – 000	101 – 13
FH7 – 6200 – 000	420 – 23
FH7 – 6203 – 000	365 – 54
FH7 – 7250 – 000	312 – 61
FH7 – 7251 – 000	312 – 62
FH7 – 7306 – 000	375 – 32
	430 – 24
	810 – 86
FH7 – 7312 – 000	365 – 44
FH7 – 7326 – 000	310 – 135
	316 – 20
	320 – 75
	321 – 25
	325 – 18
	331 – 25
	365 – 53
	370 – 19
	530 – 56
	535 – 42
	535 – 52
	537 – 22
FH7 – 7327 – 000	321 – 26
FH7 – 7329 – 000	810 – 87
FH7 – 7330 – 000	460 – 14
FH7 – 7331 – 000	320 – 76
FH7 – 7332 – 000	810 – 88
FH7 – 7335 – 000	312 – 63
FH7 – 7336 – 000	621 – 16
	622 – 21
FH7 – 7408 – 000	105 – 34
FH7 – 9280 – 000	115 – 7
FH9 – 0186 – 000	920 – CP2851
	920 – CP2852
	920 – CP2853
	920 – CP2854
	930 – CP2201
	930 – CP2207
	930 – CP2217
	930 – CP2221
	930 – CP2222
	930 – CP2236
	930 – CP2237
	930 – CP2238
	930 – CP2258
	930 – CP2265
	930 – CP2271
	930 – CP2274
	930 – CP2276
	930 – CP2277
	930 – CP2278
	930 – CP2279
	930 – CP2280
	930 – CP2281
	930 – CP2282
	930 – CP2283
	933 – CP1301
	933 – CP1302
	933 – CP1303

COPYRIGHT © 1997 CANON INC.

PART NUMBER	FIGURE & KEY NO.
FH9 – 0186 – 000	933 – CP1304
	933 – CP1305
	933 – CP1306
	937 – CP 201
	937 – CP 205
	937 – CP 267
	937 – CP 290
	939 – CP1502
	939 – CP1541
	939 – CP1580
	947 – CP1801
	947 – CP1816
	947 – CP1821
	947 – CP1823
	950 – CP2502
	950 – CP2503
	950 – CP2504
	950 – CP2505
	950 – CP2506
	950 – CP2507
	950 – CP2508
	950 – CP2509
	950 – CP2510
	950 – CP2511
	950 – CP2519
	950 – CP2521
	950 – CP2539
	950 – CP2540
	950 – CP2544
	950 – CP2546
	950 – CP2547
	950 – CP2550
	950 – CP2552
	950 – CP2553
	950 – CP2556
	950 – CP2557
	950 – CP2559
	950 – CP2561
	950 – CP2562
	950 – CP2564
	950 – CP2566
	950 – CP2568
	950 – CP2570
	950 – CP2574
	950 – CP2575
	950 – CP2576
	950 – CP2577
	950 – CP2578
	950 – CP2580
	950 – CP2581
	950 – CP2582
	948 – CP6001
	948 – CP6009
	948 – CP6025
	948 – CP6033
	948 – CP6034
FM9 – 0313 – 030	001 – 5
FN5 – 4051 – 000	325 – 11
FN5 – 4055 – 000	103 – 13
FN5 – 4056 – 000	103 – 11
FS1 – 0219 – 000	810 – 89
FS1 – 0542 – 000	622 – 22
FS1 – 0578 – 000	295 – 8
	313 – 7
FS1 – 0701 – 000	810 – 90
FS1 – 0759 – 000	312 – 64
FS1 – 0805 – 000	535 – 53
FS1 – 1156 – 000	252 – 8
FS1 – 1189 – 000	107 – 12
FS1 – 1190 – 000	310 – 136
	532 – 8
	535 – 58
	620 – 31
FS1 – 1202 – 000	310 – 195
	312 – 65
	332 – 9
	810 – 91
FS1 – 1205 – 000	836 – 23
FS1 – 1206 – 000	310 – 196
	312 – 66
	620 – 32
FS1 – 1335 – 000	810 – 92
FS1 – 1341 – 000	830 – 14
FS1 – 1346 – 000	310 – 137
FS1 – 1376 – 000	325 – 2

PART NUMBER	FIGURE & KEY NO.
FS1 – 1376 – 000	550 – 26
	570 – 18
FS1 – 1401 – 000	532 – 47
	810 – 93
FS1 – 1449 – 000	252 – 9
	312 – 2
	620 – 33
FS1 – 1462 – 000	316 – 21
	322 – 10
	331 – 26
	370 – 20
	531 – 13
	532 – 9
	535 – 54
FS1 – 1465 – 000	537 – 23
FS1 – 1508 – 000	320 – 77
FS1 – 1509 – 000	260 – 11
	313 – 54
	320 – 78
	321 – 27
FS1 – 1510 – 000	295 – 9
FS1 – 1512 – 000	310 – 138
	313 – 55
	320 – 79
	365 – 56
	370 – 21
FS1 – 1532 – 000	375 – 33
FS1 – 1569 – 000	830 – 15
FS1 – 1581 – 000	375 – 27
FS1 – 2180 – 000	810 – 94
FS1 – 2651 – 000	320 – 80
	810 – 95
FS1 – 3067 – 000	312 – 67
FS1 – 6193 – 000	531 – 14
FS1 – 6214 – 000	260 – 12
FS1 – 9002 – 000	820 – 27
FS1 – 9004 – 000	310 – 139
	365 – 57
FS1 – 9005 – 000	310 – 140
FS1 – 9006 – 000	520 – 19
	620 – 48
FS1 – 9010 – 000	100 – 54
	365 – 105
	810 – 97
	820 – 15
	835 – 19
FS1 – 9051 – 000	810 – 43
FS1 – 9053 – 000	622 – 23
FS1 – 9054 – 000	109 – 53
FS1 – 9076 – 000	535 – 55
	810 – 98
	830 – 16
FS1 – 9078 – 000	520 – 23
	532 – 48
	935 – 15
FS1 – 9102 – 000	300 – 31
FS1 – 9121 – 000	537 – 24
FS1 – 9169 – 000	103 – 20
	935 – 16
FS1 – 9170 – 000	375 – 34
FS1 – 9199 – 000	810 – 99
FS1 – 9255 – 000	460 – 8
	530 – 72
FS1 – 9261 – 000	835 – 22
FS2 – 0441 – 000	295 – 10
FS2 – 0448 – 000	320 – 81
FS2 – 0450 – 000	312 – 68
FS2 – 0484 – 000	622 – 24
FS2 – 0488 – 000	532 – 49
FS2 – 0518 – 000	320 – 82
FS2 – 1005 – 000	310 – 141
	310 – 178
FS2 – 1008 – 000	310 – 142
FS2 – 1222 – 000	101 – 69
FS2 – 1256 – 000	835 – 12
FS2 – 1464 – 000	313 – 56
FS2 – 1469 – 000	530 – 73
FS2 – 1470 – 000	313 – 50
FS2 – 1543 – 000	320 – 83
	331 – 15
	370 – 22
FS2 – 1544 – 000	365 – 106
FS2 – 1545 – 000	365 – 107
FS2 – 2325 – 000	835 – 13
FS2 – 2440 – 000	532 – 50

PART NUMBER	FIGURE & KEY NO.
FS2 – 3004 – 000	310 – 143
FS2 – 3201 – 000	365 – 60
FS2 – 3206 – 000	251 – 6
	252 – 10
FS2 – 3481 – 000	260 – 13
FS2 – 3483 – 000	330 – 10
FS2 – 3486 – 000	107 – 13
	260 – 14
FS2 – 3488 – 000	313 – 46
FS2 – 3490 – 000	260 – 15
FS2 – 3498 – 000	620 – 34
FS2 – 3500 – 000	313 – 47
FS2 – 3503 – 000	320 – 84
FS2 – 3504 – 000	320 – 85
	331 – 27
FS2 – 3511 – 000	532 – 10
FS2 – 3512 – 000	313 – 8
	620 – 35
FS2 – 3514 – 000	331 – 28
FS2 – 3602 – 000	365 – 108
FS2 – 3612 – 000	365 – 45
FS2 – 3613 – 000	365 – 46
FS2 – 3614 – 000	316 – 22
	365 – 58
FS2 – 3615 – 000	365 – 59
FS2 – 3637 – 000	316 – 23
FS2 – 4791 – 000	312 – 69
FS2 – 6458 – 000	316 – 24
	331 – 29
	365 – 109
	532 – 51
FS2 – 6459 – 000	365 – 61
FS2 – 6462 – 000	310 – 144
FS2 – 9001 – 000	535 – 71
FS2 – 9012 – 000	130 – 32
	331 – 30
	535 – 56
	537 – 25
	935 – 37
FS2 – 9015 – 000	310 – 145
	311 – 12
	316 – 25
	370 – 23
FS2 – 9267 – 000	430 – 28
FS2 – 9327 – 000	108 – 30
FS2 – 9407 – 000	103 – 16
FS3 – 0031 – 000	835 – 14
FS3 – 0046 – 000	820 – 17
FS3 – 0465 – 000	621 – 17
	622 – 25
FS3 – 0505 – 000	532 – 16
FS3 – 0522 – 000	532 – 52
FS3 – 0552 – 000	820 – 26
FS3 – 0570 – 000	260 – 26
FS3 – 0645 – 000	320 – 86
FS3 – 0650 – 000	295 – 11
FS3 – 0809 – 000	810 – 102
FS3 – 0933 – 000	312 – 70
FS3 – 0939 – 000	316 – 26
FS3 – 0941 – 000	332 – 10
FS3 – 0942 – 000	370 – 24
FS3 – 0953 – 000	290 – 6
FS3 – 0954 – 020	312 – 71
FS3 – 0955 – 000	365 – 47
FS3 – 2008 – 000	310 – 146
FS3 – 2044 – 000	108 – 31
FS3 – 2051 – 000	300 – 32
FS3 – 2152 – 000	101 – 22
FS3 – 2885 – 000	312 – 72
FS3 – 2892 – 000	312 – 73
FS3 – 2894 – 000	332 – 11
FS3 – 2898 – 000	810 – 103
FS3 – 2920 – 000	935 – 18
FS3 – 2921 – 000	103 – 17
FS3 – 2924 – 000	313 – 43
FS4 – 0110 – 000	316 – 27
	331 – 14
	620 – 36
FS4 – 0117 – 000	290 – 7
FS4 – 0118 – 000	290 – 8
FS4 – 0119 – 000	260 – 16
	290 – 9
FS4 – 0125 – 000	310 – 147
FS4 – 0126 – 000	310 – 148
FS4 – 0127 – 000	365 – 62

 COPYRIGHT © 1997 CANON INC.

PART NUMBER	FIGURE & KEY NO.
FS4 - 0129 - 000	260 - 17
	310 - 149
FS4 - 0135 - 000	316 - 28
FS4 - 0145 - 000	260 - 18
	310 - 150
FS4 - 0148 - 000	310 - 181
FS4 - 0156 - 000	310 - 151
FS4 - 2112 - 000	313 - 44
FS4 - 2115 - 000	316 - 29
FS4 - 2116 - 000	365 - 63
FS4 - 2120 - 000	316 - 30
	331 - 31
FS4 - 2122 - 000	107 - 14
	290 - 10
	295 - 12
	365 - 110
	535 - 57
FS4 - 2124 - 000	310 - 152
FS4 - 2125 - 000	310 - 153
FS4 - 2126 - 000	365 - 64
FS4 - 2128 - 000	365 - 65
FS4 - 2133 - 000	310 - 155
FS4 - 2134 - 000	310 - 156
FS4 - 2143 - 000	365 - 48
FS4 - 2145 - 000	310 - 157
FS5 - 0338 - 000	310 - 158
	311 - 13
FS5 - 0341 - 000	310 - 159
FS5 - 0343 - 000	532 - 53
FS5 - 0378 - 000	280 - 5
FS5 - 0386 - 000	810 - 104
FS5 - 0388 - 000	300 - 33
FS5 - 0393 - 000	310 - 160
FS5 - 0394 - 000	310 - 161
FS5 - 0395 - 000	310 - 162
FS5 - 0396 - 000	310 - 163
FS5 - 0398 - 000	375 - 35
	535 - 31
FS5 - 0532 - 000	300 - 34
FS5 - 0701 - 000	820 - 18
FS5 - 0715 - 000	325 - 5
	550 - 27
	570 - 19
FS5 - 0724 - 000	810 - 105
FS5 - 0734 - 000	810 - 106
FS5 - 0736 - 000	332 - 12
FS5 - 0739 - 000	830 - 17
FS5 - 0740 - 000	830 - 18
FS5 - 0742 - 000	310 - 164
FS5 - 0828 - 000	640 - 28
FS5 - 0829 - 000	640 - 29
FS5 - 0830 - 000	640 - 30
FS5 - 0831 - 000	836 - 3
FS5 - 0832 - 000	836 - 7
FS5 - 0833 - 000	836 - 8
FS5 - 0836 - 000	251 - 7
	290 - 11
	295 - 13
FS5 - 0837 - 000	251 - 8
	290 - 12
	295 - 14
FS5 - 0838 - 000	250 - 5
FS5 - 0839 - 000	250 - 6
FS5 - 0840 - 000	250 - 7
FS5 - 0841 - 000	375 - 28
FS5 - 0844 - 000	810 - 107
FS5 - 0845 - 000	820 - 19
FS5 - 0846 - 000	810 - 108
FS5 - 0852 - 000	640 - 33
FS5 - 0854 - 000	640 - 35
FS5 - 0855 - 000	621 - 18
	622 - 26
FS5 - 0856 - 000	621 - 19
	622 - 27
FS5 - 0857 - 000	620 - 37
FS5 - 0858 - 000	620 - 38
FS5 - 0859 - 000	101 - 32
	101 - 42
FS5 - 0861 - 000	316 - 31
FS5 - 0862 - 000	620 - 39
FS5 - 0863 - 000	620 - 40
FS5 - 0864 - 000	620 - 41
FS5 - 0865 - 000	620 - 42
FS5 - 0868 - 000	260 - 19
FS5 - 0869 - 000	280 - 6

PART NUMBER	FIGURE & KEY NO.
FS5 - 0870 - 000	280 - 7
FS5 - 0871 - 000	280 - 8
FS5 - 0873 - 000	321 - 28
FS5 - 0874 - 000	321 - 29
FS5 - 0875 - 000	321 - 30
FS5 - 0876 - 000	622 - 28
FS5 - 0877 - 000	622 - 29
FS5 - 0985 - 000	310 - 165
FS5 - 1209 - 000	316 - 32
	330 - 11
	365 - 66
FS5 - 1211 - 000	311 - 14
	320 - 87
FS5 - 1214 - 000	310 - 166
FS5 - 1215 - 000	310 - 167
FS5 - 1216 - 000	310 - 168
FS5 - 1217 - 000	332 - 8
FS5 - 1219 - 000	310 - 197
	322 - 7
FS5 - 1377 - 000	836 - 9
FS5 - 1379 - 000	365 - 77
FS5 - 1380 - 000	820 - 21
FS5 - 1409 - 000	820 - 14
FS5 - 1418 - 000	836 - 14
FS5 - 1419 - 000	621 - 14
	622 - 16
FS5 - 1420 - 000	621 - 15
	622 - 17
FS5 - 1421 - 000	622 - 18
FS5 - 1422 - 000	622 - 30
FS5 - 1603 - 000	532 - 11
FS5 - 2285 - 000	311 - 15
	320 - 88
FS5 - 2286 - 000	310 - 169
	322 - 11
	935 - 19
FS5 - 2287 - 000	310 - 170
	322 - 12
FS5 - 2288 - 000	310 - 171
	322 - 13
FS5 - 2291 - 000	310 - 173
FS5 - 2292 - 000	310 - 174
FS5 - 2293 - 000	310 - 175
FS5 - 2295 - 000	420 - 24
FS5 - 2308 - 020	460 - 9
FS5 - 2322 - 000	108 - 22
FS5 - 2323 - 020	108 - 23
FS5 - 2325 - 000	300 - 35
FS5 - 2326 - 000	300 - 36
FS5 - 2328 - 000	300 - 37
FS5 - 2405 - 020	300 - 38
FS5 - 2406 - 000	300 - 39
FS5 - 2413 - 000	300 - 40
FS5 - 2479 - 000	300 - 41
FS5 - 2595 - 000	310 - 26
FS5 - 2599 - 000	370 - 25
FS5 - 2629 - 000	106 - 20
FS5 - 2685 - 000	109 - 55
FS5 - 2686 - 000	830 - 19
FS5 - 2687 - 000	830 - 20
FS5 - 2688 - 000	830 - 21
FS5 - 2689 - 000	830 - 22
FS5 - 2690 - 000	820 - 22
FS5 - 2691 - 000	820 - 23
FS5 - 2692 - 000	530 - 74
FS5 - 2693 - 000	530 - 75
FS5 - 2694 - 000	530 - 76
FS5 - 2695 - 000	530 - 77
FS5 - 2698 - 000	530 - 50
	535 - 85
FS5 - 2699 - 000	535 - 59
FS5 - 2700 - 000	535 - 60
FS5 - 2701 - 000	535 - 61
FS5 - 2703 - 000	531 - 15
FS5 - 2704 - 000	537 - 26
FS5 - 2706 - 000	537 - 27
FS5 - 2707 - 000	331 - 32
FS5 - 2708 - 000	331 - 33
FS5 - 2712 - 000	375 - 36
FS5 - 2715 - 000	370 - 26
FS5 - 2717 - 000	320 - 89
FS5 - 2718 - 000	320 - 90
FS5 - 2719 - 000	260 - 20
FS5 - 2722 - 000	815 - 11
FS5 - 2723 - 000	621 - 20

PART NUMBER	FIGURE & KEY NO.
FS5 - 2723 - 000	622 - 31
FS5 - 2724 - 000	370 - 27
FS5 - 2726 - 000	622 - 32
FS5 - 2727 - 000	620 - 47
FS5 - 2730 - 000	321 - 31
FS5 - 2733 - 000	313 - 40
FS5 - 2734 - 000	312 - 74
FS5 - 2736 - 000	313 - 42
FS5 - 3168 - 000	310 - 176
FS5 - 3177 - 000	321 - 32
FS5 - 3250 - 000	430 - 50
FS5 - 3273 - 000	250 - 8
FS5 - 3274 - 000	109 - 54
FS5 - 3275 - 000	620 - 43
FS5 - 3276 - 000	101 - 43
FS5 - 3519 - 000	313 - 48
FS5 - 6158 - 000	370 - 29
FS5 - 6273 - 000	375 - 37
FS5 - 6357 - 000	370 - 30
FS5 - 7128 - 000	108 - 24
FS5 - 8612 - 000	321 - 41
FS5 - 8613 - 000	321 - 41
FS5 - 8614 - 000	321 - 41
FS5 - 8615 - 000	321 - 41
FS5 - 8618 - 000	300 - 2
FS5 - 8620 - 000	300 - 42
FS5 - 8800 - 000	100 - 25A
FS5 - 8809 - 000	100 - 25A
FS5 - 8810 - 000	100 - 25A
FS5 - 8811 - 000	100 - 25A
FS5 - 8827 - 000	300 - 16
FS5 - 8828 - 000	100 - 41
FS5 - 8829 - 000	100 - 41
FS5 - 8830 - 000	100 - 41
FS5 - 8831 - 000	100 - 41
FS5 - 8832 - 000	100 - 41
FS5 - 8840 - 000	102 - 28
FS5 - 8842 - 000	102 - 25
FS5 - 8843 - 000	102 - 29
FS5 - 8844 - 000	102 - 26
FS5 - 8845 - 000	102 - 27
FS5 - 8846 - 000	102 - 26
FS5 - 8847 - 000	102 - 27
FS5 - 9144 - 000	535 - 88
	950 - 8
FS5 - 9208 - 000	810 - 109
FS5 - 9219 - 000	430 - 51
FS5 - 9220 - 000	100 - 60
FS5 - 9224 - 000	810 - 22
FS5 - 9345 - 000	109 - 35
FS5 - 9415 - 000	520 - 13
FS5 - 9432 - 000	836 - 15
FS6 - 0608 - 000	532 - 12
FS6 - 0609 - 000	532 - 13
FS6 - 0612 - 000	252 - 11
FS6 - 0626 - 000	820 - 16
FS6 - 0669 - 000	810 - 100
FS6 - 0670 - 000	820 - 20
FS6 - 0714 - 000	280 - 4
FS6 - 0844 - 000	640 - 34
FS6 - 0845 - 000	640 - 31
FS6 - 0846 - 000	640 - 32
FS6 - 2108 - 000	535 - 62
FS6 - 2109 - 020	535 - 43
FS6 - 2110 - 000	535 - 63
FS6 - 2111 - 000	535 - 64
FS6 - 2113 - 000	530 - 78
FS6 - 2114 - 000	101 - 49
FS6 - 2115 - 000	810 - 110
FS6 - 2116 - 000	100 - 29
FS6 - 2117 - 000	260 - 21
FS6 - 2359 - 000	810 - 111
FS6 - 2360 - 000	375 - 38
FS6 - 2361 - 000	375 - 39
FS6 - 2362 - 000	375 - 40
FS6 - 2363 - 000	375 - 41
FS6 - 2364 - 000	375 - 42
FS6 - 2365 - 000	370 - 31
FS6 - 2367 - 000	104 - 12
FS6 - 2368 - 000	109 - 31
FS6 - 2379 - 000	109 - 32
FS6 - 2380 - 000	530 - 79
FS6 - 2381 - 000	530 - 80
FS6 - 2382 - 000	835 - 15
FS6 - 2383 - 000	620 - 50

PART NUMBER	FIGURE & KEY NO.
FS6 – 2389 – 000	810 – 101
FS6 – 2390 – 000	520 – 12
FS6 – 2391 – 000	971 – 12
FS6 – 2392 – 000	532 – 54
FS6 – 2393 – 000	532 – 55
FS6 – 2394 – 000	530 – 94
FS6 – 2395 – 000	375 – 48
FS6 – 2396 – 000	835 – 21
FS6 – 2397 – 000	310 – 154
FS6 – 2398 – 000	310 – 172
FS6 – 2399 – 000	535 – 75
FS6 – 8012 – 000	100 – 30
FS6 – 8015 – 000	102 – 11
FS6 – 8016 – 000	102 – 18
FS6 – 8017 – 000	102 – 12
FS6 – 8018 – 000	102 – 10A
FS6 – 8019 – 000	102 – 13
FS6 – 8020 – 000	102 – 19
FS6 – 8021 – 000	365 – 67
FS6 – 8022 – 000	321 – 33
FS6 – 8023 – 000	320 – 92
FS6 – 8024 – 000	321 – 35
FS6 – 8025 – 000	331 – 16A
FS6 – 8026 – 000	365 – 112
FS6 – 8027 – 000	365 – 113
FS6 – 8029 – 000	110 – 40
FS6 – 8030 – 000	110 – 40
FS6 – 8035 – 000	105 – 47
FS6 – 8036 – 000	102 – 24
FS6 – 8037 – 000	102 – 25
FS6 – 8038 – 000	102 – 26
FS6 – 8039 – 000	102 – 27
FS6 – 8040 – 000	102 – 24
FS6 – 8041 – 000	102 – 25
FS6 – 8042 – 000	102 – 24
FS6 – 8043 – 000	102 – 25
FS6 – 8044 – 000	102 – 29
FS6 – 8045 – 000	102 – 28
FS6 – 8046 – 000	102 – 24
FS6 – 8048 – 000	100 – 55
FS6 – 8049 – 000	971 – 9
FS6 – 8050 – 000	102 – 31
FS6 – 8072 – 000	300 – 45
FS6 – 8203 – 000	312 – 48A
	312 – 49A
	312 – 50A
	312 – 51A
FS6 – 8299 – 000	115 – 13
FS6 – 8370 – 000	311 – 16A
FS6 – 8392 – 000	100 – 61
FY3 – 0030 – 000	550 – 1
	570 – 1
FY3 – 0040 – 000	550 – 1
	570 – 1
FY9 – 3024 – 000	001 – 12
FY9 – 6007 – 000	001 – 13
ME1 – 0001 – 000	100 – 50
ME1 – 0017 – 000	100 – 48
ME1 – 0022 – 000	100 – 48
ME1 – 0025 – 000	100 – 50
ME1 – 0038 – 000	535 – 68
	981 – 1
	982 – 11
	984 – 1
	985 – 1
ME1 – 0058 – 000	100 – 47
PCB	B – J 1
	B – J 2
	B – J 131
	B – J 135
	B – J 201
	B – J 202
	B – J 203
	B – J 204
	B – J 601
	B – J 602
	B – J 801
	B – J 803
	B – J 804
	B – J1201
	B – J1251
	B – J1252
	B – J1256
	B – J1257
	B – J1301

PART NUMBER	FIGURE & KEY NO.
PCB	B – J1301C
	B – J1301K
	B – J1301M
	B – J1301Y
	B – J1302
	B – J1303
	B – J1304
	B – J1305
	B – J1306
	B – J1307
	B – J1451
	B – J1452
	B – J1453
	B – J1501
	B – J1503
	B – J1504
	B – J2001
	B – J2003
	B – J2101
	B – J2102
	B – J2103
	B – J2104
	B – J2105
	B – J2106
	B – J2107
	B – J2108
	B – J2109
	B – J2110
	B – J2111
	B – J2201
	B – J2203
	B – J2204
	B – J2205
	B – J2206
	B – J2207
	B – J2208
	B – J2209
	B – J2210
	B – J2211
	B – J2212
	B – J2213
	B – J2214
	B – J2215
	B – J2216
	B – J2217
	B – J2218
	B – J2219
	B – J2220
	B – J2221
	B – J2222
	B – J2223
	B – J2224
	B – J2225
	B – J2226
	B – J2227
	B – J2228
	B – J2229
	B – J2233
	B – J2234
	B – J2239
	B – J2241
	B – J2501
	B – J2502
	B – J2503
	B – J2504
	B – J2801
	B – J2802
	B – J2803
	B – J2804
	B – J2805
	B – J2806
	B – J2807
	B – J2808
	B – J2851F
	B – J2851R
	B – J2852F
	B – J2852R
	B – J2854F
	B – J2854R
	B – J2951
	B – J2951F
	B – J2951R
	B – J2952
	B – J2953
	B – J2954

PART NUMBER	FIGURE & KEY NO.
PCB	B – J2955
	B – J3103C
	B – J3103K
	B – J3103M
	B – J3103Y
	B – J3201
	B – J3202
	B – J3203
	B – J3251C
	B – J3251K
	B – J3251M
	B – J3251Y
	B – J3401
	B – J3402
	B – J3403
	B – J4101
	B – J4102
	B – J4601L
	B – J4601R
	B – J4602L
	B – J4602R
	B – J4603L
	B – J4603R
	B – J4604L
	B – J4604R
	B – J4701L
	B – J4701R
	B – J4702L
	B – J4702R
	B – J4703L
	B – J4703R
	B – J5003
	B – J5004
	B – J5005
	B – J5101
	B – J5102
	B – J5201
	B – J5301
	B – J5302
	B – J5303
	B – J5304
	B – J5305
	B – J5306
	B – J5307
	B – J5308
	B – J5309
	B – J5310
	B – J5311
	B – J5312
	B – J5313
	B – J5314
	B – J5315
	B – J5316
	B – J5317
	B – J5318
	B – J5319
	B – J5320
	B – J5322
	B – J5323
	B – J5324
	B – J5325
	B – J5326
	B – J5327
	B – J5328
	B – J5329
	B – J5330
	B – J5331
	B – J5332
	B – J5333
	B – J5334
	B – J5335
	B – J5336
	B – J5337
	B – J5338
	B – J5339
	B – J5340
	B – J5500
	B – J5501
	B – J5502
	B – J5503
	B – J6037
	B – J6055
	B – J6070
	B – J6099C
	B – J6099K

COPYRIGHT © 1997 CANON INC.

PART NUMBER	FIGURE & KEY NO.	PART NUMBER	FIGURE & KEY NO.	PART NUMBER	FIGURE & KEY NO.
PCB	B – J6099M	VC5 – 2060 – 474	961 – C2833	VC8 – 4020 – 476	930 – C2218
	B – J6099Y	VC6 – 0810 – 475	955 – C3707	VC8 – 4320 – 476	933 – C1308
	B – J6155		955 – C3708	VC8 – 4470 – 477	950 – C2503
	B – J6158C		955 – C3709		950 – C2504
	B – J6158M	VC6 – 3830 – 334	925 – C5304		950 – C2505
	B – J6158Y	VC6 – 4880 – 477	940 – C 801		950 – C2511
	B – J6159C	VC6 – 4970 – 107	920 – C2853	VC8 – 4480 – 475	950 – C2513
	B – J6159K		920 – C2856		950 – C2514
	B – J6159M		933 – C1306		950 – C2516
	B – J6159Y	VC6 – 4970 – 227	920 – C2877		950 – C2517
	B – J6160L		933 – C1303		950 – C2519
	B – J6160U	VC6 – 4970 – 476	920 – C2864		950 – C2520
	B – J6219C		920 – C2868	VC8 – 4490 – 107	950 – C2501
	B – J6219K	VC6 – 4980 – 227	920 – C2874		950 – C2502
	B – J6219M		920 – C2876		950 – C2507
	B – J6219Y	VC6 – 5030 – 108	942 – C2955		950 – C2508
	B – J6220C	VC6 – 6170 – 106	933 – C1304		950 – C2509
	B – J6220K	VC6 – 6230 – 107	955 – C3712		950 – C2510
	B – J6220M		955 – C3714		950 – C2512
	B – J6220Y		955 – C3719		950 – C2515
	B – J6223C	VC6 – 6370 – 474	933 – C1305		950 – C2518
	B – J6223K	VC6 – 6410 – 227	933 – C1302		950 – C2521
	B – J6223M	VC6 – 6490 – 104	930 – C2213		950 – C2522
	B – J6223Y		930 – C2216		950 – C2526
	B – J6224C	VC7 – 0650 – 227	933 – C1301		950 – C2529
	B – J6224K	VC7 – 0650 – 475	933 – C1307		950 – C2531
	B – J6224M	VC7 – 1210 – 107	920 – C2860		950 – C2533
	B – J6224Y		920 – C2873		950 – C2625
	B – J6229W		920 – C2881	VC8 – 4530 – 107	950 – C2506
	B – J6229T	VC7 – 4300 – 107	944 – C3402	VC9 – 1095 – 000	942 – C2951
	B – J6230	VC7 – 4590 – 106	950 – C2523		942 – C2954
	B – J6241		950 – C2524		961 – C2817
	B – J6251		950 – C2525		961 – C2831
	B – J6253		950 – C2528	VC9 – 5047 – 000	961 – C2803
	B – J6258		950 – C2530		961 – C2804
	B – J6259		950 – C2532		961 – C2807
	B – J6260	VC7 – 6860 – 108	955 – C3713		961 – C2808
	B – J6261		955 – C3716		961 – C2811
	B – J6262		955 – C3721		961 – C2812
	B – J6284	VC7 – 7210 – 106	955 – C3701		961 – C2815
	B – J6286		955 – C3702		961 – C2816
	B – J6297		955 – C3703		961 – C2819
	B – J6298M		955 – C3704		961 – C2827
	B – J6298Y		955 – C3705		961 – C2828
	B – J6300		955 – C3706		961 – C2829
	B – J6301		955 – C3711	VD7 – 0641 – 251	961 – FU2801
	B – J6308		955 – C3718		961 – FU2802
	B – J6317		955 – C3720	VD7 – 1556 – 301	930 – CB2201
	B – J6318		955 – C3722	VL5 – 0420 – 224	925 – L5302
RA2 – 1582 – 030	532 – 17		955 – C3723	VL7 – 0820 – 114	925 – L5301
RA9 – 0621 – 000	835 – 23		955 – C3724	VL7 – 1950 – 104	955 – L3701
RB1 – 4215 – 000	620 – 55	VC7 – 7210 – 226	955 – C3710	VR4 – 0054 – 562	967 – RA608
RS5 – 9001 – 000	101 – 54		955 – C3715		967 – RA612
	108 – 13		955 – C3717	VR4 – 1044 – 102	947 – RA1891
	108 – 14	VC7 – 8720 – 220	925 – C5305		948 – RA6011
RS5 – 9097 – 000	101 – 51	VC8 – 2070 – 477	939 – C1501		948 – RA6029
	108 – 33		947 – C1801	VR4 – 1044 – 103	930 – RA2232
	109 – 13	VC8 – 3000 – 107	930 – C2222		930 – RA2233
VC1 – 2070 – 477	937 – C 201	VC8 – 3000 – 477	930 – C2223		930 – RA2234
VC1 – 2101 – 476	967 – C628		930 – C2224		930 – RA2235
VC1 – 2161 – 107	925 – C5301	VC8 – 3010 – 107	930 – C2211		944 – RA3402
	925 – C5306		930 – C2214		967 – RA610
VC1 – 2161 – 108	967 – C612	VC8 – 3010 – 477	948 – C6001	VR4 – 1044 – 221	930 – RA2202
VC1 – 2161 – 476	967 – C614	VC8 – 3020 – 107	930 – C2204		930 – RA2203
VC1 – 2251 – 107	942 – C2952		930 – C2205		930 – RA2204
VC1 – 2251 – 337	925 – C5303		930 – C2209		930 – RA2205
VC1 – 2351 – 107	942 – C2953		930 – C2210		930 – RA2206
VC1 – 2501 – 335	967 – C618		930 – C2217		930 – RA2207
VC1 – 2501 – 474	967 – C615	VC8 – 3030 – 107	961 – C2818	VR4 – 1044 – 562	948 – RA6001
VC1 – 2501 – 477	967 – C613		961 – C2830		948 – RA6038
VC4 – 2502 – 102	925 – C5302	VC8 – 3030 – 227	930 – C2201	VR4 – 1044 – 681	947 – RA1847
VC4 – 2502 – 150	967 – C621		930 – C2202		947 – RA1890
	967 – C622		930 – C2203		948 – RA6018
VC4 – 3503 – 102	967 – C620		930 – C2206		948 – RA6020
	967 – C700		930 – C2208	VR4 – 1044 – 682	930 – RA2201
VC5 – 1890 – 104	961 – C2822		930 – C2219		930 – RA2208
	961 – C2825		930 – C2220		930 – RA2209
	961 – C2826	VC8 – 3030 – 336	930 – C2207		930 – RA2226
VC5 – 1890 – 473	961 – C2802	VC8 – 3030 – 476	961 – C2801		930 – RA2231
	961 – C2806		961 – C2805	VR4 – 1084 – 102	930 – RA2211
	961 – C2810		961 – C2809		930 – RA2213
	961 – C2814		961 – C2813		930 – RA2216
	961 – C2821		961 – C2820		948 – RA6012
	961 – C2824		961 – C2823		948 – RA6022
VC5 – 2060 – 474	961 – C2832	VC8 – 3040 – 106	930 – C2221		948 – RA6024

COPYRIGHT © 1997 CANON INC.

PART NUMBER	FIGURE & KEY NO.
VR4 - 1084 - 102	948 - RA6025
	948 - RA6027
	948 - RA6028
	948 - RA6030
	948 - RA6032
	948 - RA6035
VR4 - 1084 - 103	930 - RA2214
	930 - RA2217
	930 - RA2218
	930 - RA2219
	930 - RA2220
	930 - RA2221
	930 - RA2222
	930 - RA2223
	930 - RA2224
	930 - RA2225
	930 - RA2228
	930 - RA2229
	930 - RA2230
	944 - RA3401
VR4 - 1084 - 222	948 - RA6009
VR4 - 1084 - 562	967 - RA611
	948 - RA6002
	948 - RA6003
	948 - RA6004
	948 - RA6005
	948 - RA6006
	948 - RA6007
	948 - RA6008
	948 - RA6010
	948 - RA6013
	948 - RA6014
	948 - RA6015
	948 - RA6016
	948 - RA6037
VR4 - 1084 - 681	930 - RA2210
	930 - RA2212
	930 - RA2215
	948 - RA6017
	948 - RA6019
	948 - RA6021
	948 - RA6023
	948 - RA6026
	948 - RA6031
	948 - RA6033
	948 - RA6034
	948 - RA6036
VR4 - 1084 - 682	930 - RA2227
VR5 - 0810 - 101	961 - R2816
	961 - R2832
	961 - R2848
	961 - R2864
VR5 - 0810 - 221	961 - R2883
	961 - R2899
	961 - R2908
VR5 - 2313 - 472	930 - R2207
	930 - R2208
	930 - R2218
	930 - R2219
VR5 - 3510 - 101	110 - 47
VR5 - 3520 - 203	930 - VR2201
	930 - VR2202
	930 - VR2203
	930 - VR2204
VR5 - 3680 - 102	926 - R5003
	961 - R2812
	961 - R2828
	961 - R2844
	961 - R2860
	961 - R2879
	961 - R2895
	961 - R2905
	961 - R2910
VR5 - 3680 - 103	961 - R2914
	961 - R2917
	967 - R612
VR5 - 3680 - 104	961 - R2802
	961 - R2818
	961 - R2834
	961 - R2850
	961 - R2869
	961 - R2885
VR5 - 3680 - 112	961 - R2807
	961 - R2823
	961 - R2839

PART NUMBER	FIGURE & KEY NO.
VR5 - 3680 - 112	961 - R2855
	961 - R2865
	961 - R2867
	961 - R2874
	961 - R2890
	961 - R2902
	961 - R2903
	961 - R2906
	961 - R2911
VR5 - 3680 - 122	961 - R2913
	961 - R2916
	967 - R659
	967 - R660
	967 - R661
	967 - R664
	967 - R665
VR5 - 3680 - 151	926 - R5201
	926 - R5202
VR5 - 3680 - 202	961 - R2811
	961 - R2827
	961 - R2843
	961 - R2859
	961 - R2878
	961 - R2894
	961 - R2904
	961 - R2909
VR5 - 3680 - 221	930 - R2209
VR5 - 3680 - 222	930 - R2857
VR5 - 3680 - 223	961 - R2806
	961 - R2822
	961 - R2838
	961 - R2854
	961 - R2873
	961 - R2889
VR5 - 3680 - 242	925 - R5318
VR5 - 3680 - 331	925 - R5321
	930 - R2210
	930 - R2211
	930 - R2212
	930 - R2213
	930 - R2214
	930 - R2215
	930 - R2216
	930 - R2217
	930 - R2220
	930 - R2221
	930 - R2222
	930 - R2223
	930 - R2224
	930 - R2225
VR5 - 3680 - 332	930 - R2855
	930 - R2856
	930 - R2858
	930 - R2859
	933 - R1378
	942 - R2957
	961 - R2808
	961 - R2824
	961 - R2840
	961 - R2856
	961 - R2866
	961 - R2875
	961 - R2891
	961 - R2901
	961 - R2915
	961 - R2918
VR5 - 3680 - 470	925 - R5313
	925 - R5314
	925 - R5315
VR5 - 3680 - 472	961 - R2805
	961 - R2821
	961 - R2837
	961 - R2853
	961 - R2872
	961 - R2888
VR5 - 3680 - 473	925 - R5317
	961 - R2810
	961 - R2826
	961 - R2842
	961 - R2858
	961 - R2877
	961 - R2893
VR5 - 3680 - 510	320 - 64B
VR5 - 3680 - 511	320 - 65B
VR5 - 3680 - 512	967 - R611

PART NUMBER	FIGURE & KEY NO.
VR5 - 3680 - 512	967 - R656
	967 - R657
	967 - R658
	967 - R662
	967 - R663
VR5 - 3680 - 561	925 - R5319
	925 - R5320
VR5 - 3680 - 562	925 - R5301
	925 - R5302
	925 - R5303
	925 - R5304
	925 - R5305
	925 - R5306
	925 - R5307
	925 - R5308
	925 - R5309
	925 - R5310
	925 - R5311
	925 - R5312
	967 - R651
	967 - R652
	967 - R653
	967 - R654
	967 - R655
	967 - R667
VR5 - 3680 - 563	961 - R2803
	961 - R2804
	961 - R2813
	961 - R2819
	961 - R2820
	961 - R2829
	961 - R2835
	961 - R2836
	961 - R2845
	961 - R2851
	961 - R2852
	961 - R2861
	961 - R2870
	961 - R2871
	961 - R2880
	961 - R2886
	961 - R2887
	961 - R2896
VR5 - 3680 - 681	961 - R2801
	961 - R2817
	961 - R2833
	961 - R2849
	961 - R2868
	961 - R2884
VR5 - 3680 - 822	961 - R2809
	961 - R2825
	961 - R2841
	961 - R2857
	961 - R2876
	961 - R2892
VR5 - 5780 - 220	933 - RA1312
	933 - RA1313
	933 - RA1325
	933 - RA1326
	933 - RA1327
VR5 - 5780 - 221	947 - RA1801
	947 - RA1802
	947 - RA1803
	947 - RA1804
	947 - RA1805
	947 - RA1806
	947 - RA1807
	947 - RA1808
	947 - RA1809
	947 - RA1810
	947 - RA1814
	947 - RA1815
	947 - RA1816
	947 - RA1817
	947 - RA1818
	947 - RA1819
	947 - RA1820
	947 - RA1821
	947 - RA1822
	947 - RA1823
VR5 - 5780 - 560	933 - RA1302
	933 - RA1304
	933 - RA1306
	933 - RA1307
	933 - RA1310

COPYRIGHT © 1997 CANON INC.

PART NUMBER	FIGURE & KEY NO.
VR5 – 5780 – 560	933 – RA1311
VR5 – 5790 – 102	933 – RA1335
	933 – RA1336
	933 – RA1343
	933 – RA1344
	937 – RA 201
	937 – RA 203
	937 – RA 209
	937 – RA 215
	937 – RA 217
	937 – RA 220
	937 – RA 224
	937 – RA 229
	937 – RA 231
	937 – RA 234
	939 – RA1523
	939 – RA1530
	939 – RA1532
	939 – RA1534
	939 – RA1536
	939 – RA1538
	939 – RA1543
	939 – RA1545
	940 – RA 804
	940 – RA 805
	940 – RA 806
	940 – RA 808
	940 – RA 815
	940 – RA 816
	947 – RA1837
	947 – RA1839
	947 – RA1841
	947 – RA1843
	947 – RA1846
	947 – RA1848
	947 – RA1850
	947 – RA1853
	947 – RA1868
	947 – RA1870
	947 – RA1872
	947 – RA1874
	947 – RA1876
	947 – RA1878
	947 – RA1881
	947 – RA1883
	947 – RA1885
	947 – RA1887
	947 – RA1888
VR5 – 5790 – 103	933 – RA1305
	933 – RA1314
	933 – RA1315
	933 – RA1316
	933 – RA1317
	933 – RA1318
	933 – RA1319
	933 – RA1320
	933 – RA1321
	933 – RA1322
	933 – RA1323
	933 – RA1324
	933 – RA1328
	933 – RA1329
	933 – RA1330
	933 – RA1331
	933 – RA1332
	933 – RA1333
	933 – RA1334
	937 – RA 210
	937 – RA 211
	937 – RA 218
	937 – RA 219
	937 – RA 222
	937 – RA 226
	937 – RA 227
	937 – RA 228
	937 – RA 232
	937 – RA 236
	937 – RA 237
	937 – RA 238
	937 – RA 239
	937 – RA 240
	937 – RA 241
	937 – RA 242
	937 – RA 243
	937 – RA 244

PART NUMBER	FIGURE & KEY NO.
VR5 – 5790 – 103	939 – RA1507
	939 – RA1508
	939 – RA1509
	939 – RA1510
	939 – RA1511
	939 – RA1512
	939 – RA1513
	939 – RA1514
	939 – RA1516
	939 – RA1517
	939 – RA1519
	939 – RA1525
	939 – RA1526
	947 – RA1811
	947 – RA1812
	947 – RA1813
	947 – RA1824
	947 – RA1825
	947 – RA1826
	947 – RA1827
	947 – RA1828
	947 – RA1829
	947 – RA1831
	947 – RA1832
	947 – RA1833
	947 – RA1834
	947 – RA1835
	947 – RA1836
	947 – RA1854
	947 – RA1855
	947 – RA1856
	947 – RA1857
	947 – RA1858
	947 – RA1859
	947 – RA1860
	947 – RA1861
VR5 – 5790 – 152	933 – RA1338
	933 – RA1339
	937 – RA 202
	937 – RA 204
	937 – RA 221
	937 – RA 223
	937 – RA 233
	939 – RA1524
	939 – RA1529
	939 – RA1540
	939 – RA1544
	939 – RA1546
	940 – RA 809
	940 – RA 810
	940 – RA 811
	940 – RA 813
	940 – RA 817
	940 – RA 818
VR5 – 5790 – 222	940 – RA 802
VR5 – 5790 – 331	933 – RA1342
	937 – RA 212
	937 – RA 213
	937 – RA 214
	947 – RA1862
	947 – RA1864
	947 – RA1866
	950 – RA2501
VR5 – 5790 – 471	933 – RA1337
	937 – RA 205
	937 – RA 206
	937 – RA 207
	947 – RA1863
	947 – RA1865
	947 – RA1867
	950 – RA2502
VR5 – 5790 – 472	947 – RA1830
VR5 – 5790 – 562	939 – RA1501
	939 – RA1502
	939 – RA1503
	939 – RA1504
	939 – RA1505
	939 – RA1522
	939 – RA1527
	939 – RA1528
	939 – RA1537
	939 – RA1539
	939 – RA1541
	940 – RA 801
	940 – RA 803

PART NUMBER	FIGURE & KEY NO.
VR5 – 5790 – 562	940 – RA 807
	940 – RA 814
	940 – RA 819
	947 – RA1851
	947 – RA1852
VR5 – 5790 – 681	933 – RA1340
	933 – RA1341
	937 – RA 208
	937 – RA 216
	937 – RA 225
	937 – RA 230
	937 – RA 235
	939 – RA1531
	939 – RA1533
	939 – RA1535
	947 – RA1838
	947 – RA1840
	947 – RA1842
	947 – RA1844
	947 – RA1845
	947 – RA1849
	947 – RA1869
	947 – RA1871
	947 – RA1873
	947 – RA1875
	947 – RA1877
	947 – RA1879
	947 – RA1880
	947 – RA1882
	947 – RA1884
	947 – RA1886
	947 – RA1889
VR5 – 5790 – 823	933 – RA1308
	933 – RA1309
VR5 – 5800 – 103	939 – RA1515
	939 – RA1518
	939 – RA1520
	939 – RA1521
VR5 – 5800 – 562	939 – RA1506
	940 – RA 812
VR5 – 5800 – 823	933 – RA1301
	933 – RA1303
VR5 – 6300 – 120	942 – R2958
VR5 – 6400 – 331	961 – R2881
	961 – R2897
	961 – R2907
VR5 – 6400 – 471	961 – R2814
	961 – R2830
	961 – R2846
	961 – R2862
VR5 – 6850 – 203	925 – VR5301
VR5 – 6860 – 109	930 – R2205
	930 – R2206
VR5 – 7260 – 501	320 – 64C
VR5 – 7260 – 502	320 – 65C
VR5 – 8031 – 151	967 – R617
VR5 – 8032 – 001	967 – R619
VR5 – 8032 – 151	967 – R633
VR5 – 8032 – 492	967 – R620
VR5 – 8033 – 321	967 – R616
VR5 – 8038 – 250	967 – R621
VR5 – 8280 – 104	961 – R2815
	961 – R2831
	961 – R2847
	961 – R2863
	961 – R2882
	961 – R2898
VR5 – 8280 – 273	961 – R2912
VR5 – 9161 – 002	942 – R2952
	942 – R2955
VR5 – 9162 – 612	942 – R2951
	942 – R2954
VR5 – 9167 – 151	942 – R2953
	942 – R2956
VR7 – 0611 – 000	930 – R2830
VR7 – 0611 – 002	930 – R2284
	930 – R2288
	930 – R2290
	930 – R2415
	930 – R2462
	930 – R2464
	930 – R2465
	930 – R2469
	930 – R2470
	930 – R2471

PART NUMBER	FIGURE & KEY NO.
VR7 – 0611 – 002	930 – R2472
	930 – R2476
	930 – R2478
	930 – R2495
	930 – R2496
	930 – R2497
	930 – R2498
	930 – R2499
	930 – R2502
	930 – R2522
	930 – R2576
	930 – R2577
	930 – R2578
	930 – R2582
	930 – R2588
	930 – R2589
	930 – R2590
	930 – R2591
	930 – R2592
	930 – R2593
	930 – R2614
VR7 – 0611 – 003	930 – R2540
	930 – R2544
	930 – R2571
	930 – R2572
VR7 – 0611 – 102	930 – R2683
VR7 – 0611 – 200	930 – R2526
VR7 – 0611 – 202	930 – R2520
	930 – R2525
	930 – R2600
VR7 – 0611 – 402	933 – R1326
VR7 – 0611 – 502	930 – R2584
VR7 – 0612 – 001	930 – R2681
VR7 – 0612 – 002	930 – R2494
	930 – R2503
	930 – R2587
	930 – R2594
VR7 – 0612 – 201	930 – R2386
VR7 – 0612 – 202	930 – R2418
VR7 – 0612 – 203	930 – R2514
	930 – R2517
VR7 – 0612 – 433	933 – R1328
VR7 – 0612 – 802	930 – R2416
	933 – R1327
VR7 – 0613 – 000	930 – R2384
VR7 – 0613 – 001	930 – R2521
	930 – R2524
	930 – R2599
VR7 – 0613 – 002	930 – R2461
	930 – R2468
	930 – R2473
VR7 – 0613 – 901	930 – R2770
VR7 – 0614 – 422	930 – R2772
VR7 – 0614 – 701	930 – R2680
VR7 – 0615 – 113	930 – R2537
	930 – R2538
	930 – R2566
	930 – R2568
VR7 – 0616 – 802	930 – R2417
VR7 – 0619 – 100	930 – R2682
VR7 – 0811 – 073	930 – R2548
	930 – R2549
	930 – R2560
	930 – R2561
VR7 – 3041 – 002	930 – R2243
	930 – R2250
VR7 – 3041 – 152	930 – R2429
	930 – R2430
	930 – R2431
	930 – R2432
	930 – R2433
	930 – R2434
	930 – R2435
	930 – R2436
	930 – R2605
	930 – R2606
	930 – R2607
	930 – R2608
	930 – R2626
	930 – R2630
	930 – R2632
	930 – R2641
	930 – R2642
	930 – R2643
	930 – R2644

PART NUMBER	FIGURE & KEY NO.
VR7 – 3041 – 622	930 – R2425
	930 – R2426
	930 – R2427
	930 – R2428
	930 – R2437
	930 – R2438
	930 – R2439
	930 – R2440
	930 – R2603
	930 – R2604
	930 – R2609
	930 – R2610
	930 – R2623
	930 – R2628
	930 – R2634
	930 – R2639
	930 – R2640
	930 – R2645
	930 – R2646
VR7 – 3042 – 262	930 – R2547
	930 – R2550
	930 – R2559
	930 – R2562
VR7 – 3042 – 742	930 – R2545
	930 – R2546
	930 – R2563
	930 – R2564
VR7 – 3043 – 482	930 – R2241
	930 – R2249
VR7 – 3044 – 020	930 – R2551
	930 – R2554
	930 – R2555
	930 – R2558
VR7 – 3047 – 681	930 – R2246
	930 – R2248
VR7 – 3049 – 091	930 – R2240
	930 – R2242
	930 – R2245
	930 – R2251
	930 – R2252
	930 – R2253
VR9 – 3638 – 000	967 – RA609
VR9 – 3644 – 000	967 – R615
VR9 – 5059 – 000	930 – R2226
VR9 – 5138 – 000	108 – 19A
	321 – 24A
VR9 – 5229 – 000	925 – R5316
VS1 – 0001 – 002	B – J6408
VS1 – 0086 – 002	940 – JP 801
VS1 – 0224 – 012	925 – J5302
VS1 – 0224 – 020	925 – J5306
VS1 – 0279 – 002	B – J6041
	B – J6116
	B – J6290
	B – J6422
	B – J8001
VS1 – 0279 – 003	B – J2233
	B – J3103C
	B – J3103K
	B – J3103M
	B – J3103Y
	B – J6016
	B – J6017
	B – J6065
	B – J6066
	B – J6082
	B – J6084
	B – J6086
	B – J6088
	B – J6089
	B – J6090
	B – J6101
	B – J6102
	B – J6103
	B – J6104
	B – J6107
VS1 – 0279 – 004	B – J1304
	B – J6224C
	B – J6224K
	B – J6224M
	B – J6224Y
	B – J6250
	B – J6257
	B – J6264
VS1 – 0279 – 005	B – J3203

PART NUMBER	FIGURE & KEY NO.
VS1 – 0279 – 005	B – J6112
	B – J6223C
	B – J6223K
	B – J6223M
	B – J6223Y
VS1 – 0279 – 006	B – J6100
	B – J6220Y
	B – J8008
VS1 – 0279 – 008	B – J6000
	B – J6117
	B – J8007
VS1 – 0279 – 010	B – J2220
VS1 – 0280 – 002	B – J6116
	B – J6208
	B – J6290
	B – J6315
	B – J6422
VS1 – 0280 – 004	B – J6250
VS1 – 0280 – 008	B – J6117
VS1 – 0571 – 004	933 – J1304
VS1 – 0571 – 010	930 – J2220
VS1 – 0824 – 003	B – J6004
	B – J6005
VS1 – 0842 – 002	B – J3701
	B – J6007
	B – J6008
	B – J6009
	B – J6010
	B – J6015
	B – J6022
	B – J6023
	B – J6024
	B – J6025
	B – J6026
	B – J6028
	B – J6038
	B – J6039
	B – J6040
	B – J6049
	B – J6051
	B – J6052
	B – J6053
	B – J6054
	B – J6060
	B – J6061
	B – J6073
	B – J6079
	B – J6080
	B – J6091
	B – J6132
	B – J6133
	B – J6134
	B – J6136
	B – J6137
	B – J6138
	B – J6140
	B – J6141
	B – J6142
	B – J6148
	B – J6149
	B – J6156
	B – J6169
	B – J6170
	B – J6171
	B – J6175
	B – J6206
	B – J6236
	B – J6237
	B – J6292
	B – J6293
	B – J6294
	B – J6371
	B – J6372
	B – J6373
	B – J6377
VS1 – 0842 – 003	B – J2854F
	B – J2854R
	B – J2951F
	B – J2951R
	B – J3202
	B – J5340
	B – J6006
	B – J6011
	B – J6013
	B – J6018

COPYRIGHT © 1997 CANON INC.

PART NUMBER	FIGURE & KEY NO.	PART NUMBER	FIGURE & KEY NO.	PART NUMBER	FIGURE & KEY NO.
VS1 – 0842 – 003	B – J6021C	VS1 – 0842 – 005	B – J5326	VS1 – 0842 – 012	B – J 602
	B – J6021K		B – J6055		B – J1305
	B – J6021M		B – J6147		B – J2208
	B – J6021Y		B – J6176		B – J2210
	B – J6037		B – J6230		B – J2217
	B – J6050	VS1 – 0842 – 006	B – J2102		B – J2222
	B – J6056		B – J2104		B – J2225
	B – J6057		B – J3251C		B – J2501
	B – J6058		B – J3251K		B – J2954
	B – J6062		B – J3251M		B – J3401
	B – J6064		B – J3251Y		B – J5500
	B – J6067		B – J6029		B – J5502
	B – J6076		B – J6031		B – J6047
	B – J6077		B – J6043		B – J6069
	B – J6092		B – J6045		B – J6152
	B – J6093		B – J6046		B – J6214
	B – J6094		B – J6048		B – J6233
	B – J6095		B – J6059		B – J6240
	B – J6096		B – J6063		B – J6314
	B – J6097		B – J6074	VS1 – 0842 – 013	B – J2215
	B – J6108		B – J6078		B – J2218
	B – J6109		B – J6105		B – J2228
	B – J6124		B – J6158C		B – J2503
	B – J6125		B – J6158M		B – J5501
	B – J6126		B – J6158Y		B – J5503
	B – J6127		B – J6167		B – J6044
	B – J6128		B – J6180		B – J6114
	B – J6129		B – J6181		B – J6185
	B – J6130		B – J6182	VS1 – 0842 – 014	B – J1306
	B – J6131		B – J6183		B – J2224
	B – J6146		B – J6187		B – J2226
	B – J6155		B – J6189		B – J2229
	B – J6157		B – J6190		B – J6075
	B – J6164		B – J6192		B – J6115
	B – J6165		B – J6195		B – J6144
	B – J6166		B – J6197		B – J6179
	B – J6168		B – J6200		B – J6218
	B – J6172		B – J6204	VS1 – 0842 – 015	B – J2207
	B – J6173		B – J6231		B – J2209
	B – J6174		B – J6248		B – J2212
	B – J6193		B – J6370		B – J2223
	B – J6194	VS1 – 0842 – 007	B – J2103		B – J2955
	B – J6198		B – J2105		B – J3403
	B – J6199		B – J6032		B – J6020
	B – J6201		B – J6070		B – J6072
	B – J6202		B – J6153		B – J6178
	B – J6203		B – J6217		B – J6210
	B – J6205	VS1 – 0842 – 008	B – J2214	VS1 – 0852 – 002	B – J6135
	B – J6207		B – J2219		B – J6139
	B – J6216		B – J2239	VS1 – 0852 – 003	B – J6110
	B – J6235		B – J2241		B – J6111
	B – J6238		B – J3702	VS1 – 0852 – 004	B – J6145C
	B – J6239		B – J4092	VS1 – 0852 – 006	B – J6099C
	B – J6273		B – J4102		B – J6099K
	B – J6310		B – J4602L		B – J6099M
	B – J6311		B – J4602R		B – J6099Y
	B – J6312		B – J4702L	VS1 – 0852 – 007	B – J6217
	B – J6313		B – J4702R	VS1 – 0852 – 008	B – J2214
	B – J6321		B – J6098		B – J2219
	B – J6322		B – J6118		B – J2239
	B – J6330		B – J6246		B – J4080
	B – J6331		B – J6360	VS1 – 0852 – 010	B – J1307
	B – J6332		B – J6361		B – J2206
	B – J6333		B – J6376		B – J2216
	B – J6334	VS1 – 0842 – 009	B – J 1A		B – J2953
	B – J6335		B – J 1B	VS1 – 0852 – 011	B – J2211
	B – J6336		B – J6119		B – J2213
	B – J6337		B – J6242		B – J6212
	B – J6378		B – J6243	VS1 – 0852 – 012	B – J 602
	B – J6379		B – J6275		B – J1305
	B – J8002	VS1 – 0842 – 010	B – J1307		B – J2003
VS1 – 0842 – 004	B – J5201		B – J2206		B – J2208
	B – J5335		B – J2216		B – J2210
	B – J6071		B – J2951		B – J2217
	B – J6145K		B – J2953		B – J2222
	B – J6145M		B – J3402		B – J2225
	B – J6145Y		B – J6211		B – J2501
	B – J6162	VS1 – 0842 – 011	B – J2211		B – J3401
	B – J6163		B – J2213		B – J5500
	B – J6299		B – J2234	VS1 – 0852 – 013	B – J2001
	B – J6320		B – J2802		B – J2215
	B – J6323		B – J5303		B – J2218
	B – J6375		B – J6186		B – J2228
VS1 – 0842 – 005	B – J2952		B – J6212		B – J2503
	B – J5102		B – J6213		B – J5501

PART NUMBER	FIGURE & KEY NO.
VS1 – 0852 – 013	B – J6114
VS1 – 0852 – 014	B – J1306
	B – J2224
	B – J2226
	B – J2229
	B – J6115
VS1 – 0852 – 015	B – J2207
	B – J2209
	B – J2212
	B – J2223
	B – J2955
VS1 – 0861 – 004	B – J6160L
	B – J6160U
VS1 – 0861 – 012	B – J2003
VS1 – 0861 – 013	B – J2001
VS1 – 0998 – 005	948 – CP6032
VS1 – 0998 – 007	948 – CP6026
VS1 – 0998 – 009	947 – CP1802
	947 – CP1803
	947 – CP1804
	947 – CP1805
	947 – CP1806
	947 – CP1807
	947 – CP1808
	947 – CP1809
	947 – CP1810
	947 – CP1811
	947 – CP1812
	947 – CP1813
	947 – CP1814
	947 – CP1815
	947 – CP1817
	947 – CP1818
	947 – CP1819
	947 – CP1820
	947 – CP1822
	948 – CP6015
	948 – CP6016
	948 – CP6023
	948 – CP6024
VS1 – 1028 – 005	930 – J2238
VS1 – 1028 – 006	925 – J5305
	930 – J2230
	930 – J2237
VS1 – 1028 – 007	925 – J5308
	926 – J5002
VS1 – 1028 – 008	930 – J2241
VS1 – 1028 – 009	930 – J2231
VS1 – 1028 – 010	925 – J5304
VS1 – 1028 – 011	925 – J5303
	926 – J5001
	930 – J2234
	961 – J2802
VS1 – 1028 – 012	950 – J2501
VS1 – 1028 – 013	950 – J2503
VS1 – 1029 – 002	320 – 64D
VS1 – 1029 – 003	320 – 65D
VS1 – 1145 – 080	B – J 201
	B – J1503
VS1 – 1146 – 026	955 – J3703
VS1 – 1146 – 080	925 – J5301
	937 – J 201
	939 – J1503
VS1 – 1147 – 032	920 – J2851
	930 – J2203
VS1 – 1147 – 034	930 – J2204
VS1 – 1147 – 068	933 – J1303
	946 – J1257
VS1 – 1147 – 080	933 – J1302
VS1 – 1147 – 100	930 – J2205
	936 – J1451
	946 – J1256
VS1 – 5057 – 002	B – J3701
	B – J6007
	B – J6008
	B – J6009
	B – J6010
	B – J6015
	B – J6022
	B – J6023
	B – J6024
	B – J6025
	B – J6026
	B – J6028
	B – J6038
VS1 – 5057 – 002	B – J6039
	B – J6040
	B – J6049
	B – J6051
	B – J6052
	B – J6053
	B – J6054
	B – J6061
	B – J6073
	B – J6079
	B – J6080
	B – J6091
	B – J6132
	B – J6133
	B – J6134
	B – J6135
	B – J6136
	B – J6137
	B – J6138
	B – J6139
	B – J6140
	B – J6141
	B – J6142
	B – J6148
	B – J6149
	B – J6156
	B – J6169
	B – J6170
	B – J6171
	B – J6175
	B – J6206
	B – J6236
	B – J6237
	B – J6292
	B – J6293
	B – J6294
	B – J6309
	B – J6371
	B – J6372
	B – J6373
	B – J6377
	310 – 200
	320 – 66A
	375 – 22
VS1 – 5057 – 003	B – J6004
	B – J6005
	B – J6006
	B – J6011
	B – J6050
	B – J6058
	B – J6164
	B – J6165
	B – J6166
	B – J6174
	B – J6193
	B – J6194
	B – J6198
	B – J6199
	B – J6205
	B – J6216
	B – J6238
	B – J6239
	B – J6310
	B – J6311
	B – J6312
	B – J6313
	B – J6321
	B – J6322
	B – J6330
	B – J6331
	B – J6332
	B – J6333
	B – J6334
	B – J6335
	B – J6336
	B – J6337
	108 – 21
VS1 – 5057 – 004	B – J6162
	B – J6163
	B – J6299
	B – J6320
	B – J6323
	B – J6375
	108 – 29A – 1
VS1 – 5057 – 005	B – J6147
VS1 – 5057 – 005	B – J6176
VS1 – 5057 – 006	B – J6029
	B – J6031
	B – J6043
	B – J6045
	B – J6046
	B – J6048
	B – J6059
	B – J6074
	B – J6078
	B – J6105
	B – J6167
	B – J6180
	B – J6181
	B – J6182
	B – J6183
	B – J6187
	B – J6189
	B – J6190
	B – J6192
	B – J6195
	B – J6197
	B – J6200
	B – J6204
	B – J6231
	B – J6248
	B – J6370
	640 – 27A
VS1 – 5057 – 007	B – J6032
	B – J6153
VS1 – 5057 – 008	B – J6098
	B – J6118
	B – J6246
	B – J6360
	B – J6361
	B – J6376
	365 – 68
VS1 – 5057 – 009	B – J6119
	B – J6242
	B – J6243
	B – J6275
VS1 – 5057 – 010	B – J6211
VS1 – 5057 – 011	B – J6186
	B – J6213
VS1 – 5057 – 012	B – J6047
	B – J6069
	B – J6152
	B – J6214
	B – J6233
	B – J6240
	B – J6314
VS1 – 5057 – 013	B – J6044
	B – J6114
	B – J6185
VS1 – 5057 – 014	B – J6075
	B – J6115
	B – J6144
	B – J6170
	B – J6218
VS1 – 5057 – 015	B – J6020
	B – J6072
	B – J6178
	B – J6210
VS1 – 5225 – 100	947 – J1802
VS1 – 5317 – 016	955 – J3702
VS1 – 5317 – 018	956 – J 1
VS1 – 5328 – 016	930 – J2214
	930 – J2219
	930 – J2239
VS1 – 5328 – 020	930 – J2206
	930 – J2216
	933 – J1307
	942 – J2953
VS1 – 5328 – 022	930 – J2202
	930 – J2211
	930 – J2213
VS1 – 5328 – 024	930 – J2208
	930 – J2210
	930 – J2217
	930 – J2222
	930 – J2225
	933 – J1305
	944 – J3401
	967 – J602
VS1 – 5328 – 026	930 – J2215

COPYRIGHT © 1997 CANON INC.

PART NUMBER	FIGURE & KEY NO.	PART NUMBER	FIGURE & KEY NO.	PART NUMBER	FIGURE & KEY NO.
VS1 – 5328 – 026	930 – J2218	VS1 – 5706 – 009	937 – CP 273	VS1 – 5706 – 012	937 – CP 253
	930 – J2228		937 – CP 279		937 – CP 263
VS1 – 5328 – 028	930 – J2224		937 – CP 282		937 – CP 265
	930 – J2226		939 – CP1544		937 – CP 266
	930 – J2229		939 – CP1545		937 – CP 271
	933 – J1306		939 – CP1546		937 – CP 272
VS1 – 5328 – 030	930 – J2207		939 – CP1560		937 – CP 280
	930 – J2209		939 – CP1563		937 – CP 281
	930 – J2212		939 – CP1564		937 – CP 283
	930 – J2223		939 – CP1565		939 – CP1509
	942 – J2955		939 – CP1568		939 – CP1510
VS1 – 5393 – 050	B – J2502		939 – CP1569		939 – CP1511
	950 – J2502		940 – CP 801		939 – CP1512
VS1 – 5474 – 004	980A – J 1		940 – CP 802		939 – CP1513
VS1 – 5474 – 005	967 – J603		940 – CP 804		939 – CP1514
VS1 – 5474 – 006	930 – J2201		940 – CP 805		939 – CP1515
	933 – J1301		940 – CP 808		939 – CP1516
	961 – J2801		940 – CP 809		939 – CP1521
	967 – J601		940 – CP 810		939 – CP1522
VS1 – 5474 – 007	920 – J2852		940 – CP 811		939 – CP1527
VS1 – 5474 – 008	930 – J2221		940 – CP 812		939 – CP1528
	950 – J2504		940 – CP 813		939 – CP1529
VS1 – 5474 – 010	946 – J1251		940 – CP 816		939 – CP1530
	961 – J2805		940 – CP 817		939 – CP1531
VS1 – 5474 – 011	930 – J2227		940 – CP 818		939 – CP1532
	961 – J2804		940 – CP 819		939 – CP1533
VS1 – 5474 – 013	961 – J2803		940 – CP 822		939 – CP1534
VS1 – 5484 – 002	961 – J2808		940 – CP 826		939 – CP1535
	980A – J 2		940 – CP 827		939 – CP1536
VS1 – 5484 – 003	961 – J2807		940 – CP 829		939 – CP1537
VS1 – 5484 – 005	961 – J2806		940 – CP 830		939 – CP1538
VS1 – 5517 – 002	550 – 3A		940 – CP 834		939 – CP1539
VS1 – 5517 – 003	920 – J2854		940 – CP 835		939 – CP1540
VS1 – 5517 – 005	942 – J2952		940 – CP 836	VS1 – 5706 – 016	937 – CP 274
VS1 – 5517 – 010	942 – J2951		940 – CP 837	VS1 – 5708 – 096	947 – J1801
	944 – J3402		940 – CP 838		947 – J1806
VS1 – 5517 – 012	942 – J2954		940 – CP 841		955 – J3701
VS1 – 5517 – 015	944 – J3403		940 – CP 842	VS1 – 5713 – 096	946 – J1253
VS1 – 5576 – 080	951 – J1807		940 – CP 843		946 – J1254
VS1 – 5576 – 140	948 – J6003		940 – CP 844		946 – J1255
VS1 – 5616 – 006	937 – J 204		940 – CP 845	VS1 – 5925 – 018	920 – J2853
	939 – J1501		940 – CP 846	VS1 – 5926 – 018	921 – J2901
	940 – J 801		940 – CP 847	VS1 – 5945 – 080	947 – J1804
VS1 – 5674 – 050	936 – J1453		940 – CP 848	VS1 – 5945 – 100	936 – J1431
	946 – J1252		940 – CP 849	VS1 – 5945 – 140	936 – J1411
VS1 – 5674 – 060	936 – J1452		940 – CP 850		947 – J1805
VS1 – 5677 – 050	955 – J3704		940 – CP 851	VS1 – 5946 – 100	933 – J1308
VS1 – 5677 – 080	937 – J 202		940 – CP 854	VS1 – 5948 – 050	B – J1252
	939 – J1504		940 – CP 855		B – J1453
	940 – J 804		940 – CP 856	VS1 – 5948 – 100	B – J 203
VS1 – 5677 – 100	937 – J 203		940 – CP 857		B – J 803
	940 – J 803		940 – CP 858	VS1 – 6027 – 080	947 – J1803
VS1 – 5706 – 004	940 – CP 882		940 – CP 859		951 – J1808
	940 – CP 883		940 – CP 863	VS1 – 6094 – 003	B – J8003
	940 – CP 884		940 – CP 864	VS1 – 6151 – 110	948 – J6002
	940 – CP 885		940 – CP 866	VS3 – 0044 – 003	B – J4604L
VS1 – 5706 – 006	940 – CP 821		940 – CP 867		B – J4604R
	940 – CP 853		940 – CP 868		B – J6219C
VS1 – 5706 – 009	937 – CP 203		940 – CP 869		B – J6219K
	937 – CP 204		940 – CP 870		B – J6219M
	937 – CP 207		940 – CP 871		B – J6219Y
	937 – CP 208		940 – CP 872	VS3 – 0044 – 004	B – J4603L
	937 – CP 209		940 – CP 874		B – J4603R
	937 – CP 223		940 – CP 875	VS3 – 0049 – 015	B – J6113
	937 – CP 224		940 – CP 876	VS3 – 0050 – 015	B – J6113
	937 – CP 225		940 – CP 877	VS3 – 0053 – 002	B – J6014
	937 – CP 226		940 – CP 878	VS3 – 0053 – 003	B – J6306
	937 – CP 227		940 – CP 888		B – J6407
	937 – CP 228		940 – CP 889	VS3 – 0108 – 003	B – J6090
	937 – CP 230		940 – CP 890	VS3 – 0108 – 004	B – J6257
	937 – CP 231		940 – CP 891		B – J6264
	937 – CP 232	VS1 – 5706 – 010	940 – CP 803	VS3 – 0108 – 006	B – J8008
	937 – CP 233		940 – CP 839	VS3 – 0108 – 008	B – J6000
	937 – CP 234	VS1 – 5706 – 011	937 – CP 218		B – J8007
	937 – CP 236		937 – CP 221	VS3 – 0155 – 009	B – J6232
	937 – CP 237		937 – CP 222	VS3 – 0155 – 025	B – J6234
	937 – CP 242		937 – CP 229	VS3 – 0171 – 004	925 – J5310
	937 – CP 246		937 – CP 240	VS3 – 0171 – 014	925 – J5309
	937 – CP 247		937 – CP 243	VS3 – 0172 – 006	B – J6225C
	937 – CP 248		937 – CP 250		B – J6225K
	937 – CP 249		937 – CP 252		B – J6225M
	937 – CP 254		940 – CP 880		B – J6225Y
	937 – CP 268	VS1 – 5706 – 012	937 – CP 241	VS3 – 0173 – 006	B – J6220C
	937 – CP 269		937 – CP 244	VS3 – 0175 – 006	B – J6220M
	937 – CP 270		937 – CP 251	VS3 – 0214 – 006	B – J6220K

PART NUMBER	FIGURE & KEY NO.	PART NUMBER	FIGURE & KEY NO.	PART NUMBER	FIGURE & KEY NO.
VS3 – 0308 – 032	B – J3781	VS3 – 5083 – 009	B – J5339	VS4 – 0002 – 003	B – J6419
	B – J6122	VS3 – 5083 – 010	B – J1251		B – J8005
	B – J6123		B – J2805		B – J8006
VS3 – 0308 – 040	B – J6184		B – J5334		B – J8009
VS3 – 0309 – 032	B – J3781		B – J5338	VS4 – 0002 – 004	B – J6249
	B – J6122	VS3 – 5083 – 011	B – J2227		B – J6368
	B – J6123		B – J2804		B – J6409
VS3 – 0309 – 040	B – J6184	VS3 – 5083 – 013	B – J2803		125 – 17
VS3 – 0318 – 020	B – J6019	VS3 – 5089 – 008	B – J6410	VS4 – 0002 – 006	B – J6121
VS3 – 0319 – 020	B – J6019	VS3 – 5090 – 008	B – J6410		B – J6302
VS3 – 5009 – 002	B – J6295	VS4 – 0001 – 001	B – J6351		B – J6411
	B – J6296		B – J6352		B – J6414
	B – J6309		B – J6353		125 – 6
VS3 – 5083 – 002	B – J4101		B – J6354	VS4 – 0002 – 009	B – J6305
	B – J4601L		B – J6355	VS4 – 0002 – 012	B – J6215
	B – J4601R		B – J6356	VS4 – 0002 – 015	B – J6106
	B – J4701L		B – J6357		B – J6307
	B – J4701R	VS4 – 0001 – 002	B – J6003		B – J6412
	B – J5101		B – J6150		125 – 7
	B – J5336		B – J6291	VS9 – 5007 – 016	B – J2214
	B – J6229W		B – J6344		B – J2219
	B – J6298C		B – J6362		B – J2239
	B – J6298K		B – J6363		B – J3702
	B – J6298M		B – J6364	VS9 – 5007 – 018	B – J 1H
	B – J6298Y		B – J6365	VS9 – 5007 – 020	B – J1307
	B – J6301		B – J6367		B – J2206
VS3 – 5083 – 003	B – J 1		B – J6369		B – J2216
	B – J 135	VS4 – 0001 – 003	B – J6001		B – J2953
	B – J2808		B – J6002	VS9 – 5007 – 022	B – J2211
	B – J4081		B – J6120		B – J2213
	B – J4093		B – J6154	VS9 – 5007 – 024	B – J 602
	B – J5323		B – J6222		B – J1305
	B – J5324		B – J6306		B – J2208
	B – J5325		B – J6340		B – J2210
	B – J6317		B – J6342		B – J2217
VS3 – 5083 – 004	B – J 131		B – J6407		B – J2222
	B – J1201		B – J6413		B – J2225
	B – J3201		B – J6417		B – J3401
	B – J5005		B – J6418		B – J5500
	B – J5305		312 – 30	VS9 – 5007 – 026	B – J2215
	B – J5306	VS4 – 0001 – 004	B – J5301		B – J2218
	B – J5307		B – J6249		B – J2228
	B – J6229T		B – J6368		B – J5501
	B – J6297		B – J6409	VS9 – 5007 – 028	B – J1306
	B – J6300		125 – 4		B – J2224
	B – J6308	VS4 – 0001 – 006	B – J5327		B – J2226
	B – J6318		B – J6121		B – J2229
VS3 – 5083 – 005	B – J2807		B – J6302	VS9 – 5007 – 030	B – J2207
	B – J5308		B – J6411		B – J2209
	B – J5309		B – J6414		B – J2212
	B – J5310		125 – 5		B – J2223
	B – J5311	VS4 – 0001 – 009	B – J6305		B – J2955
	B – J5312	VS4 – 0001 – 012	B – J6215	VT2 – 0001 – 003	109 – 61
	B – J5313	VS4 – 0001 – 015	B – J6106		320 – 93
VS3 – 5083 – 006	B – J 204		B – J6307	VT2 – 0001 – 006	109 – 43
	B – J 601		B – J6412		982 – 6
	B – J 801	VS4 – 0002 – 001	B – J6350	VT2 – 0002 – 003	110 – 31
	B – J1301		B – J6351		250 – 9
	B – J1501		B – J6353	VT2 – 5018 – 140	935 – 27
	B – J2201		B – J6354	VT2 – 5153 – 050	B – J1453
	B – J2801		B – J6355	VV1 – 2000 – 000	950 – R2605
	B – J5314		B – J6356	VV1 – 2111 – 101	950 – R2509
	B – J5315		B – J6357		950 – R2521
	B – J5316	VS4 – 0002 – 002	B – J6003		950 – R2536
	B – J5317		B – J6027		950 – R2549
	B – J5318		B – J6150		950 – R2566
	B – J5319		B – J6291		950 – R2578
	B – J5320		B – J6341	VV1 – 2111 – 102	950 – R2510
	B – J5322		B – J6343		950 – R2539
VS3 – 5083 – 007	B – J2852F		B – J6362		950 – R2598
	B – J2852R		B – J6363	VV1 – 2111 – 132	950 – R2514
	B – J5302		B – J6364	VV1 – 2111 – 152	950 – R2537
	B – J5303		B – J6367		950 – R2538
	B – J5304		B – J6369		950 – R2559
VS3 – 5083 – 008	B – J2221		B – J6408		950 – R2582
	B – J2504		B – J6415		950 – R2586
	B – J5328		B – J8004		950 – R2587
	B – J5329		125 – 16	VV1 – 2111 – 153	920 – R2860
	B – J5330	VS4 – 0002 – 003	B – J6001	VV1 – 2111 – 162	950 – R2534
	B – J5331		B – J6002		950 – R2535
	B – J5332		B – J6120		950 – R2558
	B – J5333		B – J6154		950 – R2577
VS3 – 5083 – 009	B – J2101		B – J6221		950 – R2584
	B – J2806		B – J6222		950 – R2585
	B – J5337		B – J6416	VV1 – 2111 – 202	950 – R2508

COPYRIGHT © 1997 CANON INC.

PART NUMBER	FIGURE & KEY NO.	PART NUMBER	FIGURE & KEY NO.	PART NUMBER	FIGURE & KEY NO.
VV1 – 2111 – 272	950 – R2522	VV1 – 2115 – 102	930 – R2573	VV1 – 2115 – 103	930 – R2651
	950 – R2531		930 – R2574		930 – R2652
	950 – R2546		930 – R2575		930 – R2669
VV1 – 2111 – 302	950 – R2606		930 – R2585		930 – R2672
VV1 – 2111 – 331	950 – R2518		930 – R2586		930 – R2706
VV1 – 2111 – 392	950 – R2519		930 – R2595		930 – R2765
VV1 – 2111 – 432	950 – R2520		930 – R2596		930 – R2767
	950 – R2599		930 – R2613		930 – R2771
VV1 – 2111 – 472	950 – R2526		930 – R2621		930 – R2806
VV1 – 2111 – 561	920 – R2861		930 – R2673		930 – R2809
VV1 – 2111 – 562	950 – R2527		930 – R2674		930 – R2821
VV1 – 2111 – 622	950 – R2505		930 – R2720		930 – R2822
VV1 – 2111 – 682	950 – R2506		930 – R2742		930 – R2823
	950 – R2516		930 – R2743		930 – R2824
VV1 – 2111 – 752	950 – R2533		930 – R2766		933 – R1312
VV1 – 2115 – 100	920 – R2852		930 – R2776		933 – R1314
	920 – R2856		930 – R2786		933 – R1316
	920 – R2865		930 – R2789		933 – R1317
	920 – R2866		930 – R2832		933 – R1319
VV1 – 2115 – 101	920 – R2862		930 – R2833		933 – R1321
	920 – R2867		930 – R2839		933 – R1325
	930 – R2262		930 – R2840		933 – R1329
	930 – R2419		950 – R2512		933 – R1330
	930 – R2421		950 – R2525		933 – R1339
	930 – R2422		950 – R2541		933 – R1341
	930 – R2423		950 – R2542		933 – R1345
	930 – R2424		950 – R2553		933 – R1346
	930 – R2441		950 – R2569		933 – R1347
	930 – R2442		950 – R2583		933 – R1349
	930 – R2443		950 – R2592		933 – R1351
	930 – R2444		950 – R2594		933 – R1352
	930 – R2601		950 – R2595		933 – R1355
	930 – R2602		950 – R2597		933 – R1356
	930 – R2611		967 – R623		933 – R1360
	930 – R2612		967 – R626		933 – R1361
	930 – R2622	VV1 – 2115 – 103	930 – R2345		933 – R1362
	930 – R2625		930 – R2348		933 – R1363
	930 – R2636		930 – R2350		933 – R1364
	930 – R2637		930 – R2395		933 – R1368
	930 – R2638		930 – R2397		933 – R1369
	930 – R2647		930 – R2398		933 – R1370
	930 – R2648		930 – R2402		933 – R1371
	930 – R2722		930 – R2403		933 – R1374
	930 – R2723		930 – R2404		940 – R 801
	930 – R2825		930 – R2405		940 – R 802
	933 – R1331		930 – R2406		940 – R 803
	967 – R601		930 – R2407		940 – R 804
	967 – R602		930 – R2408		940 – R 805
	967 – R603		930 – R2452		940 – R 806
	967 – R604		930 – R2453		940 – R 807
	967 – R605		930 – R2467		940 – R 808
	967 – R606		930 – R2479		940 – R 809
	967 – R607		930 – R2480		940 – R 810
	967 – R608		930 – R2484		940 – R 811
	967 – R609		930 – R2486		940 – R 812
	967 – R610		930 – R2488		940 – R 814
	967 – R622		930 – R2489		940 – R 815
VV1 – 2115 – 102	920 – R2851		930 – R2492		940 – R 816
	920 – R2853		930 – R2493		940 – R 817
	920 – R2854		930 – R2500		940 – R 818
	920 – R2855		930 – R2501		940 – R 819
	920 – R2857		930 – R2504		940 – R 820
	920 – R2858		930 – R2505		940 – R 822
	920 – R2859		930 – R2507		940 – R 833
	921 – R2902		930 – R2511		940 – R 835
	930 – R2260		930 – R2516		940 – R 836
	930 – R2414		930 – R2519		940 – R 842
	930 – R2455		930 – R2531		940 – R 847
	930 – R2456		930 – R2552		940 – R 848
	930 – R2457		930 – R2553		940 – R 849
	930 – R2458		930 – R2556		940 – R 850
	930 – R2459		930 – R2557		940 – R 851
	930 – R2460		930 – R2580		940 – R 852
	930 – R2466		930 – R2581		940 – R 853
	930 – R2474		930 – R2583		940 – R 854
	930 – R2475		930 – R2597		940 – R 855
	930 – R2481		930 – R2598		940 – R 856
	930 – R2490		930 – R2615		940 – R 857
	930 – R2491		930 – R2616		940 – R 858
	930 – R2508		930 – R2617		940 – R 859
	930 – R2509		930 – R2618		940 – R 860
	930 – R2542		930 – R2619		940 – R 862
	930 – R2543		930 – R2620		940 – R 863
	930 – R2565		930 – R2649		940 – R 864
	930 – R2567		930 – R2650		940 – R 865

PART NUMBER	FIGURE & KEY NO.
VV1 – 2115 – 103	940 – R 866
	940 – R 867
	940 – R 868
	940 – R 869
	947 – R1850
	947 – R1851
	950 – R2593
	950 – R2602
	950 – R2608
	967 – R624
	967 – R629
	967 – R630
	967 – R636
	967 – R646
	967 – R647
	967 – R648
	967 – R649
	967 – R650
	967 – R666
VV1 – 2115 – 104	930 – R2342
	930 – R2396
	930 – R2399
	930 – R2400
	930 – R2401
	930 – R2463
	930 – R2477
	930 – R2482
	930 – R2483
	930 – R2485
	930 – R2487
	930 – R2506
	930 – R2510
	930 – R2512
	930 – R2513
	930 – R2842
	950 – R2515
	950 – R2524
	950 – R2528
	950 – R2551
	950 – R2555
	950 – R2556
	950 – R2563
	950 – R2565
	950 – R2567
	967 – R627
VV1 – 2115 – 105	930 – R2232
	930 – R2233
	930 – R2236
	930 – R2237
VV1 – 2115 – 122	933 – R1338
	933 – R1372
VV1 – 2115 – 131	967 – R625
VV1 – 2115 – 132	950 – R2511
VV1 – 2115 – 152	967 – R641
	967 – R642
	967 – R643
	967 – R644
	967 – R645
VV1 – 2115 – 153	950 – R2591
VV1 – 2115 – 182	933 – R1373
	950 – R2523
	950 – R2540
	950 – R2552
	950 – R2568
	950 – R2575
VV1 – 2115 – 202	930 – R2826
	930 – R2827
	930 – R2828
	930 – R2829
VV1 – 2115 – 220	933 – R1304
	933 – R1305
	933 – R1344
VV1 – 2115 – 221	930 – R2409
	930 – R2746
	930 – R2747
	930 – R2750
	930 – R2751
	930 – R2782
	933 – R1302
	933 – R1332
	933 – R1367
	950 – R2502
	950 – R2513
	950 – R2611
VV1 – 2115 – 222	930 – R2234
VV1 – 2115 – 222	930 – R2235
	930 – R2254
	930 – R2255
	930 – R2256
	930 – R2257
	930 – R2258
	930 – R2269
	930 – R2270
	930 – R2271
	930 – R2272
	930 – R2273
	930 – R2274
	930 – R2275
	930 – R2276
	930 – R2279
	930 – R2280
	930 – R2281
	930 – R2283
	930 – R2285
	930 – R2287
	930 – R2293
	930 – R2294
	930 – R2295
	930 – R2296
	930 – R2299
	930 – R2300
	930 – R2301
	930 – R2302
	930 – R2303
	930 – R2304
	930 – R2305
	930 – R2306
	930 – R2309
	930 – R2310
	930 – R2311
	930 – R2312
	930 – R2313
	930 – R2314
	930 – R2317
	930 – R2318
	930 – R2319
	930 – R2320
	930 – R2322
	930 – R2323
	930 – R2328
	930 – R2329
	930 – R2357
	930 – R2358
	930 – R2359
	930 – R2360
	930 – R2361
	930 – R2362
	930 – R2363
	930 – R2364
	930 – R2365
	930 – R2366
	930 – R2367
	930 – R2368
	930 – R2369
	930 – R2371
	930 – R2381
	930 – R2387
	930 – R2445
	930 – R2446
	930 – R2579
	930 – R2677
	930 – R2678
	930 – R2679
	930 – R2696
	930 – R2697
	930 – R2698
	930 – R2699
	930 – R2700
	930 – R2701
	930 – R2702
	930 – R2703
	930 – R2704
	930 – R2707
	930 – R2711
	930 – R2717
	930 – R2724
	930 – R2758
	930 – R2759
	930 – R2760
	930 – R2761
VV1 – 2115 – 222	930 – R2762
	930 – R2763
	930 – R2764
	930 – R2769
	930 – R2775
	930 – R2778
	930 – R2785
	930 – R2788
	930 – R2802
	930 – R2803
	930 – R2811
	930 – R2812
	930 – R2813
	930 – R2814
	930 – R2815
	930 – R2816
	930 – R2817
	930 – R2818
	930 – R2819
	930 – R2820
	930 – R2834
	930 – R2836
	930 – R2837
	930 – R2841
	930 – R2843
	930 – R2844
	930 – R2845
	930 – R2846
	930 – R2847
	930 – R2848
	930 – R2849
	930 – R2850
	950 – R2507
	950 – R2517
	950 – R2529
	950 – R2530
	950 – R2532
	950 – R2547
	950 – R2554
	950 – R2561
	950 – R2573
	950 – R2574
	950 – R2579
	950 – R2580
	967 – R701
	967 – R702
	967 – R703
VV1 – 2115 – 223	930 – R2238
	930 – R2247
	930 – R2259
	930 – R2261
	930 – R2263
	930 – R2265
	930 – R2266
	930 – R2267
	930 – R2282
	930 – R2284
	930 – R2286
	930 – R2289
	930 – R2291
	930 – R2321
	930 – R2324
	930 – R2325
	930 – R2326
	930 – R2330
	930 – R2331
	930 – R2335
	930 – R2336
	930 – R2338
	930 – R2344
	930 – R2370
	930 – R2374
	930 – R2376
	930 – R2378
	930 – R2380
	930 – R2385
	930 – R2389
	930 – R2653
	930 – R2654
	930 – R2656
	930 – R2658
	930 – R2660
	930 – R2661
	930 – R2663
	930 – R2665

COPYRIGHT © 1997 CANON INC.

PART NUMBER	FIGURE & KEY NO.
VV1 – 2115 – 223	930 – R2667
	930 – R2676
	930 – R2684
	930 – R2685
	930 – R2688
	930 – R2689
	930 – R2692
	930 – R2693
	930 – R2705
	930 – R2708
	930 – R2709
	930 – R2710
	930 – R2712
	930 – R2714
	930 – R2716
	930 – R2718
	930 – R2719
	930 – R2721
	930 – R2726
	930 – R2728
	930 – R2729
	930 – R2732
	930 – R2733
	930 – R2734
	930 – R2737
	930 – R2738
	930 – R2753
	930 – R2756
	930 – R2757
	930 – R2768
	930 – R2774
	930 – R2777
	930 – R2781
	930 – R2790
	930 – R2792
	930 – R2794
	930 – R2795
	930 – R2798
	930 – R2799
	930 – R2804
	930 – R2807
	930 – R2852
	930 – R2854
	933 – R1311
	933 – R1333
	933 – R1337
	950 – R2603
	950 – R2604
VV1 – 2115 – 242	950 – R2607
VV1 – 2115 – 274	930 – R2454
	933 – R1359
VV1 – 2115 – 301	921 – R2901
VV1 – 2115 – 331	933 – R1306
	933 – R1307
	933 – R1343
	933 – R1353
	933 – R1357
	933 – R1366
	940 – R 821
	940 – R 823
	940 – R 824
	940 – R 825
	940 – R 834
	940 – R 843
	940 – R 844
	940 – R 845
	940 – R 846
	940 – R 871
	940 – R 873
VV1 – 2115 – 332	933 – R1310
	933 – R1315
	933 – R1318
	933 – R1322
	933 – R1323
	933 – R1335
	933 – R1336
VV1 – 2115 – 391	950 – R2548
	950 – R2571
	950 – R2581
VV1 – 2115 – 392	950 – R2612
VV1 – 2115 – 432	950 – R2609
VV1 – 2115 – 471	930 – R2741
	933 – R1301
	933 – R1303
	933 – R1308

PART NUMBER	FIGURE & KEY NO.
VV1 – 2115 – 471	933 – R1309
	933 – R1342
	933 – R1354
	933 – R1358
	933 – R1365
	940 – R 872
	940 – R 874
VV1 – 2115 – 472	930 – R2532
	930 – R2539
	930 – R2541
	930 – R2569
	930 – R2570
	930 – R2668
	930 – R2805
	930 – R2808
	930 – R2810
	950 – R2600
VV1 – 2115 – 473	930 – R2388
	930 – R2420
VV1 – 2115 – 510	950 – R2588
	950 – R2589
	950 – R2590
VV1 – 2115 – 512	920 – R2863
	920 – R2864
	967 – R634
	967 – R635
VV1 – 2115 – 561	967 – R618
VV1 – 2115 – 562	933 – R1334
	950 – R2596
VV1 – 2115 – 682	930 – R2227
	930 – R2228
	930 – R2229
	930 – R2230
	930 – R2231
	930 – R2239
	930 – R2244
	930 – R2268
	930 – R2277
	930 – R2278
	930 – R2292
	930 – R2298
	930 – R2307
	930 – R2308
	930 – R2315
	930 – R2316
	930 – R2327
	930 – R2332
	930 – R2334
	930 – R2339
	930 – R2340
	930 – R2341
	930 – R2372
	930 – R2373
	930 – R2375
	930 – R2377
	930 – R2379
	930 – R2382
	930 – R2383
	930 – R2390
	930 – R2410
	930 – R2413
	930 – R2670
	930 – R2675
	930 – R2686
	930 – R2687
	930 – R2690
	930 – R2691
	930 – R2694
	930 – R2695
	930 – R2713
	930 – R2715
	930 – R2725
	930 – R2727
	930 – R2730
	930 – R2731
	930 – R2735
	930 – R2736
	930 – R2739
	930 – R2740
	930 – R2744
	930 – R2745
	930 – R2748
	930 – R2749
	930 – R2752
	930 – R2754

PART NUMBER	FIGURE & KEY NO.
VV1 – 2115 – 682	930 – R2755
	930 – R2773
	930 – R2779
	930 – R2780
	930 – R2783
	930 – R2784
	930 – R2787
	930 – R2791
	930 – R2793
	930 – R2796
	930 – R2797
	930 – R2800
	930 – R2801
	930 – R2835
	930 – R2838
	930 – R2851
	930 – R2853
	933 – R1313
	933 – R1320
	933 – R1340
	933 – R1348
	933 – R1350
VV1 – 2115 – 683	967 – R628
VV1 – 2115 – 751	950 – R2545
	950 – R2570
	950 – R2576
VV1 – 2115 – 821	950 – R2610
VV1 – 2116 – 123	967 – R632
VV1 – 2118 – 102	948 – R6019
	948 – R6021
	948 – R6059
	948 – R6060
	948 – R6061
	948 – R6062
	948 – R6063
	948 – R6064
	948 – R6065
	948 – R6066
	948 – R6067
VV1 – 2118 – 103	948 – R6044
	948 – R6045
	948 – R6046
	948 – R6047
	948 – R6048
	948 – R6049
	948 – R6050
	948 – R6051
	948 – R6052
	948 – R6053
	948 – R6054
VV1 – 2118 – 111	948 – R6001
	948 – R6002
	948 – R6003
	948 – R6004
	948 – R6005
	948 – R6006
	948 – R6007
	948 – R6008
	948 – R6009
	948 – R6010
	948 – R6011
	948 – R6012
	948 – R6013
	948 – R6014
	948 – R6015
	948 – R6016
	948 – R6017
	948 – R6018
	948 – R6022
	948 – R6023
	948 – R6024
	948 – R6025
	948 – R6026
	948 – R6027
	948 – R6028
	948 – R6029
	948 – R6030
	948 – R6031
	948 – R6032
	948 – R6033
	948 – R6034
	948 – R6035
	948 – R6036
	948 – R6037
	948 – R6038

COPYRIGHT © 1997 CANON INC.

PART NUMBER	FIGURE & KEY NO.
VV1 – 2118 – 111	948 – R6039
	948 – R6040
	948 – R6041
	948 – R6042
	948 – R6043
	948 – R6055
	948 – R6056
	948 – R6057
	948 – R6058
VV1 – 2118 – 220	948 – R6020
VV1 – 6148 – 151	947 – R1828
	947 – R1830
VV1 – 6148 – 221	947 – R1858
VV1 – 7118 – 102	937 – R 252
	937 – R 255
	937 – R 256
	937 – R 316
	937 – R 317
	937 – R 337
	937 – R 338
	939 – R1526
	939 – R1527
	939 – R1528
	939 – R1529
	939 – R1530
	939 – R1531
	939 – R1532
	939 – R1533
	939 – R1534
	939 – R1535
	939 – R1536
	939 – R1537
	939 – R1538
	939 – R1539
	939 – R1540
	939 – R1541
	939 – R1542
	939 – R1543
	939 – R1544
	939 – R1545
	939 – R1546
	939 – R1547
	939 – R1548
	939 – R1549
	939 – R1550
	939 – R1551
	939 – R1552
	939 – R1553
	939 – R1586
	939 – R1588
	939 – R1589
	939 – R1590
	939 – R1591
	939 – R1592
	939 – R1605
	939 – R1611
	939 – R1613
	939 – R1615
	947 – R1829
	947 – R1831
	947 – R1857
	947 – R1862
	947 – R1863
	947 – R1864
VV1 – 7118 – 103	937 – R 209
	937 – R 210
	937 – R 211
	937 – R 212
	937 – R 213
	937 – R 214
	937 – R 215
	937 – R 216
	937 – R 225
	937 – R 226
	937 – R 227
	937 – R 228
	937 – R 229
	937 – R 230
	937 – R 231
	937 – R 232
	937 – R 233
	937 – R 234
	937 – R 235
	937 – R 237
	937 – R 238
VV1 – 7118 – 103	937 – R 239
	937 – R 240
	937 – R 241
	937 – R 242
	937 – R 243
	937 – R 244
	937 – R 245
	937 – R 246
	937 – R 247
	937 – R 248
	937 – R 249
	937 – R 250
	937 – R 251
	937 – R 258
	937 – R 259
	937 – R 260
	937 – R 261
	937 – R 262
	937 – R 263
	937 – R 264
	937 – R 265
	937 – R 266
	937 – R 267
	937 – R 268
	937 – R 269
	937 – R 270
	937 – R 271
	937 – R 272
	937 – R 273
	937 – R 274
	937 – R 275
	937 – R 276
	937 – R 277
	937 – R 278
	937 – R 279
	937 – R 280
	937 – R 281
	937 – R 282
	937 – R 283
	937 – R 284
	937 – R 285
	937 – R 286
	937 – R 287
	937 – R 288
	937 – R 289
	937 – R 290
	937 – R 291
	937 – R 292
	937 – R 293
	937 – R 294
	937 – R 295
	937 – R 296
	937 – R 297
	937 – R 298
	937 – R 299
	937 – R 300
	937 – R 301
	937 – R 302
	937 – R 303
	937 – R 304
	937 – R 305
	937 – R 306
	937 – R 307
	937 – R 308
	937 – R 309
	937 – R 310
	937 – R 311
	937 – R 312
	937 – R 313
	937 – R 314
	937 – R 315
	937 – R 318
	937 – R 319
	937 – R 320
	937 – R 329
	937 – R 330
	937 – R 331
	937 – R 332
	937 – R 333
	937 – R 334
	937 – R 335
	937 – R 346
	937 – R 347
	937 – R 348
	937 – R 350
VV1 – 7118 – 103	937 – R 401
	937 – R 402
	937 – R 403
	937 – R 404
	937 – R 411
	937 – R 412
	937 – R 413
	937 – R 414
	937 – R 415
	937 – R 416
	937 – R 417
	937 – R 418
	937 – R 419
	937 – R 420
	937 – R 421
	937 – R 422
	937 – R 423
	937 – R 424
	937 – R 425
	937 – R 426
	937 – R 427
	937 – R 428
	937 – R 429
	937 – R 430
	937 – R 431
	937 – R 432
	937 – R 433
	937 – R 434
	937 – R 435
	937 – R 436
	937 – R 437
	937 – R 438
	937 – R 439
	937 – R 440
	937 – R 441
	937 – R 442
	937 – R 443
	937 – R 444
	937 – R 445
	937 – R 446
	937 – R 447
	937 – R 448
	937 – R 449
	937 – R 450
	937 – R 451
	937 – R 452
	937 – R 453
	937 – R 454
	937 – R 455
	937 – R 456
	937 – R 457
	937 – R 458
	937 – R 459
	937 – R 460
	937 – R 461
	937 – R 462
	937 – R 463
	937 – R 464
	937 – R 465
	937 – R 466
	937 – R 467
	937 – R 468
	937 – R 469
	937 – R 470
	937 – R 471
	937 – R 472
	937 – R 473
	937 – R 474
	937 – R 475
	937 – R 476
	937 – R 477
	937 – R 478
	937 – R 479
	937 – R 480
	937 – R 481
	937 – R 482
	937 – R 483
	937 – R 484
	937 – R 485
	937 – R 486
	937 – R 487
	937 – R 488
	937 – R 489
	937 – R 490
	937 – R 491

COPYRIGHT © 1997 CANON INC.

PART NUMBER	FIGURE & KEY NO.	PART NUMBER	FIGURE & KEY NO.	PART NUMBER	FIGURE & KEY NO.
VV1 - 7118 - 103	937 - R 492	VV1 - 7118 - 103	947 - R1861	VV1 - 7118 - 332	947 - R1834
	937 - R 493		947 - R1865		947 - R1835
	937 - R 494		947 - R1866		947 - R1836
	937 - R 495		947 - R1867		947 - R1837
	937 - R 496		947 - R1868		947 - R1838
	937 - R 497		947 - R1869		947 - R1839
	937 - R 498		947 - R1870	VV1 - 7118 - 471	937 - R 201
	937 - R 499		955 - R3705		937 - R 203
	937 - R 500	VV1 - 7118 - 122	947 - R1883		937 - R 206
	937 - R 501	VV1 - 7118 - 151	937 - R 236		937 - R 208
	937 - R 502	VV1 - 7118 - 152	937 - R 253		937 - R 218
	937 - R 503		937 - R 254		937 - R 219
	937 - R 504		937 - R 257		937 - R 222
	937 - R 505		939 - R1610		937 - R 224
	937 - R 506		939 - R1612		937 - R 321
	937 - R 507		939 - R1614		937 - R 323
	937 - R 508	VV1 - 7118 - 162	955 - R3704		937 - R 325
	937 - R 509	VV1 - 7118 - 182	947 - R1884		937 - R 328
	937 - R 510	VV1 - 7118 - 201	947 - R1801		937 - R 339
	937 - R 511		947 - R1802		937 - R 340
	937 - R 512		947 - R1803		937 - R 343
	937 - R 513		947 - R1804		937 - R 344
	937 - R 514		947 - R1805		939 - R1501
	939 - R1554		947 - R1806		939 - R1503
	939 - R1555		947 - R1807		939 - R1505
	939 - R1556		947 - R1808		939 - R1507
	939 - R1557		947 - R1809		939 - R1509
	939 - R1558		947 - R1810		939 - R1512
	939 - R1560		947 - R1811		939 - R1514
	939 - R1561		947 - R1812		939 - R1516
	939 - R1562		947 - R1813		939 - R1518
	939 - R1563		947 - R1814		939 - R1521
	939 - R1564		947 - R1815		939 - R1523
	939 - R1565		947 - R1816		939 - R1602
	939 - R1566		947 - R1817		939 - R1607
	939 - R1567		947 - R1818		939 - R1608
	939 - R1568		947 - R1819		947 - R1877
	939 - R1569		947 - R1820		947 - R1878
	939 - R1570		947 - R1821		947 - R1879
	939 - R1571		947 - R1822		947 - R1880
	939 - R1572		947 - R1823		947 - R1881
	939 - R1573		947 - R1824		947 - R1882
	939 - R1574	VV1 - 7118 - 220	947 - R1826	VV1 - 7118 - 562	939 - R1524
	939 - R1575	VV1 - 7118 - 331	937 - R 202		939 - R1525
	939 - R1576		937 - R 204		939 - R1559
	939 - R1577		937 - R 205		940 - R 875
	939 - R1578		937 - R 207		940 - R 876
	939 - R1579		937 - R 217		940 - R 877
	939 - R1580		937 - R 220		940 - R 878
	939 - R1581		937 - R 221		940 - R 879
	939 - R1582		937 - R 223		940 - R 880
	939 - R1583		937 - R 322		940 - R 881
	939 - R1584		937 - R 324		940 - R 882
	939 - R1585		937 - R 326		940 - R 883
	939 - R1587		937 - R 327		940 - R 884
	939 - R1593		937 - R 336		940 - R 885
	939 - R1594		937 - R 341		940 - R 886
	939 - R1595		937 - R 342		940 - R 887
	939 - R1596		937 - R 345		940 - R 888
	939 - R1597		939 - R1502		940 - R 889
	939 - R1598		939 - R1504		940 - R 890
	939 - R1599		939 - R1506		940 - R 891
	939 - R1600		939 - R1508		940 - R 892
	939 - R1601		939 - R1510		940 - R 893
	939 - R1616		939 - R1513		940 - R 894
	939 - R1617		939 - R1515		940 - R 895
	939 - R1618		939 - R1517		940 - R 896
	939 - R1619		939 - R1519		940 - R 897
	947 - R1825		939 - R1520		940 - R 898
	947 - R1840		939 - R1522		940 - R 899
	947 - R1841		939 - R1603		940 - R 900
	947 - R1843		939 - R1606		940 - R 901
	947 - R1844		939 - R1609		940 - R 902
	947 - R1845		947 - R1827		940 - R 903
	947 - R1846		947 - R1832		940 - R 904
	947 - R1847		947 - R1833		940 - R 905
	947 - R1848		947 - R1871		940 - R 906
	947 - R1849		947 - R1872		940 - R 907
	947 - R1852		947 - R1873		940 - R 908
	947 - R1853		947 - R1874		940 - R 909
	947 - R1854		947 - R1875		940 - R 910
	947 - R1855		947 - R1876		940 - R 911
	947 - R1856	VV1 - 7118 - 332	930 - R2671		940 - R 912
	947 - R1859		937 - R 349		940 - R 913
	947 - R1860		939 - R1511		940 - R 914

COPYRIGHT © 1997 CANON INC.

PART NUMBER	FIGURE & KEY NO.	PART NUMBER	FIGURE & KEY NO.	PART NUMBER	FIGURE & KEY NO.
VV1 – 7118 – 562	940 – R 915	VV1 – 8168 – 101	944 – R3409	VW4 – 2027 – 104	930 – C2307
	940 – R 916	VV1 – 8168 – 103	944 – R3410		930 – C2310
	940 – R 917	VW4 – 1027 – 104	944 – C3401		930 – C2320
	940 – R 918	VW4 – 2027 – 103	930 – C2226		930 – C2321
	940 – R 919		930 – C2227		930 – C2323
	940 – R 920		930 – C2230		930 – C2324
	940 – R 921		930 – C2236		930 – C2325
	940 – R 922		930 – C2237		930 – C2326
	940 – R 923		930 – C2274		930 – C2327
	940 – R 924		930 – C2275		930 – C2328
	940 – R 925		930 – C2276		930 – C2329
	940 – R 926		930 – C2317		930 – C2330
	940 – R 927		930 – C2318		930 – C2331
	940 – R 928		930 – C2319		930 – C2332
	940 – R 929		930 – C2338		930 – C2333
	940 – R 930		930 – C2358		930 – C2335
	940 – R 931		930 – C2369		930 – C2336
	940 – R 932		930 – C2370		930 – C2339
	940 – R 933		930 – C2372		930 – C2340
	940 – R 934		930 – C2373		930 – C2344
	940 – R 935		930 – C2376		930 – C2345
	940 – R 936		930 – C2380		930 – C2346
	940 – R 937		933 – C1310		930 – C2347
	940 – R 938		933 – C1311		930 – C2348
	940 – R 939		933 – C1322		930 – C2349
	940 – R 940		948 – C6003		930 – C2350
	940 – R 941	VW4 – 2027 – 104	920 – C2801		930 – C2352
	940 – R 942		920 – C2852		930 – C2353
	940 – R 943		920 – C2854		930 – C2354
	940 – R 944		920 – C2855		930 – C2355
	940 – R 945		920 – C2857		930 – C2356
	940 – R 946		920 – C2858		930 – C2357
	940 – R 947		920 – C2861		930 – C2360
	940 – R 948		920 – C2862		930 – C2361
	940 – R 949		920 – C2863		930 – C2363
	940 – R 950		920 – C2866		930 – C2364
	940 – R 951		920 – C2867		930 – C2365
	940 – R 952		920 – C2871		930 – C2366
	940 – R 953		920 – C2872		930 – C2367
	940 – R 954		920 – C2875		930 – C2368
	940 – R 955		921 – C2902		930 – C2371
	940 – R 956		921 – C2905		930 – C2375
	940 – R 957		930 – C2225		930 – C2379
	940 – R 958		930 – C2228		930 – C2381
	940 – R 959		930 – C2231		930 – C2384
	940 – R 960		930 – C2233		933 – C1312
	940 – R 961		930 – C2234		933 – C1317
	940 – R 962		930 – C2235		933 – C1318
	940 – R 963		930 – C2251		933 – C1319
	940 – R 964		930 – C2252		933 – C1321
	940 – R 965		930 – C2253		933 – C1323
	940 – R 966		930 – C2254		933 – C1324
	940 – R 967		930 – C2255		933 – C1325
	940 – R 968		930 – C2260		933 – C1327
	940 – R 969		930 – C2261		933 – C1329
	940 – R 970		930 – C2262		933 – C1330
	940 – R 971		930 – C2263		933 – C1331
	940 – R 972		930 – C2264		933 – C1332
	940 – R 973		930 – C2265		933 – C1334
	940 – R 974		930 – C2269		933 – C1336
	940 – R 975		930 – C2270		933 – C1337
	940 – R 976		930 – C2271		933 – C1339
	940 – R 977		930 – C2272		933 – C1340
	940 – R 978		930 – C2277		933 – C1341
	940 – R 979		930 – C2282		933 – C1342
	940 – R 980		930 – C2283		933 – C1343
	940 – R 981		930 – C2284		933 – C1345
	940 – R 982		930 – C2285		933 – C1346
	940 – R 983		930 – C2286		933 – C1347
	940 – R 984		930 – C2287		933 – C1348
	940 – R 985		930 – C2289		933 – C1349
	940 – R 986		930 – C2290		933 – C1350
	947 – R1842		930 – C2292		933 – C1351
VV1 – 7118 – 681	939 – R1604		930 – C2293		933 – C1352
VV1 – 7118 – 750	955 – R3701		930 – C2294		933 – C1353
	955 – R3702		930 – C2295		933 – C1354
	955 – R3703		930 – C2296		933 – C1355
VV1 – 8168 – 101	944 – R3401		930 – C2297		933 – C1356
	944 – R3402		930 – C2298		933 – C1357
	944 – R3403		930 – C2299		933 – C1358
	944 – R3404		930 – C2300		933 – C1359
	944 – R3405		930 – C2301		937 – C 202
	944 – R3406		930 – C2304		937 – C 203
	944 – R3407		930 – C2305		937 – C 204
	944 – R3408		930 – C2308		937 – C 205

COPYRIGHT © 1997 CANON INC.

PART NUMBER	FIGURE & KEY NO.	PART NUMBER	FIGURE & KEY NO.	PART NUMBER	FIGURE & KEY NO.
VW4 – 2027 – 104	937 – C 206	VW4 – 2027 – 104	937 – C 291	VW4 – 2027 – 104	939 – C1507
	937 – C 207		937 – C 292		939 – C1508
	937 – C 208		937 – C 293		939 – C1509
	937 – C 209		937 – C 294		939 – C1510
	937 – C 210		937 – C 295		939 – C1511
	937 – C 211		937 – C 296		939 – C1512
	937 – C 212		937 – C 297		939 – C1513
	937 – C 213		937 – C 298		939 – C1514
	937 – C 214		937 – C 299		939 – C1515
	937 – C 212		937 – C 297		939 – C1513
	937 – C 213		937 – C 298		939 – C1514
	937 – C 214		937 – C 299		939 – C1515
	937 – C 215		937 – C 300		939 – C1516
	937 – C 216		937 – C 301		939 – C1517
	937 – C 217		937 – C 302		939 – C1518
	937 – C 218		937 – C 303		939 – C1519
	937 – C 219		937 – C 304		939 – C1520
	937 – C 220		937 – C 305		939 – C1521
	937 – C 221		937 – C 306		939 – C1522
	937 – C 222		937 – C 307		939 – C1523
	937 – C 223		937 – C 308		939 – C1524
	937 – C 224		937 – C 309		939 – C1525
	937 – C 225		937 – C 310		939 – C1526
	937 – C 226		937 – C 311		939 – C1527
	937 – C 227		937 – C 312		939 – C1528
	937 – C 228		937 – C 313		939 – C1529
	937 – C 229		937 – C 314		939 – C1530
	937 – C 230		937 – C 315		939 – C1531
	937 – C 231		937 – C 316		939 – C1532
	937 – C 232		937 – C 317		939 – C1533
	937 – C 233		937 – C 318		939 – C1534
	937 – C 234		937 – C 319		939 – C1535
	937 – C 235		937 – C 320		939 – C1536
	937 – C 236		937 – C 321		939 – C1537
	937 – C 237		937 – C 322		939 – C1538
	937 – C 238		937 – C 323		939 – C1539
	937 – C 239		937 – C 324		939 – C1540
	937 – C 240		937 – C 325		939 – C1541
	937 – C 241		937 – C 326		939 – C1542
	937 – C 242		937 – C 327		939 – C1543
	937 – C 243		937 – C 328		939 – C1544
	937 – C 244		937 – C 329		939 – C1545
	937 – C 245		937 – C 330		939 – C1546
	937 – C 246		937 – C 331		939 – C1547
	937 – C 247		937 – C 332		939 – C1548
	937 – C 248		937 – C 333		939 – C1549
	937 – C 249		937 – C 334		939 – C1550
	937 – C 250		937 – C 335		939 – C1551
	937 – C 251		937 – C 336		939 – C1552
	937 – C 252		937 – C 337		939 – C1553
	937 – C 253		937 – C 338		939 – C1554
	937 – C 254		937 – C 339		939 – C1555
	937 – C 255		937 – C 340		939 – C1556
	937 – C 256		937 – C 341		939 – C1557
	937 – C 257		937 – C 342		939 – C1558
	937 – C 258		937 – C 343		939 – C1559
	937 – C 259		937 – C 344		939 – C1560
	937 – C 260		937 – C 345		939 – C1561
	937 – C 261		937 – C 346		939 – C1562
	937 – C 262		937 – C 347		939 – C1563
	937 – C 263		937 – C 348		939 – C1564
	937 – C 264		937 – C 349		939 – C1565
	937 – C 265		937 – C 350		939 – C1566
	937 – C 266		937 – C 351		939 – C1567
	937 – C 267		937 – C 352		939 – C1568
	937 – C 268		937 – C 353		939 – C1569
	937 – C 269		937 – C 354		939 – C1570
	937 – C 270		937 – C 355		939 – C1571
	937 – C 271		937 – C 356		939 – C1572
	937 – C 272		937 – C 357		939 – C1573
	937 – C 273		937 – C 358		939 – C1574
	937 – C 274		937 – C 359		939 – C1575
	937 – C 275		937 – C 360		939 – C1576
	937 – C 276		937 – C 361		939 – C1577
	937 – C 277		937 – C 362		939 – C1578
	937 – C 278		937 – C 363		939 – C1579
	937 – C 279		937 – C 364		939 – C1580
	937 – C 280		937 – C 365		939 – C1581
	937 – C 281		937 – C 366		939 – C1582
	937 – C 282		937 – C 367		939 – C1583
	937 – C 283		937 – C 368		939 – C1584
	937 – C 284		937 – C 369		939 – C1585
	937 – C 285		937 – C 370		939 – C1586
	937 – C 286		939 – C1502		939 – C1587
	937 – C 287		939 – C1503		939 – C1588
	937 – C 288		939 – C1504		939 – C1589
	937 – C 289		939 – C1505		939 – C1590
	937 – C 290		939 – C1506		939 – C1591

PART NUMBER	FIGURE & KEY NO.
VW4 – 2027 – 104	939 – C1592
	940 – C 802
	940 – C 803
	940 – C 804
	940 – C 805
	940 – C 806
	940 – C 807
	940 – C 808
	940 – C 809
	940 – C 810
	940 – C 811
	940 – C 812
	940 – C 813
	940 – C 814
	940 – C 815
	940 – C 816
	940 – C 817
	940 – C 818
	940 – C 819
	940 – C 820
	940 – C 821
	940 – C 822
	940 – C 823
	940 – C 824
	940 – C 825
	940 – C 826
	940 – C 827
	940 – C 828
	940 – C 829
	940 – C 830
	940 – C 831
	940 – C 832
	940 – C 833
	940 – C 834
	940 – C 835
	940 – C 836
	940 – C 837
	940 – C 838
	940 – C 839
	940 – C 840
	940 – C 841
	940 – C 842
	940 – C 843
	940 – C 844
	940 – C 845
	940 – C 846
	940 – C 847
	940 – C 848
	940 – C 849
	940 – C 850
	940 – C 851
	940 – C 852
	940 – C 853
	940 – C 854
	940 – C 855
	940 – C 856
	940 – C 857
	940 – C 858
	940 – C 859
	940 – C 860
	940 – C 861
	940 – C 862
	940 – C 863
	940 – C 864
	940 – C 865
	940 – C 866
	940 – C 867
	940 – C 868
	940 – C 869
	940 – C 870
	940 – C 871
	940 – C 872
	947 – C1803
	947 – C1804
	947 – C1805
	947 – C1806
	947 – C1807
	947 – C1808
	947 – C1809
	947 – C1810
	947 – C1811
	947 – C1812
	947 – C1813
	947 – C1814
	947 – C1815
VW4 – 2027 – 104	947 – C1816
	947 – C1817
	947 – C1818
	947 – C1819
	947 – C1820
	947 – C1821
	947 – C1822
	947 – C1823
	947 – C1824
	947 – C1825
	947 – C1826
	947 – C1827
	947 – C1828
	947 – C1829
	947 – C1830
	947 – C1831
	947 – C1832
	947 – C1833
	947 – C1834
	947 – C1835
	947 – C1836
	947 – C1837
	947 – C1838
	947 – C1839
	947 – C1840
	947 – C1841
	947 – C1842
	947 – C1843
	947 – C1844
	947 – C1845
	947 – C1846
	947 – C1847
	947 – C1848
	947 – C1849
	947 – C1850
	950 – C2535
	950 – C2536
	950 – C2537
	950 – C2538
	950 – C2539
	950 – C2540
	950 – C2543
	950 – C2545
	950 – C2547
	950 – C2549
	950 – C2550
	950 – C2551
	950 – C2554
	950 – C2555
	950 – C2556
	950 – C2557
	950 – C2559
	950 – C2560
	950 – C2561
	950 – C2565
	950 – C2566
	950 – C2569
	950 – C2572
	950 – C2573
	950 – C2575
	950 – C2576
	950 – C2577
	950 – C2580
	950 – C2582
	950 – C2583
	950 – C2589
	950 – C2592
	950 – C2594
	950 – C2596
	950 – C2597
	950 – C2598
	950 – C2599
	950 – C2600
	950 – C2601
	950 – C2602
	950 – C2603
	950 – C2604
	950 – C2605
	950 – C2606
	950 – C2607
	950 – C2609
	950 – C2610
	950 – C2611
	950 – C2612
	950 – C2613
VW4 – 2027 – 104	950 – C2614
	950 – C2615
	950 – C2616
	950 – C2617
	950 – C2618
	950 – C2619
	950 – C2620
	950 – C2621
	950 – C2622
	950 – C2623
	950 – C2624
	955 – C3725
	955 – C3726
	955 – C3727
	955 – C3728
	955 – C3729
	955 – C3730
	955 – C3731
	955 – C3732
	955 – C3733
	955 – C3734
	955 – C3735
	955 – C3736
	955 – C3737
	955 – C3738
	955 – C3739
	955 – C3740
	955 – C3741
	955 – C3742
	955 – C3743
	955 – C3744
	955 – C3752
	955 – C3757
	955 – C3758
	955 – C3759
	955 – C3760
	955 – C3761
	955 – C3762
	955 – C3763
	955 – C3764
	955 – C3770
	955 – C3771
	955 – C3772
	955 – C3773
	955 – C3774
	955 – C3776
	955 – C3777
	955 – C3778
	955 – C3781
	955 – C3784
	955 – C3785
	955 – C3786
	955 – C3787
	948 – C6002
	948 – C6004
	948 – C6005
	948 – C6006
	948 – C6007
	948 – C6008
	948 – C6009
	948 – C6010
	948 – C6011
	948 – C6012
	948 – C6013
	948 – C6014
	948 – C6015
	948 – C6016
	948 – C6017
	948 – C6018
	948 – C6019
	948 – C6020
	948 – C6021
	948 – C6022
	948 – C6023
	948 – C6024
	948 – C6025
	948 – C6026
	948 – C6027
VW4 – 2027 – 223	930 – C2229
VW4 – 2027 – 474	930 – C2232
	930 – C2273
	930 – C2308
	930 – C2309
	930 – C2315
	930 – C2316

COPYRIGHT © 1997 CANON INC.

PART NUMBER	FIGURE & KEY NO.
VW4 – 2037 – 101	967 – C601
	967 – C602
	967 – C603
	967 – C604
	967 – C605
	967 – C606
	967 – C607
	967 – C608
	967 – C609
	967 – C610
VW4 – 2037 – 103	947 – C1802
	955 – C3745
	955 – C3746
	955 – C3747
	955 – C3748
	955 – C3749
	955 – C3750
	955 – C3751
	955 – C3753
	955 – C3754
	955 – C3755
	955 – C3756
	955 – C3765
	955 – C3766
	955 – C3767
	955 – C3768
	955 – C3769
	955 – C3775
	955 – C3779
	955 – C3780
	955 – C3782
	955 – C3783
	955 – C3788
	955 – C3789
	955 – C3790
VW4 – 2037 – 104	930 – C2267
	930 – C2268
	930 – C2334
	930 – C2337
	930 – C2351
	933 – C1313
	933 – C1314
	933 – C1315
	933 – C1320
	967 – C617
	967 – C619
	967 – C623
	967 – C624
	967 – C625
	967 – C626
	967 – C627
	967 – C629
	967 – C630
	967 – C632
	967 – C633
	967 – C635
	967 – C637
	967 – C639
	967 – C640
	967 – C670
	967 – C671
VW4 – 2037 – 473	933 – C1316
VW4 – 2234 – 101	930 – C2374
VW4 – 2234 – 220	930 – C2322
	930 – C2343
	933 – C1333
	933 – C1335
VW4 – 2234 – 221	930 – C2248
	930 – C2249
	930 – C2278
	930 – C2279
	930 – C2280
	930 – C2281
VW4 – 2234 – 300	933 – C1326
	933 – C1328
	933 – C1338
	933 – C1344
VW4 – 2234 – 330	930 – C2341
	930 – C2342
VW4 – 2234 – 470	950 – C2588
	950 – C2591
	950 – C2595
VW4 – 2234 – 471	930 – C2250
	930 – C2266
VW4 – 2825 – 102	930 – C2311

PART NUMBER	FIGURE & KEY NO.
VW4 – 2825 – 102	930 – C2312
	930 – C2313
	930 – C2314
	930 – C2378
VW4 – 2835 – 331	933 – C1309
	933 – C1360
VW4 – 2835 – 472	920 – C2859
VW4 – 2925 – 104	950 – C2546
	950 – C2548
	950 – C2553
	950 – C2562
	950 – C2568
	950 – C2574
	950 – C2578
	950 – C2579
	950 – C2581
VW4 – 2925 – 222	950 – C2587
	950 – C2590
	950 – C2593
VW4 – 2925 – 223	950 – C2542
	950 – C2544
	950 – C2552
	950 – C2558
	950 – C2563
	950 – C2564
	950 – C2567
	950 – C2570
	950 – C2571
VW4 – 4017 – 475	920 – C2869
	920 – C2870
	921 – C2901
	921 – C2903
	921 – C2904
	930 – C2212
	930 – C2215
	930 – C2256
	930 – C2257
	930 – C2258
	930 – C2259
	930 – C2288
	930 – C2291
	930 – C2362
	930 – C2377
	930 – C2382
WA1 – 0387 – 000	967 – D609
WA1 – 0474 – 000	920 – D2851
	920 – D2852
	930 – D2203
	930 – D2204
	930 – D2205
	930 – D2206
	930 – D2207
	930 – D2208
	930 – D2209
	930 – D2210
	942 – D2951
	942 – D2952
	961 – D2801
	961 – D2802
	961 – D2803
	961 – D2804
	961 – D2805
	961 – D2806
	961 – D2807
	961 – D2808
	961 – D2809
	961 – D2810
	961 – D2811
	961 – D2812
	961 – D2813
	961 – D2814
	961 – D2815
	961 – D2816
	961 – D2817
	961 – D2818
	961 – D2819
	961 – D2820
	961 – D2821
	961 – D2822
	961 – D2823
	961 – D2824
	961 – D2825
	961 – D2826
WA1 – 0548 – 000	967 – ZD606
	967 – ZD607

PART NUMBER	FIGURE & KEY NO.
WA1 – 0548 – 000	967 – ZD608
	967 – ZD609
	967 – ZD610
WA1 – 0604 – 000	930 – DA2273
WA1 – 0730 – 000	967 – ZD614
	967 – ZD616
	967 – ZD618
	967 – ZD620
	967 – ZD622
WA1 – 0887 – 000	930 – D2201
	930 – D2202
WA1 – 0953 – 000	930 – DA2201
	930 – DA2202
	930 – DA2204
	930 – DA2206
	930 – DA2207
	930 – DA2208
	930 – DA2216
	930 – DA2217
	930 – DA2240
	930 – DA2241
	930 – DA2242
	930 – DA2243
	930 – DA2244
	930 – DA2245
	930 – DA2246
	930 – DA2247
	930 – DA2248
	930 – DA2249
	930 – DA2250
	930 – DA2251
	930 – DA2252
	930 – DA2253
	930 – DA2254
	930 – DA2255
	930 – DA2256
	930 – DA2257
	930 – DA2258
	930 – DA2259
	930 – DA2260
	930 – DA2261
	930 – DA2270
	930 – DA2271
WA1 – 0972 – 000	950 – D2501
	950 – D2502
	950 – D2503
WA1 – 0999 – 000	961 – ZD2801
	961 – ZD2802
	961 – ZD2803
	961 – ZD2804
	961 – ZD2805
	961 – ZD2806
WA1 – 1001 – 000	930 – ZD2201
	930 – ZD2202
	967 – ZD601
WA1 – 1035 – 000	930 – DA2203
	930 – DA2205
	930 – DA2209
	930 – DA2210
	930 – DA2211
	930 – DA2212
	930 – DA2213
	930 – DA2214
	930 – DA2215
	930 – DA2218
	930 – DA2219
	930 – DA2220
	930 – DA2221
	930 – DA2222
	930 – DA2223
	930 – DA2229
	930 – DA2230
	930 – DA2231
	930 – DA2232
	930 – DA2233
	930 – DA2234
	930 – DA2235
	930 – DA2262
	930 – DA2263
	930 – DA2264
	930 – DA2265
	930 – DA2266
	930 – DA2267
	930 – DA2268
	930 – DA2269

COPYRIGHT © 1997 CANON INC.

PART NUMBER	FIGURE & KEY NO.
WA1 – 1035 – 000	930 – DA2272
	930 – DA2274
	930 – DA2275
	930 – DA2276
	930 – DA2277
	930 – DA2278
	930 – DA2279
	930 – DA2280
	930 – DA2281
	930 – DA2282
	930 – DA2283
	930 – DA2284
	930 – DA2285
	930 – DA2286
	930 – DA2287
	930 – DA2288
	930 – DA2289
	930 – DA2290
	930 – DA2291
	930 – DA2292
	930 – DA2293
	930 – DA2294
	930 – DA2295
	930 – DA2296
	930 – DA2297
	930 – DA2298
	930 – DA2299
	930 – DA2300
	930 – DA2301
	930 – DA2302
	930 – DA2303
	930 – DA2304
	930 – DA2305
	930 – DA2306
	930 – DA2307
	930 – DA2308
	930 – DA2309
	930 – DA2310
	930 – DA2311
	930 – DA2312
	930 – DA2313
	930 – DA2314
	930 – DA2315
	930 – DA2316
	930 – DA2317
	930 – DA2318
	930 – DA2319
	933 – DA1301
	933 – DA1302
	933 – DA1303
	933 – DA1304
	933 – DA1305
	933 – DA1306
	933 – DA1307
	933 – DA1308
	933 – DA1309
	933 – DA1310
	933 – DA1311
	933 – DA1312
	933 – DA1313
	933 – DA1314
	933 – DA1315
	933 – DA1316
	933 – DA1317
	933 – DA1318
	933 – DA1319
	933 – DA1320
	933 – DA1321
	933 – DA1322
	933 – DA1323
	933 – DA1324
	933 – DA1325
	933 – DA1326
	944 – DA3403
WA1 – 1037 – 000	930 – ZD2203
	930 – ZD2204
	930 – ZD2205
	930 – ZD2206
	930 – ZD2207
	930 – ZD2208
WA1 – 1135 – 000	930 – D2220
	933 – D1302
WA1 – 1183 – 000	961 – DB2801
	961 – DB2802
	961 – DB2803

PART NUMBER	FIGURE & KEY NO.
WA1 – 1183 – 000	961 – DB2804
	961 – DB2805
	961 – DB2806
WA1 – 1201 – 000	944 – DA3401
WA1 – 1202 – 000	944 – DA3402
WA1 – 1229 – 000	967 – D604
	967 – D605
	967 – D606
	967 – D607
	967 – D608
	967 – D612
	967 – D613
	967 – D614
	967 – D615
	967 – D616
WA1 – 5160 – 000	967 – D603
WA1 – 5383 – 000	933 – D1301
WA1 – 5410 – 000	920 – D2855
	920 – D2856
WA1 – 5549 – 000	925 – D5301
WA1 – 5759 – 000	930 – ZD2209
	930 – ZD2210
	930 – ZD2211
	930 – ZD2212
WA1 – 5762 – 000	939 – DA1501
	939 – DA1502
	940 – DA 801
	940 – DA 802
	940 – DA 803
	940 – DA 804
	940 – DA 805
	940 – DA 806
	940 – DA 807
	940 – DA 808
WA1 – 5823 – 000	930 – D2211
	930 – D2212
	930 – D2213
	930 – D2214
	930 – D2215
	930 – D2216
	930 – D2217
	930 – D2218
	930 – D2219
WA2 – 0124 – 000	920 – Q2859
	920 – Q2860
	961 – Q2802
	961 – Q2803
	961 – Q2805
	961 – Q2806
	961 – Q2808
	961 – Q2809
	961 – Q2811
	961 – Q2812
	961 – Q2815
	961 – Q2816
	961 – Q2817
	961 – Q2818
	961 – Q2819
	961 – Q2820
	961 – Q2822
	961 – Q2823
	961 – Q2824
	961 – Q2826
	961 – Q2828
	961 – Q2829
WA2 – 0135 – 000	961 – Q2814
	961 – Q2821
WA2 – 0236 – 000	930 – Q2594
WA2 – 0285 – 000	930 – Q2326
	930 – Q2356
	930 – Q2360
WA2 – 0457 – 000	930 – Q2242
	930 – Q2243
	930 – Q2244
	930 – Q2245
	930 – Q2246
WA2 – 0660 – 000	925 – Q5302
	925 – Q5303
WA2 – 0772 – 000	930 – Q2605
	930 – Q2606
	930 – Q2607
WA2 – 0835 – 000	933 – Q1330
WA2 – 0836 – 000	930 – Q2271
	930 – Q2328
	930 – Q2358

PART NUMBER	FIGURE & KEY NO.
WA2 – 0836 – 000	930 – Q2362
WA2 – 0839 – 000	950 – Q2525
	950 – Q2526
	950 – Q2533
	950 – Q2540
	950 – Q2541
	950 – Q2542
	950 – Q2551
WA2 – 0845 – 000	933 – Q1302
	933 – Q1303
	967 – Q616
WA2 – 0874 – 000	933 – Q1333
	933 – Q1334
	933 – Q1335
	933 – Q1336
	933 – Q1342
	933 – Q1343
	933 – Q1344
WA2 – 0892 – 000	920 – Q2861
	920 – Q2862
WA2 – 0893 – 000	920 – Q2863
WA2 – 0935 – 000	967 – Q628
WA2 – 0947 – 000	933 – Q1349
WA2 – 1054 – 000	930 – Q2404
	930 – Q2405
	930 – Q2406
	930 – Q2407
	930 – Q2409
	930 – Q2410
	930 – Q2411
	930 – Q2412
	930 – Q2429
	930 – Q2430
	930 – Q2431
	930 – Q2432
	930 – Q2433
	930 – Q2434
WA2 – 1331 – 000	930 – Q2474
WA2 – 1348 – 000	930 – Q2201
	930 – Q2202
	930 – Q2203
	930 – Q2204
	930 – Q2205
	930 – Q2206
	930 – Q2207
	930 – Q2208
	930 – Q2209
	930 – Q2210
	930 – Q2211
	930 – Q2212
	930 – Q2213
	930 – Q2214
	930 – Q2215
	930 – Q2216
	930 – Q2217
	930 – Q2218
	930 – Q2219
	930 – Q2220
	930 – Q2221
	930 – Q2222
	930 – Q2223
	930 – Q2224
	930 – Q2225
	930 – Q2226
	930 – Q2227
	930 – Q2228
	930 – Q2229
	930 – Q2230
	930 – Q2231
	930 – Q2232
	930 – Q2233
	930 – Q2234
	930 – Q2235
	930 – Q2236
	930 – Q2237
	930 – Q2241
	930 – Q2247
	930 – Q2248
	930 – Q2249
	930 – Q2250
	930 – Q2251
	930 – Q2252
	930 – Q2253
	930 – Q2254
	930 – Q2255

COPYRIGHT © 1997 CANON INC.

PART NUMBER	FIGURE & KEY NO.	PART NUMBER	FIGURE & KEY NO.	PART NUMBER	FIGURE & KEY NO.
WA2 – 1348 – 000	930 – Q2256	WA2 – 1368 – 000	930 – Q2468	WA3 – 2635 – 000	930 – Q2408
	930 – Q2257		930 – Q2469		930 – Q2421
	930 – Q2259		930 – Q2470		930 – Q2422
	930 – Q2260		930 – Q2471		930 – Q2442
	930 – Q2261		930 – Q2472		930 – Q2600
	930 – Q2262		930 – Q2475		930 – Q2601
	930 – Q2263		930 – Q2476		930 – Q2602
	930 – Q2310		930 – Q2477		930 – Q2603
	930 – Q2327		930 – Q2478		930 – Q2604
	930 – Q2329		930 – Q2479		933 – Q1348
	930 – Q2330		930 – Q2480		933 – Q1350
	930 – Q2331		930 – Q2595		933 – Q1353
	930 – Q2344		930 – Q2597		937 – Q 291
	930 – Q2347		930 – Q2599		937 – Q 294
	930 – Q2348		933 – Q1329		937 – Q 296
	930 – Q2351		944 – Q3402		937 – Q 297
	930 – Q2352		944 – Q3403		937 – Q 298
	930 – Q2354		944 – Q3404		937 – Q 308
	930 – Q2355		944 – Q3405		937 – Q 310
	930 – Q2357	WA2 – 1386 – 000	933 – Q1332		937 – Q 311
	930 – Q2359		967 – Q658		937 – Q 312
	930 – Q2361	WA2 – 1472 – 000	967 – Q601		937 – Q 313
	930 – Q2363		967 – Q602		937 – Q 314
	930 – Q2365		967 – Q603		937 – Q 317
	930 – Q2366	WA2 – 5064 – 000	967 – Q604		937 – Q 326
	930 – Q2367	WA2 – 5086 – 000	967 – Q636		937 – Q 328
	930 – Q2368	WA2 – 5116 – 000	950 – Q2548		937 – Q 341
	930 – Q2369	WA2 – 5117 – 000	950 – Q2519		937 – Q 350
	930 – Q2370		950 – Q2521		937 – Q 364
	930 – Q2372		950 – Q2522		937 – Q 365
	930 – Q2373		950 – Q2523		939 – Q1632
	930 – Q2374		950 – Q2524		939 – Q1633
	930 – Q2375		950 – Q2527		939 – Q1634
	930 – Q2376		950 – Q2528		939 – Q1639
	930 – Q2377		950 – Q2529		939 – Q1641
	930 – Q2378		950 – Q2530		939 – Q1670
	930 – Q2379		950 – Q2531		939 – Q1673
	930 – Q2380		950 – Q2532		939 – Q1688
	930 – Q2381		950 – Q2534		939 – Q1689
	930 – Q2382		950 – Q2535		940 – Q 868
	930 – Q2383		950 – Q2536		940 – Q 870
	930 – Q2483		950 – Q2537		940 – Q 872
	930 – Q2484		950 – Q2538		940 – Q 877
	930 – Q2485		950 – Q2539		947 – Q1901
	930 – Q2486		950 – Q2543		947 – Q1908
	930 – Q2487		950 – Q2544		947 – Q1909
	930 – Q2488		950 – Q2546		947 – Q1910
	930 – Q2489		950 – Q2547		947 – Q1913
	930 – Q2490		950 – Q2549		947 – Q1914
	930 – Q2596		950 – Q2550		947 – Q1915
	930 – Q2598	WA2 – 5291 – 000	925 – Q5304		947 – Q1916
	930 – Q2608	WA2 – 5724 – 000	967 – TA601		947 – Q1917
	967 – Q655		967 – TA602		947 – Q1922
	967 – Q656		967 – TA603		947 – Q1923
	967 – Q657		967 – TA604		947 – Q1924
WA2 – 1368 – 000	930 – Q2386		967 – TA605		947 – Q1925
	930 – Q2387		967 – TA606		947 – Q1926
	930 – Q2391		967 – TA607		947 – Q1931
	930 – Q2392		967 – TA608		955 – Q3736
	930 – Q2394		967 – TA609		955 – Q3737
	930 – Q2395		967 – TA610		955 – Q3738
	930 – Q2396	WA2 – 6223 – 000	930 – Q2239		955 – Q3741
	930 – Q2398		930 – Q2240		955 – Q3742
	930 – Q2399		930 – Q2345		955 – Q3743
	930 – Q2416		930 – Q2346		955 – Q3744
	930 – Q2417		930 – Q2349		955 – Q3745
	930 – Q2418		930 – Q2350		955 – Q3746
	930 – Q2419		930 – Q2353		955 – Q3754
	930 – Q2427		930 – Q2364		948 – Q6045
	930 – Q2436	WA3 – 0892 – 000	920 – Q2855		948 – Q6050
	930 – Q2437		920 – Q2856		948 – Q6051
	930 – Q2438	WA3 – 1227 – 000	947 – Q1881		948 – Q6055
	930 – Q2439	WA3 – 1228 – 000	948 – Q6042		948 – Q6056
	930 – Q2440	WA3 – 1955 – 000	930 – Q2462		948 – Q6057
	930 – Q2441	WA3 – 2157 – 000	930 – Q2591	WA3 – 2637 – 000	947 – Q1852
	930 – Q2443	WA3 – 2572 – 000	930 – Q2311		947 – Q1854
	930 – Q2447		930 – Q2314		947 – Q1856
	930 – Q2448		930 – Q2317		947 – Q1859
	930 – Q2449		930 – Q2318		947 – Q1864
	930 – Q2450	WA3 – 2634 – 000	955 – Q3748		947 – Q1878
	930 – Q2453	WA3 – 2635 – 000	930 – Q2266	WA3 – 2956 – 000	947 – Q1880
	930 – Q2454		930 – Q2267	WA3 – 2958 – 000	947 – Q1879
	930 – Q2459		930 – Q2268	WA3 – 3130 – 000	947 – Q1862
	930 – Q2466		930 – Q2282	WA3 – 3131 – 000	947 – Q1866
	930 – Q2467		930 – Q2397	WA3 – 3132 – 000	947 – Q1894

COPYRIGHT © 1997 CANON INC.

PART NUMBER	FIGURE & KEY NO.
WA3 – 3133 – 000	947 – Q1863
WA3 – 3144 – 000	930 – Q2333
WA3 – 3145 – 000	947 – Q1874
WA3 – 3254 – 000	933 – Q1351
	933 – Q1354
	933 – Q1355
	933 – Q1356
	933 – Q1357
	933 – Q1360
	933 – Q1363
	933 – Q1366
	933 – Q1371
WA3 – 3291 – 000	930 – Q2291
	930 – Q2292
WA3 – 3323 – 000	967 – Q640
	967 – Q641
WA3 – 3324 – 000	933 – Q1331
	933 – Q1340
	937 – Q 329
	939 – Q1674
	939 – Q1675
	939 – Q1676
	947 – Q1890
	947 – Q1930
	967 – Q637
	948 – Q6046
WA3 – 3386 – 000	930 – Q2389
	930 – Q2402
	933 – Q1364
	933 – Q1365
	933 – Q1369
	933 – Q1370
	937 – Q 293
	937 – Q 295
	937 – Q 309
	937 – Q 323
	937 – Q 324
	937 – Q 325
	937 – Q 330
	939 – Q1679
	939 – Q1680
	940 – Q 869
	940 – Q 871
	947 – Q1895
	947 – Q1896
	947 – Q1897
	947 – Q1898
	947 – Q1899
	947 – Q1900
	947 – Q1903
	947 – Q1911
	947 – Q1912
	947 – Q1918
	947 – Q1919
	947 – Q1920
	947 – Q1921
	955 – Q3751
	955 – Q3752
	948 – Q6047
	948 – Q6052
	948 – Q6053
	948 – Q6054
	948 – Q6058
WA3 – 3387 – 000	930 – Q2461
	939 – Q1712
	955 – Q3749
WA3 – 3395 – 000	939 – Q1644
	939 – Q1663
	939 – Q1669
	947 – Q1858
	947 – Q1892
WA3 – 3422 – 000	950 – Q2501
	950 – Q2506
WA3 – 3425 – 000	950 – Q2507
	950 – Q2508
	950 – Q2509
WA3 – 3486 – 000	948 – Q6013
WA3 – 3489 – 000	930 – Q2385
	933 – Q1325
	933 – Q1337
	947 – Q1888
WA3 – 3838 – 000	937 – Q 299
	937 – Q 300
	937 – Q 315
	937 – Q 346

PART NUMBER	FIGURE & KEY NO.
WA3 – 3838 – 000	937 – Q 347
	937 – Q 348
	937 – Q 349
	939 – Q1631
	939 – Q1640
	939 – Q1643
	948 – Q6048
WA3 – 3918 – 000	930 – Q2270
	947 – Q1857
	948 – Q6039
WA3 – 3919 – 000	930 – Q2269
	930 – Q2280
	930 – Q2305
	937 – Q 290
	937 – Q 351
	948 – Q6038
WA3 – 4023 – 000	937 – Q 289
	939 – Q1705
WA3 – 4024 – 000	948 – Q6041
WA3 – 4026 – 000	937 – Q 287
	939 – Q1653
WA3 – 4035 – 000	937 – Q 288
	937 – Q 344
	939 – Q1617
	939 – Q1618
	939 – Q1681
	939 – Q1682
	939 – Q1684
	939 – Q1685
	947 – Q1872
	947 – Q1887
	947 – Q1927
	947 – Q1929
	955 – Q3753
WA3 – 4098 – 000	937 – Q 340
WA3 – 4099 – 000	939 – Q1662
WA3 – 4101 – 000	937 – Q 331
WA3 – 4127 – 000	930 – Q2306
	930 – Q2463
	933 – Q1358
	933 – Q1362
	939 – Q1637
	940 – Q 953
	940 – Q 954
	940 – Q 955
	940 – Q 956
WA3 – 4129 – 000	933 – Q1367
	939 – Q1665
	939 – Q1667
	947 – Q1904
	947 – Q1905
	947 – Q1906
	947 – Q1907
WA3 – 4170 – 000	940 – Q 887
	940 – Q 888
	940 – Q 889
	940 – Q 890
	940 – Q 897
	940 – Q 898
	940 – Q 900
	940 – Q 901
	940 – Q 902
	940 – Q 903
	940 – Q 904
	940 – Q 905
	940 – Q 912
	940 – Q 913
	940 – Q 914
	940 – Q 915
	940 – Q 942
WA3 – 4271 – 000	939 – Q1664
WA3 – 4275 – 000	937 – Q 352
	937 – Q 367
WA3 – 4279 – 000	947 – Q1851
	947 – Q1869
WA3 – 4319 – 000	967 – Q634
	967 – Q635
WA3 – 4337 – 000	967 – Q642
WA3 – 4365 – 000	955 – Q3747
WA3 – 4380 – 000	967 – Q652
WA3 – 4385 – 000	955 – Q3750
WA3 – 5032 – 000	930 – Q2277
	930 – Q2592
WA3 – 5033 – 000	930 – Q2464
	933 – Q1345

PART NUMBER	FIGURE & KEY NO.
WA3 – 5033 – 000	939 – Q1657
	947 – Q1861
	967 – Q639
	967 – Q646
WA3 – 5034 – 000	930 – Q2302
	930 – Q2335
	930 – Q2337
	930 – Q2593
	933 – Q1352
WA3 – 5036 – 000	930 – Q2481
	933 – Q1346
	933 – Q1359
	947 – Q1885
WA3 – 5038 – 000	930 – Q2334
	937 – Q 339
	939 – Q1648
	939 – Q1654
	939 – Q1660
	939 – Q1701
	939 – Q1711
	947 – Q1855
	947 – Q1865
	947 – Q1873
	947 – Q1876
	947 – Q1877
	947 – Q1883
	947 – Q1884
	947 – Q1889
	947 – Q1893
	947 – Q1902
WA3 – 5162 – 000	930 – Q2281
	937 – Q 343
	937 – Q 370
	939 – Q1636
	939 – Q1655
	939 – Q1661
	940 – Q 876
	940 – Q 920
	940 – Q 924
	940 – Q 927
	940 – Q 937
WA3 – 5163 – 000	937 – Q 301
	937 – Q 302
	937 – Q 303
	937 – Q 304
	937 – Q 305
	937 – Q 306
	937 – Q 307
	937 – Q 316
	937 – Q 321
	937 – Q 322
	937 – Q 332
	937 – Q 333
	937 – Q 334
	937 – Q 335
	937 – Q 342
	937 – Q 345
	937 – Q 353
	937 – Q 354
	937 – Q 355
	937 – Q 356
	937 – Q 357
	937 – Q 358
	937 – Q 359
	937 – Q 360
	937 – Q 361
	937 – Q 362
	937 – Q 363
	937 – Q 366
	937 – Q 372
	939 – Q1619
	939 – Q1620
	939 – Q1621
	939 – Q1622
	939 – Q1623
	939 – Q1624
	939 – Q1625
	939 – Q1626
	939 – Q1627
	939 – Q1628
	939 – Q1629
	939 – Q1630
	939 – Q1635
	939 – Q1638
	939 – Q1645

COPYRIGHT © 1997 CANON INC.

PART NUMBER	FIGURE & KEY NO.
WA3 – 5163 – 000	939 – Q1658
	939 – Q1659
	939 – Q1666
	939 – Q1668
	939 – Q1671
	939 – Q1672
	939 – Q1677
	939 – Q1683
	939 – Q1687
	940 – Q 867
	940 – Q 873
	940 – Q 875
	940 – Q 878
	940 – Q 879
	940 – Q 880
	940 – Q 899
	940 – Q 906
	940 – Q 907
	940 – Q 908
	940 – Q 909
	940 – Q 910
	940 – Q 911
	940 – Q 916
	940 – Q 917
	940 – Q 919
	940 – Q 922
	940 – Q 925
	940 – Q 928
	940 – Q 932
	940 – Q 933
	940 – Q 934
	940 – Q 935
	940 – Q 936
	940 – Q 938
	940 – Q 944
	940 – Q 945
	940 – Q 946
	940 – Q 947
	940 – Q 949
	940 – Q 950
	940 – Q 951
	940 – Q 952
	947 – Q1871
	947 – Q1875
	947 – Q1886
	947 – Q1891
WA3 – 5179 – 000	930 – Q2299
	933 – Q1347
	937 – Q 292
	939 – Q1702
	939 – Q1703
	939 – Q1704
	939 – Q1706
	939 – Q1707
	939 – Q1708
	967 – Q645
	967 – Q647
WA3 – 5256 – 000	939 – Q1709
WA3 – 5284 – 000	947 – Q1833
	947 – Q1834
	948 – Q6030
WA3 – 5285 – 000	967 – Q649
WA3 – 5335 – 000	950 – Q2514
	950 – Q2517
WA3 – 5435 – 000	933 – Q1322
WA3 – 5514 – 000	947 – Q1882
WA3 – 5699 – 000	967 – Q638
WA3 – 5989 – 000	947 – Q1853
	947 – Q1860
WA3 – 6178 – 000	930 – Q2384
	933 – Q1338
	933 – Q1339
	933 – Q1372
WA3 – 6275 – 000	930 – Q2401
	930 – Q2451
	930 – Q2452
	930 – Q2455
	930 – Q2457
	930 – Q2458
WA3 – 6279 – 000	930 – Q2425
WA3 – 6362 – 000	937 – Q 247
	937 – Q 250
	937 – Q 257
	937 – Q 264
	937 – Q 265
WA3 – 6362 – 000	937 – Q 336
	937 – Q 338
	940 – Q 834
	940 – Q 836
	940 – Q 839
	940 – Q 850
	940 – Q 851
	940 – Q 852
	940 – Q 853
	940 – Q 854
	940 – Q 855
	940 – Q 856
	940 – Q 857
WA3 – 6364 – 000	933 – Q1318
WA3 – 6465 – 000	967 – Q644
WA3 – 6608 – 000	939 – Q1649
	939 – Q1650
	939 – Q1651
	939 – Q1652
	939 – Q1656
WA3 – 6631 – 000	937 – Q 210
	937 – Q 217
	937 – Q 226
	937 – Q 255
	937 – Q 259
	937 – Q 267
	937 – Q 282
	937 – Q 283
	939 – Q1527
	939 – Q1547
	939 – Q1548
	939 – Q1608
	939 – Q1609
	939 – Q1642
	939 – Q1710
	940 – Q 833
	940 – Q 835
	940 – Q 837
	947 – Q1842
	948 – Q6019
	948 – Q6024
	948 – Q6031
WA3 – 6743 – 000	967 – Q653
WA3 – 6856 – 000	930 – Q2300
	930 – Q2303
	930 – Q2313
	930 – Q2315
	930 – Q2316
WA3 – 6982 – 000	937 – Q 218
	937 – Q 227
	937 – Q 230
	937 – Q 239
	937 – Q 249
	937 – Q 251
	937 – Q 252
	937 – Q 253
	937 – Q 254
	937 – Q 256
	937 – Q 258
	937 – Q 263
	937 – Q 266
	937 – Q 268
	937 – Q 269
	937 – Q 270
	937 – Q 272
	937 – Q 274
	937 – Q 275
	937 – Q 281
	937 – Q 285
	937 – Q 286
	937 – Q 337
	939 – Q1502
	939 – Q1504
	939 – Q1541
	939 – Q1542
	939 – Q1543
	939 – Q1544
	939 – Q1545
	939 – Q1546
	939 – Q1561
	939 – Q1562
	939 – Q1563
	939 – Q1564
	939 – Q1565
	939 – Q1566
WA3 – 6982 – 000	939 – Q1567
	939 – Q1568
	939 – Q1569
	939 – Q1570
	939 – Q1574
	939 – Q1575
	939 – Q1576
	939 – Q1577
	940 – Q 805
	940 – Q 806
	940 – Q 813
	940 – Q 815
	940 – Q 822
	940 – Q 829
	940 – Q 838
	940 – Q 842
	940 – Q 843
	947 – Q1829
	947 – Q1830
	947 – Q1831
	947 – Q1832
	947 – Q1840
	947 – Q1841
	948 – Q6025
	948 – Q6026
	948 – Q6027
	948 – Q6028
WA3 – 6983 – 000	930 – Q2324
	933 – Q1314
WA3 – 6992 – 000	930 – Q2279
	933 – Q1326
	937 – Q 318
	937 – Q 319
	937 – Q 320
	937 – Q 369
	939 – Q1646
	939 – Q1678
	939 – Q1700
	940 – Q 862
	940 – Q 863
	940 – Q 864
	940 – Q 865
	940 – Q 866
	940 – Q 874
	940 – Q 881
	940 – Q 882
	940 – Q 883
	940 – Q 884
	940 – Q 885
	940 – Q 886
	940 – Q 891
	940 – Q 892
	940 – Q 893
	940 – Q 894
	940 – Q 895
	940 – Q 896
	940 – Q 929
	940 – Q 930
	940 – Q 931
	940 – Q 939
	940 – Q 940
	940 – Q 941
	940 – Q 943
	940 – Q 948
WA3 – 7047 – 000	930 – Q2424
	930 – Q2426
WA3 – 7096 – 000	947 – Q1867
	947 – Q1870
WA3 – 7252 – 000	939 – Q1552
	939 – Q1558
	939 – Q1559
	939 – Q1572
	939 – Q1573
WA3 – 7253 – 000	937 – Q 209
	937 – Q 215
	937 – Q 228
	937 – Q 232
	937 – Q 234
	937 – Q 235
	937 – Q 236
	939 – Q1503
	939 – Q1511
	939 – Q1512
	939 – Q1513
	939 – Q1514

COPYRIGHT © 1997 CANON INC.

PART NUMBER	FIGURE & KEY NO.
WA3 – 7253 – 000	939 – Q1519
	939 – Q1520
	939 – Q1521
	939 – Q1522
	939 – Q1529
	939 – Q1538
	939 – Q1571
	939 – Q1686
WA3 – 7261 – 000	937 – Q 219
	937 – Q 231
	937 – Q 246
WA3 – 7286 – 000	939 – Q1578
	955 – Q3701
WA3 – 7313 – 000	930 – Q2342
	930 – Q2343
	933 – Q1313
	933 – Q1323
WA3 – 7318 – 000	933 – Q1317
WA3 – 7347 – 000	939 – Q1584
	939 – Q1585
	939 – Q1586
	939 – Q1592
	939 – Q1593
	939 – Q1594
	939 – Q1600
	939 – Q1601
	939 – Q1602
	939 – Q1610
	939 – Q1611
	939 – Q1612
WA3 – 7602 – 000	967 – Q648
WA3 – 7661 – 000	937 – Q 211
	937 – Q 214
WA3 – 7784 – 000	955 – Q3702
	955 – Q3703
	955 – Q3704
	955 – Q3705
	955 – Q3707
	955 – Q3708
	955 – Q3709
	955 – Q3710
WA3 – 7841 – 000	930 – Q2308
	930 – Q2309
WA3 – 7992 – 000	940 – Q 810
	940 – Q 811
	940 – Q 812
	940 – Q 816
	940 – Q 817
	940 – Q 818
	940 – Q 824
	940 – Q 825
	940 – Q 826
	940 – Q 830
	940 – Q 831
WA3 – 8063 – 000	930 – Q2278
	930 – Q2336
WA3 – 8108 – 000	937 – Q 245
WA3 – 8110 – 000	930 – Q2465
WA3 – 8111 – 000	930 – Q2460
	947 – Q1868
WA3 – 8155 – 000	939 – Q1587
	939 – Q1588
	939 – Q1589
	939 – Q1590
	939 – Q1596
	939 – Q1597
	939 – Q1598
	939 – Q1599
	939 – Q1603
	939 – Q1604
	939 – Q1605
	939 – Q1606
	939 – Q1613
	939 – Q1614
	939 – Q1615
	939 – Q1616
WA3 – 8221 – 000	937 – Q 240
	937 – Q 248
	939 – Q1501
	939 – Q1505
	939 – Q1510
	939 – Q1540
	939 – Q1557
WA3 – 8223 – 000	955 – Q3732
	955 – Q3733

PART NUMBER	FIGURE & KEY NO.
WA3 – 8223 – 000	955 – Q3734
	955 – Q3735
WA3 – 8226 – 000	948 – Q6049
WA3 – 8396 – 000	937 – Q 371
WA3 – 8513 – 000	933 – Q1307
	933 – Q1316
	933 – Q1319
	933 – Q1324
WA3 – 8535 – 000	930 – Q2473
	948 – Q6008
WA3 – 8650 – 000	939 – Q1523
	939 – Q1524
	939 – Q1525
	939 – Q1526
WA3 – 8663 – 000	937 – Q 273
	937 – Q 280
WA3 – 8720 – 000	955 – Q3715
	955 – Q3716
	955 – Q3717
	955 – Q3718
	955 – Q3720
	955 – Q3721
	955 – Q3722
	955 – Q3723
	955 – Q3724
	955 – Q3725
	955 – Q3726
	955 – Q3727
	955 – Q3728
	955 – Q3729
	955 – Q3730
	955 – Q3731
WA4 – 0066 – 000	942 – Q2952
WA4 – 0171 – 000	942 – Q2951
	961 – Q2801
	961 – Q2827
WA4 – 0216 – 000	933 – Q1304
WA4 – 0326 – 000	920 – Q2857
WA4 – 0372 – 000	947 – Q1810
	947 – Q1811
	947 – Q1812
	947 – Q1813
	947 – Q1815
	947 – Q1816
	947 – Q1817
	947 – Q1818
WA4 – 0460 – 000	933 – Q1341
WA4 – 0568 – 000	930 – Q2371
WA4 – 0728 – 000	920 – Q2875
WA4 – 0844 – 000	930 – Q2388
WA4 – 0928 – 000	930 – Q2307
	933 – Q1361
WA4 – 1242 – 000	967 – Q650
WA4 – 1262 – 000	967 – Q643
WA4 – 1269 – 000	930 – Z2201
	930 – Z2202
	930 – Z2203
	930 – Z2204
	930 – Z2205
	930 – Z2206
	930 – Z2207
	930 – Z2208
WA4 – 5009 – 000	930 – Q2285
	930 – Q2288
	930 – Q2289
	930 – Q2413
WA4 – 5097 – 000	950 – Q2503
WA4 – 5214 – 000	930 – Q2264
WA4 – 5290 – 000	925 – Q5301
WA4 – 5342 – 000	950 – Q2516
WA4 – 5385 – 000	967 – Q633
WA4 – 5495 – 000	950 – Q2515
WA4 – 5572 – 000	930 – Q2456
	933 – Q1368
WA4 – 5619 – 000	947 – Q1801
	947 – Q1802
	947 – Q1803
	947 – Q1804
	947 – Q1805
	947 – Q1806
	947 – Q1807
	947 – Q1808
	947 – Q1809
	947 – Q1814
	947 – Q1819

PART NUMBER	FIGURE & KEY NO.
WA4 – 5619 – 000	947 – Q1820
	947 – Q1821
	947 – Q1822
	947 – Q1823
	947 – Q1824
	947 – Q1825
	947 – Q1826
	947 – Q1827
	947 – Q1828
WA4 – 5722 – 000	947 – Q1843
	947 – Q1844
	947 – Q1845
	947 – Q1846
	947 – Q1847
	947 – Q1848
	947 – Q1849
	947 – Q1850
WA4 – 5931 – 000	920 – Q2853
	920 – Q2854
WA4 – 5943 – 000	950 – Q2502
WA4 – 6148 – 000	950 – Q2504
WA4 – 6182 – 000	930 – Q2275
	930 – Q2276
	930 – Q2284
	930 – Q2286
	930 – Q2294
	930 – Q2295
	930 – Q2296
	930 – Q2297
	930 – Q2298
	930 – Q2301
	930 – Q2304
	930 – Q2320
	930 – Q2322
	930 – Q2414
	930 – Q2415
	930 – Q2426
	930 – Q2435
	930 – Q2444
	930 – Q2446
WA4 – 6239 – 000	920 – Q2851
WA4 – 6240 – 000	920 – Q2852
WA4 – 6296 – 000	930 – Q2273
WA4 – 6297 – 000	930 – Q2274
WA4 – 6299 – 000	930 – Q2258
	930 – Q2265
	942 – Q2953
WA4 – 6312 – 000	937 – Q 327
WA4 – 6342 – 000	930 – Q2312
WA4 – 6381 – 000	955 – Q3714
WA4 – 6382 – 000	955 – Q3739
	955 – Q3740
WA4 – 6513 – 000	950 – Q2510
	950 – Q2511
	950 – Q2512
WA4 – 6548 – 000	930 – Q2272
WA4 – 6729 – 000	948 – Q6002
	948 – Q6003
	948 – Q6009
	948 – Q6010
	948 – Q6011
	948 – Q6012
	948 – Q6021
	948 – Q6022
	948 – Q6023
WA4 – 6730 – 000	948 – Q6001
	948 – Q6004
	948 – Q6005
	948 – Q6006
	948 – Q6007
	948 – Q6014
	948 – Q6015
	948 – Q6016
	948 – Q6017
	948 – Q6018
	948 – Q6020
WA5 – 0084 – 000	108 – 41
WA5 – 5112 – 000	961 – Q2804
	961 – Q2807
	961 – Q2810
	961 – Q2813
WA5 – 5113 – 000	961 – Q2825
WA9 – 0132 – 000	B – J6303
	B – J6304
WA9 – 5004 – 000	921 – IC2901

COPYRIGHT © 1997 CANON INC.

PART NUMBER	FIGURE & KEY NO.	PART NUMBER	FIGURE & KEY NO.	PART NUMBER	FIGURE & KEY NO.
WA9 - 5165 - 000	940 - J 811	WG1 - 0373 - 000	940 - LED 807	WS3 - 0437 - 000	B - J 2
	940 - J 812		940 - LED 808		B - J1304
	940 - J 813		947 - LED1801		B - J2220
	940 - J 814		947 - LED1802		B - J2233
WA9 - 5207 - 000	930 - Q2340		947 - LED1803		B - J3103C
	930 - Q2341		947 - LED1804		B - J3103K
	933 - Q1301S		947 - LED1805		B - J3103M
	933 - Q1305S		947 - LED1806		B - J3103Y
	933 - Q1308S	WG1 - 0487 - 000	926 - D5002		B - J3203
	933 - Q1311S		926 - D5003		B - J6041
	933 - Q1312S	WG1 - 0539 - 000	926 - D5001		B - J6089
	933 - Q1315S		926 - D5006		B - J6090
	940 - Q 840	WG1 - 5370 - 000	320 - 64E		B - J6100
	940 - Q 841	WG2 - 5057 - 000	926 - D5005		B - J6101
WB1 - 5159 - 000	115 - 9		926 - D5101		B - J6102
WB8 - 5058 - 000	961 - RL2801		926 - D5102		B - J6103
WC1 - 5114 - 000	101 - 12		926 - D5103		B - J6104
WC1 - 5118 - 000	125 - 2		926 - D5104		B - J6107
WC2 - 0185 - 000	101 - 23		926 - D5105		B - J6112
WC2 - 5042 - 000	926 - SW5018		926 - D5106		B - J6116
WC2 - 5222 - 000	109 - 33		926 - D5107		B - J6117
WC4 - 0153 - 000	312 - 76		926 - D5108		B - J6223C
WC4 - 0241 - 000	332 - 13		926 - D5109		B - J6223K
WC4 - 5025 - 000	312 - 77		926 - D5110		B - J6223M
WC4 - 5028 - 000	320 - 94		926 - D5111		B - J6223Y
WC6 - 5013 - 000	926 - SW5001		926 - D5112		B - J6224C
	926 - SW5002		926 - D5113		B - J6224K
	926 - SW5003		926 - D5114		B - J6224M
	926 - SW5004		926 - D5115		B - J6224Y
	926 - SW5005		926 - D5201		B - J6250
	926 - SW5006		926 - D5202		B - J6257
	926 - SW5007	WG2 - 5058 - 000	926 - D5004		B - J6264
	926 - SW5008	WG2 - 5140 - 000	101 - 8		B - J6290
	926 - SW5009	WG3 - 0103 - 000	320 - 65E		B - J8001
	926 - SW5010	WG8 - 0292 - 000	961 - PT2801		B - J8007
	926 - SW5011		961 - PT2802		B - J8008
	926 - SW5012		961 - PT2803	WS3 - 0469 - 000	B - J6000
	926 - SW5013		961 - PT2804		B - J6016
	926 - SW5014		961 - PT2805		B - J6017
	926 - SW5015		961 - PT2806		B - J6065
	926 - SW5016		961 - PT2807		B - J6066
	926 - SW5017		961 - PT2808		B - J6082
	926 - SW5101	WG8 - 5310 - 000	961 - PC2801		B - J6084
	926 - SW5102		961 - PC2802		B - J6086
	926 - SW5103		961 - PC2803		B - J6088
	926 - SW5104		961 - PC2804		B - J6220C
	926 - SW5105		961 - PC2805		B - J6220K
	926 - SW5106		961 - PC2806		B - J6220M
	926 - SW5107	WK1 - 5007 - 000	930 - 3		B - J6220Y
	926 - SW5108	WK2 - 0284 - 000	947 - X1801		B - J6223C
	926 - SW5109	WK2 - 0333 - 000	930 - X2202		B - J6223K
	926 - SW5110	WK2 - 0554 - 000	967 - X601		B - J6223M
	926 - SW5111	WK2 - 5241 - 000	933 - X1302		B - J6223Y
	926 - SW5112	WK2 - 5380 - 000	930 - X2203		B - J6422
	926 - SW5113		933 - X1301	WS3 - 0885 - 000	B - J6000
	926 - SW5114		933 - X1303		B - J6090
	926 - SW5115	WK2 - 5554 - 000	930 - X2201		B - J6116
WC8 - 0222 - 000	947 - SW1801	WK2 - 5555 - 000	950 - X2501		B - J6117
WD3 - 0078 - 000	930 - CB2202	WK2 - 5605 - 000	955 - X3701		B - J6250
WD3 - 0080 - 000	115 - 10	WK2 - 5606 - 000	955 - X3702		B - J6257
WD9 - 5003 - 000	961 - FH2801	WK2 - 5607 - 000	939 - X1501		B - J6264
	961 - FH2803	WK3 - 0058 - 000	961 - SQ2805		B - J6290
WD9 - 5004 - 000	961 - FH2802		961 - SQ2806		B - J6315
	961 - FH2804	WK3 - 5024 - 000	961 - SQ2801		B - J6422
WE2 - 5038 - 000	961 - L 1		961 - SQ2802	WS3 - 0916 - 000	B - J4603L
	961 - L 2		961 - SQ2803		B - J4603R
WE2 - 5109 - 000	920 - L2851		961 - SQ2804		B - J4604L
WE8 - 5093 - 000	130 - 18A		961 - SQ2807		B - J4604R
WG1 - 0157 - 000	948 - LED6001		961 - SQ2808		B - J6219C
	948 - LED6002	WR1 - 0055 - 000	926 - BZ5001		B - J6219K
	948 - LED6003	WS1 - 5315 - 000	936 - J1401		B - J6219M
	948 - LED6004		936 - J1402		B - J6219Y
	948 - LED6005		936 - J1421	WS3 - 1014 - 000	B - J6303
	948 - LED6006	WS1 - 5316 - 000	937 - J 205		B - J6304
WG1 - 0373 - 000	930 - LED2205		937 - J 206	WS3 - 1051 - 000	B - J6232
	930 - LED2211		939 - J1502		B - J6234
	930 - LED2212	WS1 - 5438 - 000	936 - J1441	WS3 - 1052 - 000	B - J6232
	937 - LED 201	WS1 - 5439 - 000	940 - J 802		B - J6234
	939 - LED1501	WS1 - 5440 - 000	B - J6212	WS3 - 1141 - 000	B - J6225C
	940 - LED 801	WS1 - 5441 - 000	B - J6212		B - J6225K
	940 - LED 802	WS1 - 5481 - 000	956 - J 2		B - J6225M
	940 - LED 803	WS3 - 0420 - 000	930 - J2233		B - J6225Y
	940 - LED 804	WS3 - 0430 - 000	B - J 2	WS3 - 1271 - 000	B - J3761
	940 - LED 805	WS3 - 0431 - 000	B - J 1		B - J6122
	940 - LED 806	WS3 - 0437 - 000	B - J 1		B - J6123

COPYRIGHT © 1997 CANON INC.

PART NUMBER	FIGURE & KEY NO.
WS3 – 1271 – 000	B – J6184
WS3 – 1272 – 000	B – J3781
	B – J6122
	B – J6123
	B – J6184
WS3 – 5016 – 000	B – J6208
	B – J8007
	B – J8008
WS3 – 5126 – 000	B – J6411
	B – J6412
	B – J6414
WS3 – 5160 – 000	B – J 1
	B – J 131
	B – J 135
	B – J 204
	B – J 601
	B – J 801
	B – J1201
	B – J1251
	B – J1301
	B – J1501
	B – J2101
	B – J2201
	B – J2221
	B – J2227
	B – J2504
	B – J2801
	B – J2803
	B – J2804
	B – J2805
	B – J2806
	B – J2807
	B – J2808
	B – J2852F
	B – J2852R
	B – J3201
	B – J4081
	B – J4093
	B – J4101
	B – J4601L
	B – J4601R
	B – J4701L
	B – J4701R
	B – J5005
	B – J5101
	B – J5302
	B – J5303
	B – J5304
	B – J5305
	B – J5306
	B – J5307
	B – J5308
	B – J5309
	B – J5310
	B – J5311
	B – J5312
	B – J5313
	B – J5314
	B – J5315
	B – J5316
	B – J5317
	B – J5318
	B – J5319
	B – J5320
	B – J5322
	B – J5323
	B – J5324
	B – J5325
	B – J5328
	B – J5329
	B – J5330
	B – J5331
	B – J5332
	B – J5333
	B – J5334
	B – J5336
	B – J5337
	B – J5338
	B – J5339
	B – J6229W
	B – J6229T
	B – J6297
	B – J6298C
	B – J6298K
	B – J6298M

PART NUMBER	FIGURE & KEY NO.
WS3 – 5160 – 000	B – J6298Y
	B – J6300
	B – J6301
	B – J6308
	B – J6317
	B – J6318
WS3 – 5215 – 000	B – J6410
WS3 – 5216 – 000	B – J3781
	B – J6122
	B – J6123
	B – J6410
WS3 – 5217 – 000	B – J3781
	B – J6122
	B – J6123
	B – J6410
WS3 – 5230 – 000	B – J6409
	B – J6411
	B – J6412
	B – J6414
	B – J6416
	B – J6419
	125 – 10
WS3 – 5239 – 000	B – J6410
WS3 – 5249 – 000	B – J6295
	B – J6296
	B – J6309
WS3 – 5358 – 000	B – J8003
WS4 – 0217 – 000	B – J6215
	B – J6221
	B – J6222
	B – J6291
	B – J6302
	B – J6305
	B – J6306
	B – J6341
	B – J6343
	B – J6350
	B – J6351
	B – J6353
	B – J6354
	B – J6355
	B – J6356
	B – J6357
	B – J6362
	B – J6363
	B – J6367
	B – J6368
	B – J6369
	B – J6407
	B – J6412
	B – J6414
	B – J6415
	B – J8006
	B – J8009
	125 – 11
WS4 – 0218 – 000	B – J6001
	B – J6002
	B – J6003
	B – J6014
	B – J6027
	B – J6106
	B – J6113
	B – J6120
	B – J6121
	B – J6150
	B – J6154
	B – J6249
	B – J6307
	B – J6364
	B – J6408
	B – J8004
	B – J8005
WS4 – 0219 – 000	B – J5301
	B – J5327
	B – J6222
	B – J6306
	B – J6340
	B – J6342
	B – J6344
	B – J6351
	B – J6352
	B – J6353
	B – J6354
	B – J6355
	B – J6356

PART NUMBER	FIGURE & KEY NO.
WS4 – 0219 – 000	B – J6357
	B – J6364
	B – J6367
	B – J6368
	B – J6407
	B – J6408
	B – J6409
	B – J6412
	B – J6417
	B – J6418
	B – J8006
	125 – 13
	312 – 31
WS4 – 0220 – 000	B – J6001
	B – J6002
	B – J6003
	B – J6106
	B – J6113
	B – J6120
	B – J6121
	B – J6150
	B – J6154
	B – J6215
	B – J6249
	B – J6291
	B – J6302
	B – J6305
	B – J6307
	B – J6362
	B – J6363
	B – J6365
	B – J6369
	B – J6413
WS6 – 5091 – 000	B – J6217
WS6 – 5092 – 000	B – J6217
WS9 – 0076 – 000	460 – 12
WT1 – 0246 – 000	B – J4703L
	B – J4703R
	B – J5003
	B – J5004
WT1 – 5020 – 000	125 – 8
WT1 – 5220 – 000	B – J6303
	B – J6304
WT2 – 0136 – 000	106 – 42
	295 – 18
	310 – 96
	620 – 27
WT2 – 0184 – 000	530 – 81
WT2 – 0204 – 000	108 – 36
	109 – 58
	110 – 50
	115 – 11
	125 – 9
	310 – 202
	365 – 69
	537 – 28
WT2 – 0217 – 000	130 – 21
WT2 – 0241 – 000	260 – 22
	313 – 27
	320 – 95
	535 – 48
WT2 – 0256 – 000	310 – 72
WT2 – 0261 – 000	325 – 15
	430 – 52
	935 – 22
WT2 – 0262 – 000	320 – 96
	815 – 17
WT2 – 0317 – 000	101 – 68
	103 – 23
	104 – 19
	107 – 31
	108 – 37
	110 – 38
	111 – 9
	130 – 30
	290 – 16
	295 – 15
	312 – 89
	316 – 44
	365 – 70
	430 – 53
	530 – 83
	535 – 65
	537 – 29
	620 – 46

COPYRIGHT © 1997 CANON INC.

PART NUMBER	FIGURE & KEY NO.	PART NUMBER	FIGURE & KEY NO.	PART NUMBER	FIGURE & KEY NO.
WT2 – 0317 – 000	935 – 38	WT2 – 5056 – 000	375 – 43	XA9 – 0629 – 000	110 – 42
	982 – 7		430 – 55		111 – 15
WT2 – 0365 – 000	310 – 35		530 – 57		252 – 5
	530 – 65		535 – 44		310 – 199
WT2 – 0387 – 000	310 – 204		810 – 69		430 – 57
WT2 – 0434 – 000	420 – 17	WT2 – 5061 – 000	101 – 66		620 – 49
	810 – 75		810 – 115		935 – 40
WT2 – 0482 – 000	535 – 66	WT2 – 5062 – 000	530 – 85		980 – 1
WT2 – 0491 – 000	101 – 55		810 – 116	XA9 – 0632 – 000	103 – 21
	105 – 20	WT2 – 5064 – 000	125 – 3	XA9 – 0633 – 000	620 – 53
	945 – 5	WT2 – 5065 – 000	130 – 28	XA9 – 0679 – 000	325 – 16
	950 – 6	WT2 – 5070 – 000	312 – 88	XA9 – 0721 – 000	260 – 27
WT2 – 0494 – 000	103 – 22	WT2 – 5071 – 000	810 – 117		260 – 29
	104 – 20	WT2 – 5093 – 000	810 – 118		280 – 10
	110 – 37	WT2 – 5098 – 000	430 – 56		430 – 59
	130 – 31		530 – 86	XA9 – 0722 – 000	102 – 21
	320 – 101		535 – 69		111 – 12
	325 – 10	WT2 – 5127 – 000	310 – 198	XA9 – 0739 – 000	115 – 12
	935 – 39		365 – 74	XA9 – 0748 – 000	430 – 60
	950 – 7		530 – 92	XA9 – 0768 – 000	300 – 46
	982 – 10	WT2 – 5134 – 000	310 – 185	XA9 – 0783 – 000	140 – 15
WT2 – 0495 – 000	320 – 97		365 – 75		140 – 16
	365 – 72	WT2 – 5169 – 000	260 – 23		145 – 10
	640 – 24		321 – 36		145 – 12
WT2 – 0499 – 000	107 – 29		971 – 14	XA9 – 0854 – 000	530 – 93
	108 – 35	WT2 – 5178 – 000	312 – 87	XA9 – 0882 – 000	321 – 43
	109 – 39	WT2 – 5219 – 000	101 – 67	XB1 – 2200 – 409	550 – 501
	110 – 35		104 – 21		570 – 505
	810 – 112	WT2 – 5221 – 000	110 – 48	XB1 – 2230 – 809	312 – 501
	945 – 4	WT2 – 5400 – 000	312 – 22		320 – 501
WT2 – 0507 – 000	104 – 32	WT2 – 5428 – 000	935 – 41		332 – 501
	106 – 41	WT2 – 5534 – 000	110 – 23	XB1 – 2300 – 407	110 – 507
	310 – 116	X62 – 6866 – 000	321 – 39		325 – 501
	370 – 36	X65 – 5032 – 000	920 – D2853		530 – 505
	375 – 45		920 – D2854		530 – 517
	430 – 42		925 – D5302		971 – 501
	620 – 51		925 – D5303	XB1 – 2300 – 409	105 – 501
WT2 – 5010 – 000	110 – 18		925 – D5304		316 – 501
WT2 – 5011 – 000	325 – 14		925 – D5305		320 – 502
	640 – 25		925 – D5306		375 – 505
WT2 – 5018 – 000	320 – 100		925 – D5307		420 – 504
	530 – 82		925 – D5308		530 – 501
	530 – 84		925 – D5309		537 – 501
	535 – 67		925 – D5310		550 – 502
WT2 – 5026 – 000	105 – 26		925 – D5311		570 – 501
	316 – 34		925 – D5312		836 – 501
	331 – 35		925 – D5313		971 – 503
	332 – 14		925 – D5314	XB1 – 2300 – 602	640 – 502
	375 – 44	X65 – 7468 – 000	944 – Q3401	XB1 – 2300 – 606	310 – 516
	530 – 91	X71 – 3187 – 000	140 – 14	XB1 – 2300 – 607	105 – 502
	537 – 31		145 – 9		109 – 504
	620 – 52	X71 – 9310 – 000	332 – 7		110 – 502
	971 – 13	XA4 – 1260 – 409	365 – 518		140 – 501
WT2 – 5031 – 000	101 – 10	XA9 – 0014 – 000	550 – 28		145 – 501
	107 – 30	XA9 – 0101 – 000	105 – 35		950 – 502
	109 – 44	XA9 – 0252 – 000	550 – 29	XB1 – 2300 – 609	101 – 502
	110 – 24	XA9 – 0253 – 000	420 – 25		109 – 506
	110 – 30	XA9 – 0265 – 000	109 – 50		310 – 502
	810 – 113		365 – 100		312 – 502
	935 – 9		620 – 54		320 – 503
	982 – 8		621 – 26		321 – 510
WT2 – 5035 – 000	101 – 9		622 – 38		325 – 506
	105 – 19	XA9 – 0350 – 000	550 – 30		331 – 501
	108 – 38	XA9 – 0472 – 000	570 – 12		365 – 501
	109 – 36	XA9 – 0591 – 000	130 – 22		370 – 501
	109 – 40		520 – 20		375 – 506
	110 – 49	XA9 – 0626 – 000	103 – 10		420 – 501
	295 – 16	XA9 – 0628 – 000	111 – 6		430 – 505
	320 – 98		290 – 13		460 – 502
	321 – 37		950 – 2		530 – 508
	331 – 36	XA9 – 0629 – 000	100 – 53		535 – 504
	365 – 73		101 – 33		535 – 505
	535 – 78		101 – 65		535 – 511
	537 – 30		102 – 30		537 – 507
	620 – 20		103 – 25		570 – 502
	810 – 114		104 – 28		620 – 510
	971 – 7		105 – 24		621 – 501
WT2 – 5041 – 000	310 – 203		105 – 28		622 – 501
	312 – 26		105 – 29		640 – 503
WT2 – 5056 – 000	104 – 31		106 – 6		640 – 509
	105 – 44		106 – 23		810 – 502
	310 – 205		106 – 27		820 – 501
	312 – 57		107 – 28		835 – 501
	316 – 35		108 – 8		836 – 502
	370 – 32		109 – 57		935 – 504

PART NUMBER	FIGURE & KEY NO.
XB1 – 2300 – 809	312 – 513
	365 – 507
	420 – 502
	520 – 502
	530 – 509
	535 – 509
	535 – 510
	620 – 501
	815 – 501
XB1 – 2301 – 009	312 – 503
	430 – 507
	530 – 510
	535 – 508
XB1 – 2301 – 209	104 – 501
XB1 – 2301 – 602	570 – 503
XB1 – 2301 – 609	420 – 503
XB1 – 2301 – 809	530 – 511
XB1 – 2302 – 009	109 – 507
XB1 – 2302 – 502	530 – 502
XB1 – 2303 – 007	550 – 504
XB1 – 2303 – 009	430 – 503
XB1 – 2303 – 509	106 – 506
XB1 – 2400 – 309	365 – 519
XB1 – 2400 – 409	312 – 516
XB1 – 2400 – 606	160 – 501
	365 – 508
	935 – 501
XB1 – 2400 – 607	101 – 507
	109 – 505
	110 – 501
	110 – 508
	115 – 504
	140 – 502
	145 – 502
	365 – 510
	620 – 507
	810 – 517
	945 – 502
	950 – 501
XB1 – 2400 – 609	001 – 501
	100 – 502
	100 – 504
	101 – 504
	103 – 501
	104 – 504
	105 – 504
	107 – 503
	108 – 503
	109 – 501
	110 – 503
	191 – 501
	250 – 501
	251 – 501
	260 – 501
	280 – 501
	290 – 502
	295 – 501
	300 – 501
	305 – 501
	310 – 503
	311 – 501
	312 – 504
	313 – 501
	316 – 502
	320 – 504
	322 – 501
	325 – 504
	330 – 501
	331 – 502
	332 – 502
	365 – 502
	370 – 502
	375 – 507
	430 – 506
	460 – 503
	520 – 503
	530 – 512
	532 – 501
	535 – 512
	537 – 502
	620 – 502
	621 – 502
	810 – 505
	815 – 502
	820 – 502

PART NUMBER	FIGURE & KEY NO.
XB1 – 2400 – 609	830 – 501
	835 – 502
	982 – 501
XB1 – 2400 – 807	125 – 501
XB1 – 2400 – 809	250 – 503
	251 – 502
	460 – 501
	520 – 504
XB1 – 2401 – 006	100 – 503
XB1 – 2401 – 007	815 – 503
XB1 – 2401 – 009	115 – 503
	191 – 502
	312 – 514
	430 – 502
	530 – 513
	535 – 513
	810 – 526
XB1 – 2401 – 209	365 – 503
	375 – 504
XB1 – 2402 – 006	160 – 502
XB1 – 2402 – 009	103 – 503
XB1 – 2402 – 509	104 – 502
XB1 – 2403 – 009	110 – 504
	935 – 502
XB1 – 2404 – 009	110 – 506
XB1 – 2404 – 509	106 – 505
	330 – 505
XB1 – 2405 – 009	106 – 504
XB1 – 2500 – 606	622 – 506
	810 – 506
XB1 – 2500 – 803	115 – 505
XB1 – 3400 – 606	140 – 503
XB1 – 3400 – 806	100 – 501
XB2 – 2300 – 609	836 – 505
XB2 – 6300 – 609	640 – 508
	810 – 520
XB2 – 7300 – 607	621 – 507
	622 – 507
XB2 – 8300 – 607	810 – 508
XB2 – 8300 – 609	640 – 501
XB2 – 8300 – 805	325 – 503
XB2 – 8300 – 809	370 – 506
XB2 – 8301 – 009	810 – 503
XB2 – 8400 – 809	375 – 508
	530 – 515
	810 – 514
	830 – 505
	835 – 503
XB2 – 8401 – 009	531 – 501
XB2 – 8402 – 009	103 – 502
XB4 – 2300 – 609	945 – 501
XB4 – 6300 – 609	101 – 501
XB4 – 6300 – 809	300 – 502
	640 – 504
XB4 – 7300 – 609	321 – 501
XB4 – 7301 – 209	321 – 502
XB4 – 7400 – 609	321 – 509
XB4 – 7400 – 809	108 – 501
	110 – 505
	321 – 503
	810 – 507
XB4 – 7401 – 006	160 – 503
XB6 – 2300 – 408	321 – 508
XB6 – 2400 – 508	295 – 503
	320 – 506
	532 – 507
XB6 – 2400 – 608	101 – 508
	260 – 502
	530 – 514
	810 – 523
XB6 – 2400 – 808	250 – 502
XB6 – 2401 – 008	430 – 508
XB6 – 7300 – 405	365 – 512
XB6 – 7300 – 407	110 – 509
XB6 – 7300 – 409	310 – 504
	312 – 515
	320 – 512
	330 – 502
	365 – 506
	532 – 514
	537 – 508
	810 – 501
	971 – 502
XB6 – 7300 – 609	310 – 505
	325 – 502

PART NUMBER	FIGURE & KEY NO.
XB6 – 7300 – 609	370 – 503
	530 – 503
XB6 – 7400 – 609	106 – 507
	280 – 502
	312 – 505
	365 – 513
	810 – 504
XB7 – 1050 – 309	810 – 524
XB7 – 1080 – 209	111 – 501
XB7 – 2100 – 309	430 – 509
XB7 – 2100 – 409	430 – 504
XB7 – 2100 – 509	810 – 525
XD1 – 1106 – 215	620 – 509
XD1 – 1106 – 223	621 – 508
XD1 – 1106 – 723	836 – 503
XD1 – 1107 – 239	530 – 516
XD1 – 1108 – 212	320 – 505
XD1 – 1108 – 215	290 – 503
	331 – 505
XD1 – 1108 – 223	620 – 508
XD1 – 1108 – 224	101 – 509
XD1 – 1108 – 225	332 – 503
XD1 – 1108 – 239	532 – 506
XD1 – 2100 – 307	570 – 504
XD1 – 2100 – 609	460 – 504
	520 – 505
XD1 – 2100 – 809	111 – 503
XD1 – 3100 – 809	111 – 502
XD1 – 4200 – 402	115 – 502
	365 – 511
	810 – 527
XD1 – 4200 – 502	115 – 501
XD2 – 1100 – 242	310 – 507
	375 – 509
	810 – 509
XD2 – 1100 – 322	101 – 505
	106 – 503
	300 – 505
	312 – 506
	313 – 503
	316 – 504
	325 – 507
	375 – 501
	520 – 501
	530 – 507
	530 – 520
	531 – 502
	532 – 508
	550 – 505
	570 – 506
	620 – 503
	621 – 503
	622 – 502
	810 – 510
	830 – 502
XD2 – 1100 – 402	365 – 514
XD2 – 1100 – 502	101 – 506
	106 – 502
	108 – 502
	109 – 502
	252 – 502
	280 – 503
	310 – 509
	311 – 502
	312 – 507
	313 – 504
	320 – 507
	321 – 504
	322 – 502
	331 – 503
	365 – 504
	370 – 504
	375 – 502
	530 – 518
	532 – 502
	537 – 503
	620 – 504
	621 – 504
	622 – 503
	640 – 505
	810 – 511
	830 – 503
	836 – 504
XD2 – 1100 – 642	101 – 503
	104 – 503

COPYRIGHT © 1997 CANON INC.

PART NUMBER	FIGURE & KEY NO.
XD2 – 1100 – 642	107 – 501
	109 – 503
	251 – 503
	252 – 501
	260 – 503
	280 – 504
	290 – 501
	295 – 502
	300 – 503
	310 – 510
	311 – 503
	312 – 508
	313 – 505
	316 – 503
	320 – 508
	321 – 505
	322 – 503
	330 – 503
	331 – 504
	332 – 504
	365 – 505
	370 – 505
	375 – 503
	430 – 501
	430 – 510
	530 – 519
	531 – 503
	532 – 503
	535 – 501
	535 – 514
	537 – 504
	620 – 505
	621 – 505
	622 – 504
	640 – 506
	810 – 512
	820 – 503
	830 – 506
	835 – 504
XD2 – 1100 – 802	531 – 504
	535 – 515
	810 – 513
	815 – 504
XD2 – 1200 – 402	520 – 506
XD2 – 2100 – 402	375 – 510
	535 – 506
XD2 – 2100 – 602	310 – 511
	320 – 509
	365 – 515
	531 – 505
	537 – 505
	620 – 506
	622 – 505
XD2 – 2100 – 802	300 – 504
	310 – 512
	640 – 507
XD2 – 2101 – 002	260 – 504
	280 – 505
XD2 – 2300 – 202	105 – 503
	550 – 503
XD2 – 2300 – 402	535 – 507
	640 – 510
	810 – 515
	935 – 503
XD2 – 3100 – 142	810 – 522
XD3 – 1200 – 082	310 – 513
	320 – 510
XD3 – 1200 – 102	310 – 514
	375 – 511
	532 – 504
	535 – 502
	621 – 506
XD3 – 1200 – 122	310 – 515
	321 – 506
	830 – 504
	835 – 505
XD3 – 1200 – 142	313 – 506
	321 – 507
	530 – 504
	532 – 505
	830 – 507
XD3 – 1250 – 142	532 – 513
XD3 – 1300 – 082	530 – 506
	532 – 509
XD3 – 1300 – 102	310 – 501

PART NUMBER	FIGURE & KEY NO.
XD3 – 1300 – 102	312 – 509
	365 – 516
	375 – 512
XD3 – 1300 – 122	320 – 511
	810 – 516
XD3 – 1300 – 182	537 – 506
XD3 – 1300 – 252	310 – 506
XD3 – 2160 – 082	325 – 505
	550 – 506
	570 – 507
XD3 – 2200 – 102	310 – 517
	311 – 504
	365 – 517
	532 – 512
XD3 – 2200 – 122	312 – 510
	365 – 520
	532 – 510
XD3 – 2200 – 142	251 – 504
	260 – 505
	310 – 518
	365 – 521
	532 – 511
	810 – 521
XD3 – 2200 – 162	107 – 502
	280 – 506
	310 – 508
	312 – 511
	316 – 505
	330 – 504
	332 – 505
	535 – 503
	820 – 504
XD3 – 2200 – 202	810 – 518
XD3 – 2300 – 142	312 – 512
	313 – 502
	810 – 519
XD9 – 0103 – 000	310 – 187
	320 – 58
	331 – 37
	820 – 24
XD9 – 0104 – 000	290 – 14
	316 – 36
	320 – 59
	331 – 38
	365 – 78
	370 – 39
	532 – 58
	535 – 72
	820 – 25
	835 – 16
XD9 – 0108 – 000	107 – 15
	252 – 3
	290 – 15
	295 – 17
	310 – 188
	313 – 18
	316 – 37
	532 – 57
	535 – 24
	620 – 44
	621 – 21
	622 – 33
	810 – 78
	835 – 17
XD9 – 0111 – 000	310 – 189
XD9 – 0156 – 000	320 – 91
XF1 – 1117 – 001	312 – 81
XF9 – 0094 – 000	310 – 190
XF9 – 0314 – 000	532 – 56
XF9 – 0317 – 000	365 – 80
XF9 – 0348 – 000	365 – 49
XF9 – 0355 – 000	313 – 39
	320 – 23
XF9 – 0359 – 000	320 – 4
XF9 – 0361 – 000	313 – 35
XF9 – 0376 – 000	330 – 12
XF9 – 0381 – 000	430 – 61
XF9 – 0388 – 000	310 – 110
XF9 – 0393 – 000	321 – 38
XF9 – 0396 – 000	365 – 79
XF9 – 0400 – 000	310 – 111
XF9 – 0426 – 000	365 – 111
XF9 – 0505 – 000	109 – 21
XF9 – 0506 – 000	109 – 22
XF9 – 0507 – 000	109 – 23

PART NUMBER	FIGURE & KEY NO.
XF9 – 0508 – 000	109 – 24
XF9 – 0509 – 000	260 – 28
XF9 – 0510 – 000	109 – 25
XF9 – 0511 – 000	331 – 39
XF9 – 0512 – 000	530 – 88
XF9 – 0514 – 000	313 – 30
XF9 – 0515 – 000	101 – 44
XF9 – 0516 – 000	620 – 45
XF9 – 0517 – 000	316 – 38
XF9 – 0561 – 000	532 – 14
XG3 – 4008 – 305	316 – 41
XG3 – 6012 – 405	312 – 82
	620 – 57
XG9 – 0013 – 000	535 – 70
XG9 – 0016 – 000	530 – 89
XG9 – 0094 – 000	290 – 5
XG9 – 0211 – 000	310 – 102
	310 – 182
	316 – 42
	320 – 99
	331 – 42
XG9 – 0219 – 000	640 – 36
XG9 – 0249 – 000	107 – 16
	251 – 9
	260 – 25
	280 – 9
	430 – 62
XG9 – 0250 – 000	312 – 83
	313 – 9
	810 – 79
XG9 – 0254 – 000	106 – 24
	106 – 28
XG9 – 0262 – 000	313 – 20
XG9 – 0264 – 000	365 – 81
XG9 – 0299 – 000	640 – 9
XG9 – 0329 – 000	520 – 15
XH9 – 0006 – 000	106 – 14
	110 – 34
XH9 – 0014 – 000	104 – 13
XZ9 – 0029 – 000	101 – 24
XZ9 – 0124 – 000	312 – 80D
XZ9 – 0125 – 000	312 – 85
XZ9 – 0245 – 000	102 – 20
XZ9 – 0294 – 000	111 – 7
XZ9 – 0295 – 000	111 – 8
XZ9 – 0381 – 000	107 – 6
XZ9 – 0382 – 000	106 – 15
	107 – 7
XZ9 – 0386 – 000	312 – 24
XZ9 – 0397 – 000	104 – 14
XZ9 – 0401 – 000	312 – 90
XZ9 – 0405 – 000	312 – 25

COPYRIGHT © 1997 CANON INC.

FIGURE & KEY NO.	PART NUMBER	RANK	Q'TY	DESCRIPTION	SERIAL NUMBER / REMARKS
B – J6046	NPN			MIRROR SLOPE MOTOR ミラー カタムキ ホセイ モータ	M7 BLACK
	VS1 – 0842 – 006		1	CONNECTOR, 6P, FEMALE コネクタ (メス)	
	VS1 – 5057 – 006		1	CONNECTOR, SNAP TIGHT チュウケイ コネクタ	
J6047	VS1 – 0842 – 012		2	CONNECTOR, 12P, FEMALE コネクタ (メス)	
	VS1 – 5057 – 012		1	CONNECTOR, SNAP TIGHT チュウケイ コネクタ	
J6048	NPN			MIRROR MAGNIFICATION MOTOR ミラー バイリツ ホセイ モータ	M8 BLACK
	VS1 – 0842 – 006		1	CONNECTOR, 6P, FEMALE コネクタ (メス)	
	VS1 – 5057 – 006		1	CONNECTOR, SNAP TIGHT チュウケイ コネクタ	
J6049	NPN			MULTI – FEED PICK – UP CLUTCH マルチ フィーダ キュウシ クラッチ	CL6
	VS1 – 0842 – 002		1	CONNECTOR, 2P, FEMALE コネクタ (メス)	
	VS1 – 5057 – 002		1	CONNECTOR, SNAP TIGHT チュウケイ コネクタ	
J6050	NPN			PAPER SENSING ROLLER CLUTCH カミアツ ケンチ ローラ クラッチ	CL7
	VS1 – 0842 – 003		1	CONNECTOR, 3P, FEMALE コネクタ (メス)	
	VS1 – 5057 – 003		1	CONNECTOR, SNAP TIGHT チュウケイ コネクタ	
J6051	NPN			MULTI – FEED PICK – UP SOLENOID マルチ フィーダ キュウシ ソレノイド	SL5
	VS1 – 0842 – 002		1	CONNECTOR, 2P, FEMALE コネクタ (メス)	
	VS1 – 5057 – 002		1	CONNECTOR, SNAP TIGHT チュウケイ コネクタ	
J6052	NPN			REGIST ROLLER CLUTCH レジスト ローラ クラッチ	CL8
	VS1 – 0842 – 002		1	CONNECTOR, 2P, FEMALE コネクタ (メス)	
	VS1 – 5057 – 002		1	CONNECTOR, SNAP TIGHT チュウケイ コネクタ	
J6053	NPN			REGIST RELEASE SOLENOID レジスト カイジョ ソレノイド	SL16
	VS1 – 0842 – 002		1	CONNECTOR, 2P, FEMALE コネクタ (メス)	
	VS1 – 5057 – 002		1	CONNECTOR, SNAP TIGHT チュウケイ コネクタ	
J6054	VS1 – 0842 – 002		2	CONNECTOR, 2P, FEMALE コネクタ (メス)	
	VS1 – 5057 – 002		1	CONNECTOR, SNAP TIGHT チュウケイ コネクタ	
J6055	PCB			PAPER THICKNESS SENSOR カミ ザンリョウ ケンチ センサ カイロ キバン	
	VS1 – 0842 – 005		1	CONNECTOR, 5P, FEMALE コネクタ (メス)	
J6056	NPN			REGIST PAPER SENSOR レジスト カミ センサ	PS1
	VS1 – 0842 – 003		1	CONNECTOR, 3P, FEMALE コネクタ (メス)	
J6057	NPN			OHP SENSOR OHP センサ (ジュコウブ)	

COPYRIGHT © 1997 CANON INC.

FIGURE & KEY NO.	PART NUMBER	RANK	Q'TY	DESCRIPTION	SERIAL NUMBER / REMARKS
B - J6057	VS1 - 0842 - 003		1	CONNECTOR, 3P, FEMALE コネクタ (メス)	
J6058	VS1 - 0842 - 003		2	CONNECTOR, 3P, FEMALE コネクタ (メス)	
	VS1 - 5057 - 003		1	CONNECTOR, SNAP TIGHT チュウケイ コネクタ	
J6059	VS1 - 0842 - 006		2	CONNECTOR, 6P, FEMALE コネクタ (メス)	
	VS1 - 5057 - 006		1	CONNECTOR, SNAP TIGHT チュウケイ コネクタ	
J6060	NPN			OHP SENSOR OHP センサ (ハッコウブ)	
	VS1 - 0842 - 002		1	CONNECTOR, 2P, FEMALE コネクタ (メス)	
J6061	VS1 - 0842 - 002		2	CONNECTOR, 2P, FEMALE コネクタ (メス)	
	VS1 - 5057 - 002		1	CONNECTOR, SNAP TIGHT チュウケイ コネクタ	
J6062	NPN			MULTI - FEED LIFTER SENSOR UPPER マルチ フィーダ リフタ センサ (ウエ)	PS2
	VS1 - 0842 - 003		1	CONNECTOR, 3P, FEMALE コネクタ (メス)	
J6063	NPN			ENVIRONMENT SENSOR カンキョウ センサ	
	VS1 - 0842 - 006		1	CONNECTOR, 6P, FEMALE コネクタ (メス)	
J6064	NPN			MULTI - FEED LIFTER SENSOR LOWER マルチ フィーダ リフタ センサ (シタ)	PS3
	VS1 - 0842 - 003		1	CONNECTOR, 3P, FEMALE コネクタ (メス)	
J6065	NPN			MULTI - FEED PAPER SENSOR FRONT マルチ フィーダカミ センサ (マエ)	PS4
	VS1 - 0279 - 003		1	CONNECTOR, 3P, FEMALE コネクタ (メス)	
	WS3 - 0469 - 000		3	SOCKET CONTACT, 26 - 30AWG ソケット コンタクト	
J6066	NPN			MULTI - FEED PAPER SENSOR REAR マルチ フィーダカミ センサ (オク)	PS5
	VS1 - 0279 - 003		1	CONNECTOR, 3P, FEMALE コネクタ (メス)	
	WS3 - 0469 - 000		3	SOCKET CONTACT, 26 - 30AWG ソケット コンタクト	
J6067	NPN			MULTI - FEED PAPER WIDTH SENSOR マルチ フィーダカミハバ センサ	
	VS1 - 0842 - 003		1	CONNECTOR, 3P, FEMALE コネクタ (メス)	
J6069	VS1 - 0842 - 012		2	CONNECTOR, 12P, FEMALE コネクタ (メス)	
	VS1 - 5057 - 012		1	CONNECTOR, SNAP TIGHT チュウケイ コネクタ	
J6070	PCB			FIXING MOTOR CONTROLLER テイチャク モータ コントローラ	
	VS1 - 0842 - 007		1	CONNECTOR, 7P, FEMALE コネクタ (メス)	
J6071	NPN			PICK - UP MOTOR キュウシ モータ	M10
	VS1 - 0842 - 004		1	CONNECTOR, 4P, FEMALE コネクタ (メス)	
J6072	VS1 - 0842 - 015		2	CONNECTOR, 15P, FEMALE コネクタ (メス)	

COPYRIGHT © 1997 CANON INC.

FIGURE & KEY NO.	PART NUMBER	RANK	Q'TY	DESCRIPTION	SERIAL NUMBER / REMARKS
B − J6072	VS1 − 5057 − 015		1	CONNECTOR, SNAP TIGHT チュウケイ コネクタ	
J6073	NPN			PRE − FIXING INTAKE FAN テイチャク マエ ハンソウ ファン	FM7
	VS1 − 0842 − 002		1	CONNECTOR, 2P, FEMALE コネクタ (メス)	
	VS1 − 5057 − 002		1	CONNECTOR, SNAP TIGHT チュウケイ コネクタ	
J6074	NPN			PRE − FIXING FEEDER MOTOR テイチャク マエ ハンソウ モータ	M11
	VS1 − 0842 − 006		1	CONNECTOR, 6P, FEMALE コネクタ (メス)	
	VS1 − 5057 − 006		1	CONNECTOR, SNAP TIGHT チュウケイ コネクタ	
J6075	VS1 − 0842 − 014		2	CONNECTOR, 14P, FEMALE コネクタ (メス)	
	VS1 − 5057 − 014		1	CONNECTOR, SNAP TIGHT チュウケイ コネクタ	
J6076	NPN			HOLDING TRAY FEEDER SENSOR 1 チュウカン トレイ マエ ハンソウ センサ 1	PS8
	VS1 − 0842 − 003		1	CONNECTOR, 3P, FEMALE コネクタ (メス)	
J6077	NPN			HOLDING TRAY FEEDER SENSOR 2 チュウカン トレイ マエ ハンソウ センサ 2	PS9
	VS1 − 0842 − 003		1	CONNECTOR, 3P, FEMALE コネクタ (メス)	
J6078	VS1 − 0842 − 006		2	CONNECTOR, 6P, FEMALE コネクタ (メス)	
	VS1 − 5057 − 006		1	CONNECTOR, SNAP TIGHT チュウケイ コネクタ	
J6079	NPN			PRIMARY VENTILATE FAN LEFT イチジ キュウイン ファン (ヒダリ)	FM8
	VS1 − 0842 − 002		1	CONNECTOR, 2P, FEMALE コネクタ (メス)	
	VS1 − 5057 − 002		1	CONNECTOR, SNAP TIGHT チュウケイ コネクタ	
J6080	NPN			PRIMARY VENTILATE FAN RIGHT イチジ キュウイン ファン (ミギ)	FM9
	VS1 − 0842 − 002		1	CONNECTOR, 2P, FEMALE コネクタ (メス)	
	VS1 − 5057 − 002		1	CONNECTOR, SNAP TIGHT チュウケイ コネクタ	
J6081	NPN			DRUM THERMISTOR ドラム サーミスタ	THM4 YELLOW
J6082	VS1 − 0279 − 003		1	CONNECTOR, 3P, FEMALE コネクタ (メス)	
	WS3 − 0469 − 000		2	SOCKET CONTACT, 26 − 30AWG ソケット コンタクト	
J6083	NPN			DRUM THERMISTOR ドラム サーミスタ	THM6 MAGENTA
J6084	VS1 − 0279 − 003		1	CONNECTOR, 3P, FEMALE コネクタ (メス)	
	WS3 − 0469 − 000		2	SOCKET CONTACT, 26 − 30AWG ソケット コンタクト	
J6085	NPN			DRUM THERMISTOR ドラム サーミスタ	THM7 CYAN
J6086	VS1 − 0279 − 003		1	CONNECTOR, 3P, FEMALE コネクタ (メス)	
	WS3 − 0469 − 000		2	SOCKET CONTACT, 26 − 30AWG ソケット コンタクト	

FIGURE & KEY NO.	PART NUMBER	RANK	Q'TY	DESCRIPTION	SERIAL NUMBER / REMARKS
B – J6087	NPN			DRUM THERMISTOR ドラム サーミスタ	THM5 BLACK
J6088	VS1 – 0279 – 003		1	CONNECTOR, 3P, FEMALE コネクタ (メス)	
	WS3 – 0469 – 000		2	SOCKET CONTACT, 26 – 30AWG ソケット コンタクト	
J6089	NPN			TRANSFER BELT CLEAN'G SOLENOID テンシャ ベルト クリーナ ソレノイド	SL6
	VS1 – 0279 – 003		1	CONNECTOR, 3P, FEMALE コネクタ (メス)	
	WS3 – 0437 – 000		3	SOCKET CONTACT, 20 – 30AWG ソケット コンタクト	
J6090	VS1 – 0279 – 003		1	CONNECTOR, 3P, FEMALE コネクタ (メス)	
	VS3 – 0108 – 003		1	CONNECTOR, 3P, FEMALE コネクタ (メス)	
	WS3 – 0437 – 000		3	SOCKET CONTACT, 20 – 30AWG ソケット コンタクト	
	WS3 – 0885 – 000		3	PIN CONTACT, 20 – 30AWG ピン コンタクト	
J6091	NPN			BELT CLEANER WEB MOTOR テンシャ ベルト クリーニング ウェブ モータ	M12
	VS1 – 0842 – 002		1	CONNECTOR, 2P, FEMALE コネクタ (メス)	
	VS1 – 5057 – 002		1	CONNECTOR, SNAP TIGHT チュウケイ コネクタ	
J6092	NPN			TRANSFER BELT CLEAN'G SENSOR 1 テンシャ ベルト ウェブ カイテン センサ (1)	PS10
	VS1 – 0842 – 003		1	CONNECTOR, 3P, FEMALE コネクタ (メス)	
J6093	NPN			TRANSFER BELT CLEAN'G SENSOR 2 テンシャ ベルト ウェブ ザンケン センサ (2)	PS11
	VS1 – 0842 – 003		1	CONNECTOR, 3P, FEMALE コネクタ (メス)	
J6094	NPN			TRANSFER BELT LIFTER SENSOR 1 テンシャ ベルト リフタ センサ (1)	PS12
	VS1 – 0842 – 003		1	CONNECTOR, 3P, FEMALE コネクタ (メス)	
J6095	NPN			TRANSFER BELT LIFTER SENSOR 2 テンシャ ベルト リフタ センサ (2)	PS13
	VS1 – 0842 – 003		1	CONNECTOR, 3P, FEMALE コネクタ (メス)	
J6096	NPN			REGIST REAR PAPER SENSOR レジスト ウシロ カミ センサ	PS14
	VS1 – 0842 – 003		1	CONNECTOR, 3P, FEMALE コネクタ (メス)	
J6097	NPN			SEPARATION SENSOR ブンリ センサ	PS15
	VS1 – 0842 – 003		1	CONNECTOR, 3P, FEMALE コネクタ (メス)	
J6098	VS1 – 0842 – 008		2	CONNECTOR, 8P, FEMALE コネクタ (メス)	
	VS1 – 5057 – 008		1	CONNECTOR, SNAP TIGHT チュウケイ コネクタ	
J6099C	PCB			SALT ソルト センサ カイロ キバン	CYAN
	VS1 – 0852 – 006		1	CONNECTOR, 6P, FEMALE コネクタ (メス)	
J6099K	PCB			SALT ソルト センサ カイロ キバン	BLACK

COPYRIGHT © 1997 CANON INC.

FIGURE & KEY NO.	PART NUMBER	RANK	Q'TY	DESCRIPTION	SERIAL NUMBER / REMARKS
B – J6099K	VS1 – 0852 – 006		1	CONNECTOR, 6P, FEMALE コネクタ (メス)	
J6099M	PCB			SALT ソルト センサ カイロ キバン	MAGENTA
	VS1 – 0852 – 006		1	CONNECTOR, 6P, FEMALE コネクタ (メス)	
J6099Y	PCB			SALT ソルト センサ カイロ キバン	YELLOW
	VS1 – 0852 – 006		1	CONNECTOR, 6P, FEMALE コネクタ (メス)	
J6100	NPN			V.F ROLLER MOTOR ケンマ/オイル ジョキョローラ クドウ モータ	M15
	VS1 – 0279 – 006		1	CONNECTOR, 6P, FEMALE コネクタ (メス)	
	WS3 – 0437 – 000		6	SOCKET CONTACT, 20 – 30AWG ソケット コンタクト	
J6101	NPN			TRANSFER BLADE SOLENOID テンシャ ブレード ソレノイド	SL7 YELLOW
	VS1 – 0279 – 003		1	CONNECTOR, 3P, FEMALE コネクタ (メス)	
	WS3 – 0437 – 000		3	SOCKET CONTACT, 20 – 30AWG ソケット コンタクト	
J6102	NPN			TRANSFER BLADE SOLENOID テンシャ ブレード ソレノイド	SL7 MAGENTA
	VS1 – 0279 – 003		1	CONNECTOR, 3P, FEMALE コネクタ (メス)	
	WS3 – 0437 – 000		3	SOCKET CONTACT, 20 – 30AWG ソケット コンタクト	
J6103	NPN			TRANSFER BLADE SOLENOID テンシャ ブレード ソレノイド	SL7 CYAN
	VS1 – 0279 – 003		1	CONNECTOR, 3P, FEMALE コネクタ (メス)	
	WS3 – 0437 – 000		3	SOCKET CONTACT, 20 – 30AWG ソケット コンタクト	
J6104	NPN			TRANSFER BLADE SOLENOID テンシャ ブレード ソレノイド	SL7 BLACK
	VS1 – 0279 – 003		1	CONNECTOR, 3P, FEMALE コネクタ (メス)	
	WS3 – 0437 – 000		3	SOCKET CONTACT, 20 – 30AWG ソケット コンタクト	
J6105	NPN			TRANSFER BELT SWING MOTOR テンシャ ベルト ヨウドウ モータ	M13
	VS1 – 0842 – 006		1	CONNECTOR, 6P, FEMALE コネクタ (メス)	
	VS1 – 5057 – 006		1	CONNECTOR, SNAP TIGHT チュウケイ コネクタ	
J6106	VS4 – 0001 – 015		1	CONNECTOR, 15P, MALE コネクタ (オス)	
	VS4 – 0002 – 015		1	CONNECTOR, 15P, FEMALE コネクタ (メス)	
	WS4 – 0218 – 000		15	SOCKET CONTACT, 22 – 26AWG ソケット コンタクト	
	WS4 – 0220 – 000		15	PIN CONTACT, 22 – 26AWG ピン コンタクト	
J6107	NPN			BELT HOME POSITION SENSOR ベルト HP センサ	PS16
	VS1 – 0279 – 003		1	CONNECTOR, 3P, FEMALE コネクタ (メス)	
	WS3 – 0437 – 000		3	SOCKET CONTACT, 20 – 30AWG ソケット コンタクト	

FIGURE & KEY NO.	PART NUMBER	RANK	Q'TY	DESCRIPTION	SERIAL NUMBER / REMARKS
B – J6108	NPN			BELT FRONT SENSOR 1 ベルトタンプ マエ センサ (1)	PS17
	VS1 – 0842 – 003		1	CONNECTOR, 3P, FEMALE コネクタ (メス)	
J6109	NPN			BELT REAR SENSOR 1 ベルトタンプ ウシロ センサ (1)	PS18
	VS1 – 0842 – 003		1	CONNECTOR, 3P, FEMALE コネクタ (メス)	
J6110	NPN			BELT FRONT SENSOR 2 ベルト タンプ マエ センサ (2)	PS19
	VS1 – 0852 – 003		1	CONNECTOR, 3P, FEMALE コネクタ (メス)	
J6111	NPN			BELT REAR SENSOR 2 ベルト タンプ ウシロ センサ (2)	PS20
	VS1 – 0852 – 003		1	CONNECTOR, 3P, FEMALE コネクタ (メス)	
J6112	NPN			TRANSFER BELT DRIVE MOTOR テンシャ ベルト クドウ モータ	M14
	VS1 – 0279 – 005		1	CONNECTOR, 5P, FEMALE コネクタ (メス)	
	WS3 – 0437 – 000		5	SOCKET CONTACT, 20 – 30AWG ソケット コンタクト	
J6113	VS3 – 0049 – 015		1	CONNECTOR, 10P コネクタ	
	VS3 – 0050 – 015		1	CONNECTOR, 15P, MALE コネクタ (オス)	
	WS4 – 0218 – 000		13	SOCKET CONTACT, 22 – 26AWG ソケット コンタクト	
	WS4 – 0220 – 000		12	PIN CONTACT, 22 – 26AWG ピン コンタクト	
J6114	VS1 – 0842 – 013		2	CONNECTOR, 13P, FEMALE コネクタ (メス)	
	VS1 – 0852 – 013		1	CONNECTOR, 13P, FEMALE コネクタ (メス)	
	VS1 – 5057 – 013		1	CONNECTOR, SNAP TIGHT チュウケイ コネクタ	
J6115	VS1 – 0842 – 014		2	CONNECTOR, 14P, FEMALE コネクタ (メス)	
	VS1 – 0852 – 014		1	CONNECTOR, 14P, FEMALE コネクタ (メス)	
	VS1 – 5057 – 014		1	CONNECTOR, SNAP TIGHT チュウケイ コネクタ	
J6116	VS1 – 0279 – 002		1	CONNECTOR, 2P, FEMALE コネクタ (メス)	
	VS1 – 0280 – 002		1	CONNECTOR, 2P, FEMALE コネクタ (メス)	
	WS3 – 0437 – 000		2	SOCKET CONTACT, 20 – 30AWG ソケット コンタクト	
	WS3 – 0885 – 000		2	PIN CONTACT, 20 – 30AWG ピン コンタクト	
J6117	VS1 – 0279 – 008		1	CONNECTOR, 8P, FEMALE コネクタ (メス)	
	VS1 – 0280 – 008		1	CONNECTOR, 8P, MALE コネクタ (オス)	
	WS3 – 0437 – 000		8	SOCKET CONTACT, 20 – 30AWG ソケット コンタクト	
	WS3 – 0885 – 000		8	PIN CONTACT, 20 – 30AWG ピン コンタクト	
J6118	VS1 – 0842 – 008		2	CONNECTOR, 8P, FEMALE コネクタ (メス)	

 COPYRIGHT © 1997 CANON INC.

FIGURE & KEY NO.	PART NUMBER	RANK	Q'TY	DESCRIPTION	SERIAL NUMBER / REMARKS
B - J6118	VS1 - 5057 - 008		1	CONNECTOR, SNAP TIGHT チュウケイ コネクタ	
J6119	VS1 - 0842 - 009		2	CONNECTOR, 9P, FEMALE コネクタ (メス)	
	VS1 - 5057 - 009		1	CONNECTOR, SNAP TIGHT チュウケイ コネクタ	
J6120	VS4 - 0001 - 003		1	CONNECTOR, 3P, MALE コネクタ (オス)	
	VS4 - 0002 - 003		1	CONNECTOR, 3P, FEMALE コネクタ (メス)	
	WS4 - 0218 - 000		3	SOCKET CONTACT, 22 - 26AWG ソケット コンタクト	
	WS4 - 0220 - 000		3	PIN CONTACT, 22 - 26AWG ピン コンタクト	
J6121	VS4 - 0001 - 006		1	CONNECTOR, 6P, MALE コネクタ (オス)	
	VS4 - 0002 - 006		1	CONNECTOR, 6P, FEMALE コネクタ (メス)	
	WS4 - 0218 - 000		5	SOCKET CONTACT, 22 - 26AWG ソケット コンタクト	
	WS4 - 0220 - 000		5	PIN CONTACT, 22 - 26AWG ピン コンタクト	
J6122	VS3 - 0308 - 032		1	HOUSING, 32P ハウジング	
	VS3 - 0309 - 032		1	CONNECTOR, 32P パネル コネクタ	
	WS3 - 1271 - 000		27	CONTACT コンタクト	
	WS3 - 1272 - 000		28	SOCKET CONTACT, 24 - 28AWG ソケット コンタクト	
	WS3 - 5216 - 000		3	PIN CONTACT, 20 - 24AWG ピン コンタクト	
	WS3 - 5217 - 000		4	SOCKET CONTACT, 20 - 24AWG ソケット コンタクト	
J6123	VS3 - 0308 - 032		1	HOUSING, 32P ハウジング	
	VS3 - 0309 - 032		1	CONNECTOR, 32P パネル コネクタ	
	WS3 - 1271 - 000		26	CONTACT コンタクト	
	WS3 - 1272 - 000		26	SOCKET CONTACT, 24 - 28AWG ソケット コンタクト	
	WS3 - 5216 - 000		4	PIN CONTACT, 20 - 24AWG ピン コンタクト	
	WS3 - 5217 - 000		4	SOCKET CONTACT, 20 - 24AWG ソケット コンタクト	
J6124	NPN			REGISTRATION 1 SENSOR キュウシ タテパス 1 センサ	PS21
	VS1 - 0842 - 003		1	CONNECTOR, 3P, FEMALE コネクタ (メス)	
J6125	NPN			PICK - UP UNIT DOOR SENSOR キュウシブ ドア センサ	PS22
	VS1 - 0842 - 003		1	CONNECTOR, 3P, FEMALE コネクタ (メス)	
J6126	NPN			CASSETTE PAPER SENSOR UPPER カセット 1 カミ センサ (ウエ)	PS23
	VS1 - 0842 - 003		1	CONNECTOR, 3P, FEMALE コネクタ (メス)	
J6127	NPN			CASSETTE LIFTER SENSOR UPPER カセット 1 リフタ センサ (ウエ)	PS24

FIGURE & KEY NO.	PART NUMBER	RANK	Q'TY	DESCRIPTION	SERIAL NUMBER / REMARKS
B - J6127	VS1 - 0842 - 003		1	CONNECTOR, 3P, FEMALE コネクタ(メス)	
J6128	NPN			REGISTRATION 2 SENSOR キュウシ タテパス 2 センサ	PS25
	VS1 - 0842 - 003		1	CONNECTOR, 3P, FEMALE コネクタ(メス)	
J6129	NPN			REGISTRATION 3 SENSOR キュウシ タテパス 3 センサ	PS26
	VS1 - 0842 - 003		1	CONNECTOR, 3P, FEMALE コネクタ(メス)	
J6130	NPN			CASSETTE LIFTER SENSOR LOWER カセット 2 リフタ センサ(シタ)	PS27
	VS1 - 0842 - 003		1	CONNECTOR, 3P, FEMALE コネクタ(メス)	
J6131	NPN			CASSETTE PAPER SENSOR LOWER カセット 2 カミ センサ(シタ)	PS28
	VS1 - 0842 - 003		1	CONNECTOR, 3P, FEMALE コネクタ(メス)	
J6132	NPN			REPICK - UP SOLENOID リョウメン キュウシ ソレノイド	SL8
	VS1 - 0842 - 002		1	CONNECTOR, 2P, FEMALE コネクタ(メス)	
	VS1 - 5057 - 002		1	CONNECTOR, SNAP TIGHT チュウケイ コネクタ	
J6133	NPN			REPICK - UP CLUTCH リョウメン キュウシ ローラ クラッチ	CL10
	VS1 - 0842 - 002		1	CONNECTOR, 2P, FEMALE コネクタ(メス)	
	VS1 - 5057 - 002		1	CONNECTOR, SNAP TIGHT チュウケイ コネクタ	
J6134	NPN			REGISTRATION 2 CLUTCH キュウシ タテパス ローラ 1 クラッチ	CL11
	VS1 - 0842 - 002		1	CONNECTOR, 2P, FEMALE コネクタ(メス)	
	VS1 - 5057 - 002		1	CONNECTOR, SNAP TIGHT チュウケイ コネクタ	
J6135	NPN			CASSETTE LIFTER MOTOR UPPER カセット 1 リフタ モータ(ウエ)	M16
	VS1 - 0852 - 002		1	CONNECTOR, 2P, FEMALE コネクタ(メス)	
	VS1 - 5057 - 002		1	CONNECTOR, SNAP TIGHT チュウケイ コネクタ	
J6136	NPN			CASSETTE PICK - UP SOLENOID カセット 1 ローラ カイジョ ソレノイド	SL9
	VS1 - 0842 - 002		1	CONNECTOR, 2P, FEMALE コネクタ(メス)	
	VS1 - 5057 - 002		1	CONNECTOR, SNAP TIGHT チュウケイ コネクタ	
J6137	NPN			CASSETTE PICK - UP CLUTCH UPPER カセット 1 キュウシ クラッチ(ウエ)	CL12
	VS1 - 0842 - 002		1	CONNECTOR, 2P, FEMALE コネクタ(メス)	
	VS1 - 5057 - 002		1	CONNECTOR, SNAP TIGHT チュウケイ コネクタ	
J6138	NPN			REGISTRATION 3 CLUTCH キュウシ タテパス ローラ 2 クラッチ	CL13
	VS1 - 0842 - 002		1	CONNECTOR, 2P, FEMALE コネクタ(メス)	
	VS1 - 5057 - 002		1	CONNECTOR, SNAP TIGHT チュウケイ コネクタ	

COPYRIGHT © 1997 CANON INC.

FIGURE & KEY NO.	PART NUMBER	RANK	Q'TY	DESCRIPTION	SERIAL NUMBER / REMARKS
B - J6139	NPN			CASSETTE LIFTER MOTOR LOWER カセット2リフタモータ(シタ)	M17
	VS1 - 0852 - 002		1	CONNECTOR, 2P, FEMALE コネクタ(メス)	
	VS1 - 5057 - 002		1	CONNECTOR, SNAP TIGHT チュウケイ コネクタ	
J6140	NPN			CASSETTE PICK - UP SOLENOID カセット2ローラ カイジョ ソレノイド	SL10
	VS1 - 0842 - 002		1	CONNECTOR, 2P, FEMALE コネクタ(メス)	
	VS1 - 5057 - 002		1	CONNECTOR, SNAP TIGHT チュウケイ コネクタ	
J6141	NPN			CASSETTE PICK - UP CLUTCH LOWER カセット2キュウシ クラッチ(シタ)	CL14
	VS1 - 0842 - 002		1	CONNECTOR, 2P, FEMALE コネクタ(メス)	
	VS1 - 5057 - 002		1	CONNECTOR, SNAP TIGHT チュウケイ コネクタ	
J6142	NPN			REGISTRATION 3 CLUTCH キュウシ タテパス ローラ3クラッチ	CL15
	VS1 - 0842 - 002		1	CONNECTOR, 2P, FEMALE コネクタ(メス)	
	VS1 - 5057 - 002		1	CONNECTOR, SNAP TIGHT チュウケイ コネクタ	
J6143	FH2 - 5820 - 000		15	PIN CONTACT, 22 - 26AWG ピン コンタクト	
	FH2 - 5822 - 000		14	SOCKET CONTACT, 22 - 26AWG ソケット コンタクト	
	FH2 - 5825 - 000		2	PIN CONTACT, 16 - 20AWG ピン コンタクト	
	FH2 - 5826 - 000		3	SOCKET CONTACT, 16 - 20AWG ソケット コンタクト	
	FH2 - 5828 - 000		1	HOUSING, CONNECTOR コネクタ ハウジング	
	FH2 - 5829 - 000		1	CONNECTOR, 27P, FEMALE コネクタ(メス)	
J6144	VS1 - 0842 - 014		2	CONNECTOR, 14P, FEMALE コネクタ(メス)	
	VS1 - 5057 - 014		1	CONNECTOR, SNAP TIGHT チュウケイ コネクタ	
J6145C	NPN			DEVELOPING MOTOR CYAN ゲンゾウ モータ	M18C
	VS1 - 0852 - 004		1	CONNECTOR, 4P, FEMALE コネクタ(メス)	
J6145K	NPN			DEVELOPING MOTOR BLACK ゲンゾウ モータ	M18BK
	VS1 - 0842 - 004		1	CONNECTOR, 4P, FEMALE コネクタ(メス)	
J6145M	NPN			DEVELOPING MOTOR MAGENTA ゲンゾウ モータ	M18M
	VS1 - 0842 - 004		1	CONNECTOR, 4P, FEMALE コネクタ(メス)	
J6145Y	NPN			DEVELOPING MOTOR YELLOW ゲンゾウ モータ	M18Y
	VS1 - 0842 - 004		1	CONNECTOR, 4P, FEMALE コネクタ(メス)	
J6146	NPN			HOLDING TRAY MOTOR UNIT リョウメン ハンソウ モータ	M19
	VS1 - 0842 - 003		1	CONNECTOR, 3P, FEMALE コネクタ(メス)	

FIGURE & KEY NO.	PART NUMBER	RANK	Q'TY	DESCRIPTION	SERIAL NUMBER / REMARKS
B - J6147	VS1 - 0842 - 005		2	CONNECTOR, 5P, FEMALE コネクタ(メス)	
	VS1 - 5057 - 005		1	CONNECTOR, SNAP TIGHT チュウケイ コネクタ	
J6148	NPN			REVERSING UNIT DRIVING CLUTCH ハンテン クドウ クラッチ	CL16
	VS1 - 0842 - 002		1	CONNECTOR, 2P, FEMALE コネクタ(メス)	
	VS1 - 5057 - 002		1	CONNECTOR, SNAP TIGHT チュウケイ コネクタ	
J6149	NPN			WASTE TONER LOCK SENSOR ハイトナー ロック センサ	SW4
	VS1 - 0842 - 002		2	CONNECTOR, 2P, FEMALE コネクタ(メス)	
	VS1 - 5057 - 002		1	CONNECTOR, SNAP TIGHT チュウケイ コネクタ	
J6150	VS4 - 0001 - 002		1	CONNECTOR, 2P, MALE コネクタ(オス)	
	VS4 - 0002 - 002		1	CONNECTOR, 2P, FEMALE コネクタ(メス)	
	WS4 - 0218 - 000		2	SOCKET CONTACT, 22 - 26AWG ソケット コンタクト	
	WS4 - 0220 - 000		2	PIN CONTACT, 22 - 26AWG ピン コンタクト	
J6151	-------			TO BUFFER UNIT バッファ ユニット	
	FH2 - 5820 - 000		20	PIN CONTACT, 22 - 26AWG ピン コンタクト	
	FH2 - 5829 - 000		1	CONNECTOR, 27P, FEMALE コネクタ(メス)	
J6152	VS1 - 0842 - 012		2	CONNECTOR, 12P, FEMALE コネクタ(メス)	
	VS1 - 5057 - 012		1	CONNECTOR, SNAP TIGHT チュウケイ コネクタ	
J6153	VS1 - 0842 - 007		2	CONNECTOR, 7P, FEMALE コネクタ(メス)	
	VS1 - 5057 - 007		1	CONNECTOR, SNAP TIGHT チュウケイ コネクタ	
J6154	VS4 - 0001 - 003		1	CONNECTOR, 3P, MALE コネクタ(オス)	
	VS4 - 0002 - 003		1	CONNECTOR, 3P, FEMALE コネクタ(メス)	
	WS4 - 0218 - 000		2	SOCKET CONTACT, 22 - 26AWG ソケット コンタクト	
	WS4 - 0220 - 000		2	PIN CONTACT, 22 - 26AWG ピン コンタクト	
J6155	PCB			WASTE TONER MOTOR ハイトナー ハンソウ モータ カイロ キバン	M20
	VS1 - 0842 - 003		1	CONNECTOR, 3P, FEMALE コネクタ(メス)	
J6156	VS1 - 0842 - 002		2	CONNECTOR, 2P, FEMALE コネクタ(メス)	
	VS1 - 5057 - 002		1	CONNECTOR, SNAP TIGHT チュウケイ コネクタ	
J6157	NPN			DRUM MOTOR ドラム モータ	M21
	VS1 - 0842 - 003		1	CONNECTOR, 3P, FEMALE コネクタ(メス)	
J6158C	PCB			TONER DENSITY SENSOR トナー ノウド センサ カイロ キバン	CYAN

COPYRIGHT © 1997 CANON INC.

FIGURE & KEY NO.	PART NUMBER	RANK	Q'TY	DESCRIPTION	SERIAL NUMBER / REMARKS
B – J6158C	VS1 – 0842 – 006		1	CONNECTOR, 6P, FEMALE コネクタ(メス)	
J6158M	PCB			TONER DENSITY SENSOR トナー ノウド センサ カイロ キバン	MAGENTA
	VS1 – 0842 – 006		1	CONNECTOR, 6P, FEMALE コネクタ(メス)	
J6158Y	PCB			TONER DENSITY SENSOR トナー ノウド センサ カイロ キバン	YELLOW
	VS1 – 0842 – 006		1	CONNECTOR, 6P, FEMALE コネクタ(メス)	
J6159C	NPN			WIRE CLEANER MOTOR ワイヤ クリーナ モータ	CYAN
	PCB			PRIMARY WIRE CONNECTOR ワイヤ チュウケイ カイロ キバン	CYAN
J6159K	NPN			WIRE CLEANER MOTOR ワイヤ クリーナ モータ	BLACK
	PCB			PRIMARY WIRE CONNECTOR ワイヤ チュウケイ カイロ キバン	BLACK
J6159M	NPN			WIRE CLEANER MOTOR ワイヤ クリーナ モータ	MAGENTA
	PCB			PRIMARY WIRE CONNECTOR ワイヤ チュウケイ カイロ キバン	MAGENTA
J6159Y	NPN			WIRE CLEANER MOTOR ワイヤ クリーナ モータ	YELLOW
	PCB			PRIMARY WIRE CONNECTOR ワイヤ チュウケイ カイロ キバン	YELLOW
J6160L	PCB			CASSETTE SIZE SENSOR LENGTH カセット サイズ ケンチ(ヨコ)	
	VS1 – 0861 – 004		1	CONNECTOR, 4P, FEMALE コネクタ(メス)	
J6160U	PCB			CASSETTE SIZE SENSOR LENGTH カセット サイズ ケンチ(ヨコ)	
	VS1 – 0861 – 004		1	CONNECTOR, 4P, FEMALE コネクタ(メス)	
J6162	VS1 – 0842 – 004		2	CONNECTOR, 4P, FEMALE コネクタ(メス)	
	VS1 – 5057 – 004		1	CONNECTOR, SNAP TIGHT チュウケイ コネクタ	
J6163	VS1 – 0842 – 004		2	CONNECTOR, 4P, FEMALE コネクタ(メス)	
	VS1 – 5057 – 004		1	CONNECTOR, SNAP TIGHT チュウケイ コネクタ	
J6164	VS1 – 0842 – 003		2	CONNECTOR, 3P, FEMALE コネクタ(メス)	
	VS1 – 5057 – 003		1	CONNECTOR, SNAP TIGHT チュウケイ コネクタ	
J6165	VS1 – 0842 – 003		2	CONNECTOR, 3P, FEMALE コネクタ(メス)	
	VS1 – 5057 – 003		1	CONNECTOR, SNAP TIGHT チュウケイ コネクタ	
J6166	VS1 – 0842 – 003		2	CONNECTOR, 3P, FEMALE コネクタ(メス)	
	VS1 – 5057 – 003		1	CONNECTOR, SNAP TIGHT チュウケイ コネクタ	
J6167	NPN			JAGING MOTOR カミ ソロエ モータ	M23
	VS1 – 0842 – 006		1	CONNECTOR, 6P, FEMALE コネクタ(メス)	
	VS1 – 5057 – 006		1	CONNECTOR, SNAP TIGHT チュウケイ コネクタ	

COPYRIGHT © 1997 CANON INC.

FIGURE & KEY NO.	PART NUMBER	RANK	Q'TY	DESCRIPTION	SERIAL NUMBER / REMARKS
B − J6168	NPN			JAGING HOME POSITION SENSOR カミ ソロエ ガイド HP センサ	PS29
	VS1 − 0842 − 003		1	CONNECTOR, 3P, FEMALE コネクタ (メス)	
J6169	NPN			BOTH SIDE FLAPPER SOLENOID S リョウメン カミヘンコウ ソレノイド (S)	SL11S
	VS1 − 0842 − 002		1	CONNECTOR, 2P, FEMALE コネクタ (メス)	
	VS1 − 5057 − 002		1	CONNECTOR, SNAP TIGHT チュウケイ コネクタ	
J6170	NPN			BOTH SIDE FLAPPER SOLENOID R リョウメン カミヘンコウ ソレノイド (R)	SL11M
	VS1 − 0842 − 002		1	CONNECTOR, 2P, FEMALE コネクタ (メス)	
	VS1 − 5057 − 002		1	CONNECTOR, SNAP TIGHT チュウケイ コネクタ	
J6171	NPN			BOTH SIDE FLAPPER SOLENOID L リョウメン カミヘンコウ ソレノイド (L)	SL11L
	VS1 − 0842 − 002		1	CONNECTOR, 2P, FEMALE コネクタ (メス)	
	VS1 − 5057 − 002		1	CONNECTOR, SNAP TIGHT チュウケイ コネクタ	
J6172	NPN			BOTH SIDE SENSOR SMALL チュウカン トレイ カミ センサ	PS30
	VS1 − 0842 − 003		1	CONNECTOR, 3P, FEMALE コネクタ (メス)	
J6173	NPN			HOLDING TRAY PAPER SENSOR チュウカン トレイ カミ センサ 2	PS31
	VS1 − 0842 − 003		1	CONNECTOR, 3P, FEMALE コネクタ (メス)	
J6174	NPN			SHUTTER SOLENOID リョウメン キュウシブ クドウ ソレノイド	SL12
	VS1 − 0842 − 003		1	CONNECTOR, 3P, FEMALE コネクタ (メス)	
	VS1 − 5057 − 003		1	CONNECTOR, SNAP TIGHT チュウケイ コネクタ	
J6175	NPN			BRUSH DRAW UP SOLENOID カミ オクリ ローラ ソレノイド	SL13
	VS1 − 0842 − 002		1	CONNECTOR, 2P, FEMALE コネクタ (メス)	
	VS1 − 5057 − 002		1	CONNECTOR, SNAP TIGHT チュウケイ コネクタ	
J6176	VS1 − 0842 − 005		2	CONNECTOR, 5P, FEMALE コネクタ (メス)	
	VS1 − 5057 − 005		1	CONNECTOR, SNAP TIGHT チュウケイ コネクタ	
J6178	VS1 − 0842 − 015		2	CONNECTOR, 15P, FEMALE コネクタ (メス)	
	VS1 − 5057 − 015		1	CONNECTOR, SNAP TIGHT チュウケイ コネクタ	
J6179	VS1 − 0842 − 014		2	CONNECTOR, 14P, FEMALE コネクタ (メス)	
	VS1 − 5057 − 014		1	CONNECTOR, SNAP TIGHT チュウケイ コネクタ	
J6180	VS1 − 0842 − 006		2	CONNECTOR, 6P, FEMALE コネクタ (メス)	
	VS1 − 5057 − 006		1	CONNECTOR, SNAP TIGHT チュウケイ コネクタ	
J6181	VS1 − 0842 − 006		1	CONNECTOR, 6P, FEMALE コネクタ (メス)	

COPYRIGHT © 1997 CANON INC.